COMEC

edizione
edition
3

Catalogo Atex

Sistemi di protezione cavi per ambienti a rischio di esplosione

Atex catalogue

Cable protection system for environments at risk of explosion

DKC

Indice
Index

Introduzione — Introduction

Sistemi di protezione cavi	Cable protection systems	3
Marcatura identificativa	Indentification marking	6
Tabella di compatibilità tubi - raccordi	Conduits - Fittings compatibility list	8

Sistemi Atex — Atex systems

Raccordi metallici per tubo pieghevoli	Metallic connectors for pliable conduits	10
Raccordi a innesto rapido	Quick coupling fittings	20
Manicotti filettati	Couplings	29
Adattatori	Adaptors	30
Guarnizioni	Seals	31
Scatole di derivazione	Junction boxes	32
Sicurezza certificata senza limitazioni	Safety certified without limitations	36
Raccordi pressacavo	Cable gland connectors	38
Pressacavo singola tenuta	Single seal cable gland	46
Pressacavo doppia tenuta	Double seal cable gland	58
Tappo a testa esagonale	Hexagonal head plug	62
Adattatore/Riduzione Ex db	Adaptor/Reducer Ex db	64
Accessori	Accessories	69

DKC

Sistemi di protezione cavi
Cable protection systems

Ambienti con possibile presenza di atmosfere esplosive
Environments with the possible presence of explosive atmosphere

Secondo le direttive ATEX, per atmosfera esplosiva si intende la miscela di aria e di sostanze infiammabili sotto forma di gas (vapori, nebbie o polveri) a temperatura e pressione ambiente che, in presenza di una sorgente di innesco, può prendere fuoco oppure esplodere.

Le fonti di innesco che possono creare un'atmosfera esplosiva sono:

- Superfici ad alta temperatura
- Fiamme libere e gas caldi
- Scintille di origine meccanica
- Apparecchi elettrici
- Correnti transitorie
- Elettricità statica
- Scintille
- Onde elettromagnetiche
- Radiazioni
- Ultrasuoni
- Reazioni chimiche

Le atmosfere esplosive possono verificarsi in corrispondenza di:

- Molatura di superfici metalliche, specialmente polvere di alluminio e particelle
- Raffinerie, piattaforme di trivellazione, impianti di lavorazione e trasformazione
- Impianti e centri di distribuzione gas
- Stamperie, industrie cartarie e tessili
- Rifornimento aerei e hangar
- Stabilimenti chimici
- Impianti di ricevimento/stoccaggio grano
- Impianti di trattamento acque
- Trattamento e rivestimento superfici
- Miniere di carbone sotterranee
- Impianti lavorazione legno
- Zuccherifici
- Navi
- Centrali elettriche

According to ATEX directives, explosive atmosphere is defined as the mixture of air and flammable substances in the form of gas (vapours, fog or dusts) at a temperature and environment pressure which, in presence of an ignition source, can catch fire or explode.

Trigger sources that can create an explosive atmosphere are:

- High temperature surfaces
- Flames and hot gases
- Sparks of mechanics origins
- Electrical equipments
- Temporary currents
- Static electricity
- Sparks
- Electromagnetic waves
- Radiation
- Ultrasound
- Chemical reactions

Explosive atmospheres can occur in correspondence of:

- Grinding of metal surfaces, especially aluminium powder and particles
- Refineries, drilling platforms, producing and processing plants
- Plants and gas distribution centers
- Printing, textile and paper industries
- Refuelling planes and hangars
- Chemical plants
- Receiving plants and grain storage
- Water treatment plants
- Treatment plants and coating surfaces
- Underground coal mines
- Woodworking equipment
- Sugar factories
- Ships
- Power plants

Sistemi di protezione cavi
Cable protection systems

Caratteristiche dei prodotti
Characteristics of products

La gamma di prodotti ed accessori ATEX IECEx proposta da DKC Linea Cosmec consente la realizzazione a regola d'arte di impianti per la protezione dei cavi elettrici in ambienti potenzialmente esplosivi.

The range of products and accessories ATEX IECEx made by DKC Cosmec line allows the realization in accordance with the best practice of plants for electrical cable protection systems in potentially explosive environments.

Le tubazioni metalliche rigide e pieghevoli Linea Cosmec non rientrano nel campo di applicazione della Direttiva ATEX pertanto **non necessitano** di certificazione per poter essere impiegati in luoghi con atmosfere potenzialmente esplosive.

DKC Cosmec Line rigid and bendable metal pipes **do not fall** within the scope of ATEX Directives therefore do not require certification in order to be used in locations with potentially explosive atmospheres.

Campo di applicazione raccordi ed accessori
Range of application of fittings and accessories

Zone Zone

1 zone | 2 zone | 21 zone | 22 zone

Modo di protezione
Protection mode

Exeb | Extb

Grado di protezione
Protection degree

IP 66/67

Temperatura di servizio
Operating temperature

-45° °C +85°

Campo di applicazione scatole
Range of application of boxes

Zone Zone

1 zone | 2 zone | 21 zone | 22 zone

Modo di protezione
Protection mode

Exeb | Extb

Grado di protezione
Protection degree

IP 65

Temperatura di servizio
Operating temperature

-60° °C +80°

Campo di applicazione pressacavi
Range of application of cable glands

Zone Zone

1 zone | 2 zone | 21 zone | 22 zone

Modo di protezione
Protection mode

Exdb | Exeb | Extb | ExnR

Grado di protezione
Protection degree

IP 66/68

Temperatura di servizio
Operating temperature

-65° S +130° °C — Silicone

-40° E +80° °C — EPDM

Campo di applicazione tappi e riduzioni
Range of application of plugs and reducers

Zone Zone

1 zone | 2 zone | 21 zone | 22 zone

Modo di protezione
Protection mode

Exdb | Exeb | Extb

Grado di protezione
Protection degree

IP 66/68

Temperatura di servizio
Operating temperature

-65° S +130° °C — Silicone

Sistemi di protezione cavi
Cable protection systems

Certificazioni di prodotto e di sistema
Product and system certifications

In conformità alla Direttiva 2014/34/UE, l'ente IMQ ha notificato che DKC ha un sistema di qualità della produzione conforme all'Allegato VII della Direttiva, a garanzia che i prodotti realizzati possono essere impiegati in zone 1/2 e 21/22 a livello europeo ed internazionale, grazie alle certificazioni ATEX, IECEx, EACEx.

I prodotti destinati ad essere impiegati in presenza di atmosfere potenzialmente esplosive devono garantire un livello di sicurezza adeguato alla zone in installazione, devono essere sottoposti a specifici test e devono ottenere una certificazione a seconda della nazione in cui saranno utilizzati:

Per l'Unione Europea devono essere conformi alla Direttiva ATEX

Per paesi al di fuori dell'Unione Europea e che aderiscono allo schema IECEx, il costruttore può ottenere una certificazione basata sugli standard IEC applicabili

Per paesi appartenenti all'unione Doganale Eurasiatica

La certificazione ATEX/IECEx conseguita da DKC Linea Cosmec comporta una procedura dettagliata di ispezione e verifica dei prodotti e del processo di produzione del costruttore.

According to Directive 2014/34/UE, the IMQ institution notified that DKC had a quality system of production that complies with Annex VII of the Directive, to ensure that the products made can be used in zones 1/2 and 21/22 at European and International level, thanks to ATEX, IECEx, EACEx certifications.

The products intended for use in presence of potentially explosive atmospheres must ensure a level of security appropriate to the area of installation and must undergo specific tests and obtain certification depending on the country in which they are used:

For the European Union must comply with the ATEX Directive

For countries outside the European Union and joining the IECEx scheme, the manufacturer may obtain certification based on the standards applicable IEC

For countries belonging to the customs Union Eurasian

ATEX/IECEx certification achieved by DKC Cosmec Line involves a walk-through inspection and testing of the products and the production process of the manufacturer.

Marcatura identificativa
Identification marking

Guida composizione codifica ATEX / IECEx
Guide for ATEX / IECEx composition encoding

Certificato ATEX apparecchiature EX
ATEX-certified Ex equipment

Certificato
Certificate
ATEX

ATTESTATO DI CERTIFICAZIONE CE CERTIFICATE OF CE CERTIFICATION				CONDIZIONI AGGIUNTIVE ADDITIONAL CONDITIONS
IMQ	17	ATEX	020	

Anno di certificazione
Year of certification

Numero di certificato
Certificate number

ID n.		ENTE CERTIFICATORE NOTIFIED BODY	
0051	**IMQ**	IMQ	IT
0102	**PTB**	PTB	DE
0044	**TUN**	TUV Nord	DE
0080	**INE**	INERIS	FR
0344	**DEK**	Dekra Certifications B.V.	NL
1180	**BAS**	Baseefa	UK

CONDIZIONI CONDITIONS	
X	Indica condizioni speciali di utilizzo contenute nel certificato Denotes special condition of use contained in the certificate
U	Denota omologazione Ex. L'apparecchio non è idoneo per l'installazione senza ulteriore valutazione Denotes Ex component approval. The equipment is not suitable for installation without further evaluation
no lettera no letter	**Nessuna limitazione** **No limitation**

Anno di certificazione
Year of certification

Certificato
Certificate
IECEx

IECEx	IMQ	17 . 0013	

Certificati IECEx apparecchiature EX
IECEx-certified Ex equipment

Numero di certificato
Certificate number

Marcatura identificativa
Identification marking

Guida composizione codifica Gas e Polveri
Guide for Gas and Dust composition encoding

ATMOSFERA ATMOSPHERE	COMPORTAMENTO E CATEGORIZZAZIONE AREE ESPLOSIVE BEHAVIOR AND CATEGORIZATION EXPLOSIVE AREAS		ETICHETTATURA RICHIESTA NORME CENELEC CONELEC STANDARDS REQUIRED LABELLING		EPL
industria mineraria Mining industry	Parti di miniere esposte a scintille o polveri combustibili Parts of mines exposed to sparks or combustible dust		I	M1 M2	Ma Mb
Gas/nebbia/liquidi **Gas/fog/liquids**	Continuamente, lunghi periodi, frequentemente Continuous, long periods, frequent	ZONE 0	II	1G	Ga
	Occasionale Occasional	ZONE 1	II	2G	Gb
	Normalmente non presente, solo per brevi periodi Normally not present, only for short periods	ZONE 2	II	3G	Gc
Polveri **Dust**	Continuamente, lunghi periodi, frequentemente Continuous, long periods, frequent	ZONE 20	II	1D	Da
	Occasionale Occasional	ZONE 21	II	2D	Db
	Normalmente non presente, solo per brevi periodi Normally not present, only for short periods	ZONE 22	II	3D	Dc

Identificazione Ex
Ex identification
(Directive 94/9/EC)

Ex	II	2G	Ex	db	IIC	Gb .....

Apparecchiatura Ex
Utilizzate all'interno della zone a rischio di esplosione
- EN 60079-0 (2009)
- IEC 60079-0 ed 5.0

Ex Equipment
Use within the potentially explosive areas
- EN 60079-0 (2009)
- IEC 60079-0 ed 5.0

DISPOSITIVI ELETTRICI IN AREA DI GAS POTENZIALMENTE ESPLOSIVA ELECTRICAL DEVICES IN AREAS OF POTENTIALLY EXPLOSIVE GAS		CENELEC/IEC
o	Immersione in olio Oil immersion	EN 60079-6 IEC 60079-6
q	Polvere di riempimento Powder filling	EN 60079-5 IEC 60079-5
ma, mb, mc	Incapsulamento Encapsulation	EN 60079-18 IEC 60079-18
px, py, pz	Custodie pressurizzate Pressurized enclosures	EN 60079-2 IEC 60079-2
db	Apparecchiature a prova di esplosione Explosion proof equipment	EN 60079-1 IEC 60079-1
eb	Sicurezza aumentata Increased safety	EN 60079-7 IEC 60079-7
ia, ib, ic	Sicurezza intrinseca Intrinsic safety	EN 60079-11 IEC 60079-11
nA	Antiscintilla Non-sparking	EN 60079-15 IEC 60079-15
nC	Non infiammabile Non-incendive	
nL	Limitazione dell'energia Power-limited	
nR	Custodia a traspirazione semplificata Restricted-breathing enclosure	
nP	Custodia con pressurizzazione semplice Simplified pressurized enclosures	
op is, op pr, op sh	Radiazioni ottiche Optical radiation	EN 60079-28 IEC 60079-28

SETTORE SECTOR	GRUPPO GROUP	MATERIALE MATERIALS	INFIAMMABILITÀ FLAMMABILITY
Mineraria **Mining**	I	Grisù Firedamp	
Gas **Gas**	IIA	Acetone, benzina, metanolo, propan, toluene Acetone, petrol, propane, toluene	meno elevata less high
	IIB	Etilene, gas di dittà Ethylene, piped gas	elevata high
	IIC	Idrogeno, acetilene, disolfuro di carbonio Hydrogen, acetylene, carbon disulphide	molto elevata more high
Polvere **Dust**	IIIA	Pelucchi infiammabili Fammable lint	meno elevata less high
	IIIB	Polveri non conduttive Non-conductive gas	elevata high
	IIIC	Polveri conduttive Conductive gas	molto elevata more high

DISPOSITIVI ELETTRICI IN AREA DI POLVERE POTENZIALMENTE ESPLOSIVA ELECTRICAL DEVICES IN AREAS OF POTENTIALLY DUST-EXPLOSIVE AREAS		CENELEC/IEC
ta, tb, tc	Protezione di alloggiamento Protection by enclosures	EN 60079-31
ia, ib, ic	Sicurezza intrinseca Intrinsic safety	EN 60079-11
p, pD	Custodie pressurizzate Pressurized enclosuresn	EN 61241-4 EN 60079-2
maD, ma, mb, mc	Incapsulamento modellato Molded encapsulation	EN 60079-18

Tabella di compatibilità Tubi - Raccordi
Conduits - Fittings compatibility list

Tubi metallici pieghevoli
Pliable conduits

Tutte le connessioni tubo-raccordo offrono un grado di protezione IP66/67
Every connections conduit-connector offer a degree of protection IP66/67

RACCORDO FITTING	6070	607E	607ETX	607D	607PU*	607DBT
	Acciaio zincato rivestito in **PVC** Galvanized steel coated in **PVC** T min **-15°C** T max **+60°C**	**Acciaio zincato** rivestito in **EVA** Galvanized steel coated in **EVA** T min **-25°C** T max **+70°C**	**Acciaio zincato** rivestito in **EVA+treccia inox AISI 304** Galvanized steel coated in **EVA+AISI 304 braid** T min **-25°C** T max **+70°C**	**Acciaio zincato** rivestito in **PVC** Galvanized steel Coated in **PVC** T min **-15°C** T max **+70°C**	**Acciaio zincato** rivestito in **Poliuretano** Galvanized steel coated in **Polyurethane** T min **-40°C** T max **+105°C**	**Acciaio zincato** rivestito in **TPV** Galvanized steel coated in **TPV** T min **-40°C** T max **+140°C**
EX6014						
EX6014XX						
EX6015						
EX6024						
EX6025						
EX6117						
EX6117XX						
EXT06014						
EXT06117						

607PU*- Tubo utilizzato da IMQ nelle prove di certificazione dei raccordi con temperature ambiente -45°C +85°C
607PU* - Conduit used by IMQ in the fittings certification tests with environment temperature -45°C +85°C

Tabella di compatibilità Tubi - Raccordi
Conduits - Fittings compatibility list

Tubi metallici rigidi
Rigid conduits

Tutte le connessioni tubo-raccordo offrono un grado di protezione IP66/67
Every connections conduit-connector offer a degree of protection IP66/67

RACCORDO FITTING	6008-L Acciaio zincato ZL Galvanized steel ZL T min **-45°C** T max **+400°C**	6008-P Acciaio zincato ZL Galvanized steel ZL T min **-45°C** T max **+400°C**	6700 Acciaio inox AISI 304 AISI 304 stainless steel T min **-45°C** T max **+400°C**	6700A Acciaio inox AISI 316 AISI 316 stainless steel T min **-45°C** T max **+400°C**
EX6110				
EX6111				
EX6112				
EX6117				
EX6003				
EX6015				
EX6110-XX				
EX6111-XX				
EX6112-XX				
EX6117XX				

Raccordi metallici per tubi pieghevoli
Metallic connectors for pliable conduits

Boccola di bloccaggio in silicone
- La particolare forma troncoconica garantisce il bloccaggio esterno del tubo, garantendo una tenuta stagna IP66/IP67

Silicone lock bushing
- The particular truncated conical shape guarantee the external locking of conduit, providing IP66/IP67 seal

Guarnizione in silicone
Silicone seal

Virola metallica in zama zincata
- Protezione contro possibili danneggiamenti dei cavi
- avvitata all'interno del tubo, garantisce una elevata resistenza alla trazione e continuità elettrica

Galvanised zamak metallic ferrule
- Protection against possible damage of cables
- screwed inside the conduit, ensures a high tensile strength and electrical continuity

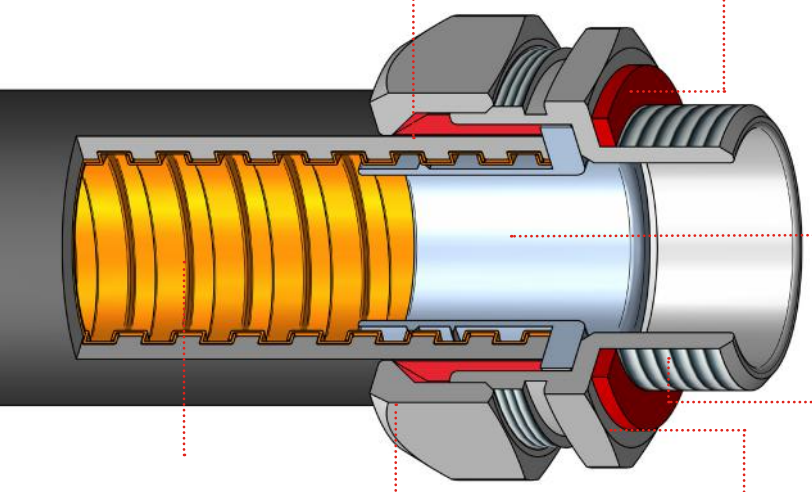

Filettatura
Disponibili diverse filettature

Threads
Different thread types available

Tubo pieghevole
Pliable conduit

Corpo del raccordo
- in ottone nichelato o acciaio inox
- liscio internamente per evitare il danneggiamento dei cavi
- elevata durata e affidabilità
- elevata resistenza alle sostanze aggressive

Connector body
- made of nickel plated brass or stainless steel
- internally smooth to prevent the damage of cables
- high durability and reliability
- high resistance to aggressive substances

Dado di serraggio
- in ottone nichelato o acciaio inox
- elevata resistenza alle sostanze aggressive

Lock nut
- made of nickel plated brass or stainless steel
- high resistance to aggressive substances

Raccordi metallici per tubi pieghevoli
Metallic connectors for pliable conduits

Caratteristiche
Characteristics

Zone

1 zone | 2 zone | 21 zone | 22 zone

Modi di protezione
Protection modes

Ex eb | Ex tb

II 2G Ex eb IIC Gb
II 2D Ex tb IIIC Db IP66/67

-45° °C +85°

- Standard IECEx
  IEC 60079-0; IEC 60079-7; IEC 60079-31
- Standard ATEX
  EN 60079-0; EN 60079-7; EN 60079-31
- Standard EAC
  TR CU 012
- Certificato IECEx
  IECEx IMQ 16.0007.U
- Certificato ATEX
  IMQ 16 ATEX 0013 U
- Certificato EAC
  TR CU C-IT.AA87.B.01256
- Classificazione
  Componenti Gruppo II – Categoria 2GD
- Grado di protezione secondo EN 60529
  IP66/IP67
- Resistenza alla trazione EN 61386
  1000 N (Pesante)
- Resistenza al carico sospeso EN 61386
  450 N (Pesante)
- Resistenza alla corrosione EN 61386
  2 (Media) ottone - 4 (alta) acciaio inox
- Proprietà elettriche EN 61386
  Continuità elettrica garantita

- Standard IECEx
  IEC 60079-0; IEC 60079-7; IEC 60079-31
- Standard ATEX
  EN 60079-0; EN 60079-7; EN 60079-31
- Standard EAC
  TR CU 012
- Certificate IECEx
  IECEx IMQ 16.0007.U
- Certificate ATEX
  IMQ 16 ATEX 0013 U
- Certificate EAC
  TR CU C-IT.AA87.B.01256
- Classification
  Components Group II – Category 2GD
- Protection degree in compliance with EN 60529 **IP66/IP67**
- Tensile strength EN 61386
  1000 N (Heavy)
- Suspended load capacity EN 61386
  450 N (Heavy)
- Corrosion resistance EN 61386
  2 (Medium) brass - 4 (high) stainless steel
- Electrical properties EN 61386
  Electrical continuity guaranteed

Composizione
Composition

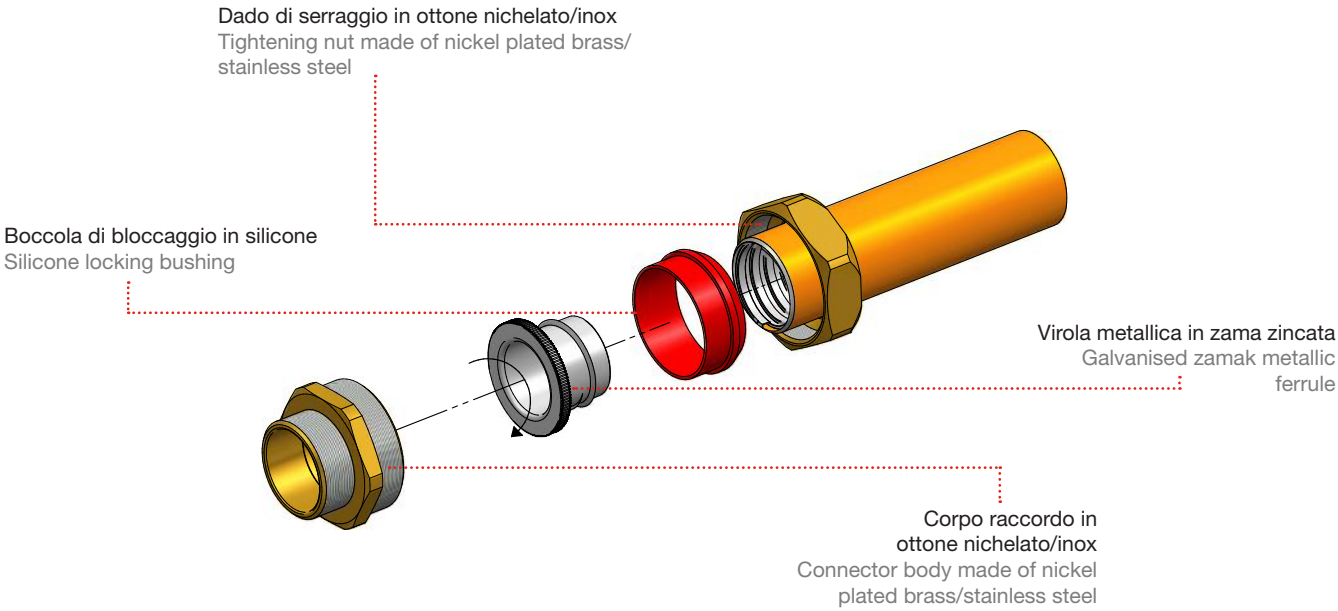

Raccordi metallici per tubi pieghevoli
Metallic connectors for pliable conduits

Maschio fisso in ottone nichelato
Fixed male made of nickel plated brass

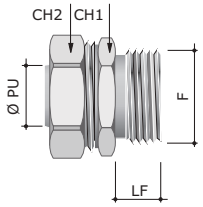

Materiali
- Corpo e dado in ottone nichelato
- Virola: lega di zama

Guarnizioni
- Tenuta sul tubo:
  boccola troncoconica in silicone
- Tenuta sul filetto maschio:
  rondella piana in silicone inclusa

Filettature
- Metrico CEI EN 60423 (IEC 60423)

A richiesta
- GAS cilindrico UNI ISO 228
- PG DIN 40430
- GAS conico ISO 7/1
- NPT ANSI B1 20.1

Materials
- Body and nut: nickel brass
- Ferrule: zamak alloy

Seals
- Conduit seal:
  silicone truncated conical bushing
- Sealing male thread:
  silicone flat washer supplied

Threads
- Metric CEI EN 60423 (IEC 60423)

Threads on request
- ISO 228 GAS Cylindrical
- PG in accordance with DIN 40430
- ISO 7/1 GAS tapered
- B1 20.1 NPT thread

-45° °C +85°

Metrico Metric

CODICE CODE	TUBO PIEGHEVOLE PLIABLE CONDUIT DN	DIMENSIONI mm DIMENSIONS mm F	ØPU	CH1	CH2	LF
EX6014-1016	10	M16 x 1,5	8,5	22	24	9
EX6014-16A	12	M16 x 1,5	10,0	24	26	9
EX6014-1616	16	M16 x 1,5	12,0	28	30	10
EX6014-20A	16	M20 x 1,5	13,8	28	30	10
EX6014-2020	21	M20 x 1,5	16,0	35	37	10
EX6014-25A	21	M25 x 1,5	18,0	35	37	12
EX6014-2527	27	M25 x 1,5	20,0	42	45	12
EX6014-32A	27	M32 x 1,5	24,0	42	45	12
EX6014-40A	40	M40 x 1,5	34,0	58	61	14
EX6014-4035	35	M40 x 1,5	32,0	50	52	14
EX6014-50A	51	M50 x 1,5	44,0	70	74	18
EX6014-5040	40	M50 x 1,5	38,0	58	61	18
EX6014-6350	51	M63 x 1,5	48,0	70	74	18

Raccordi metallici per tubi pieghevoli
Metallic connectors for pliable conduits

Femmina fisso in ottone nichelato
Fixed female made of nickel plated brass

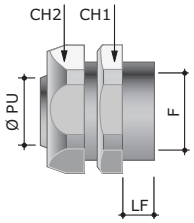

Materiali
- Corpo e dado in ottone nichelato
- Virola: lega di zama

Guarnizioni
- Tenuta sul tubo:
  boccola troncoconica in silicone

Filettature
- Metrico CEI EN 60423 (IEC 60423)

A richiesta
- GAS cilindrico UNI ISO 228

Materials
- Body and nut: nickel brass
- Ferrule: zamak alloy

Seals
- Conduit seal:
  silicone truncated conical bushing

Threads
- Metric CEI EN 60423 (IEC 60423)

On request
- ISO 228 GAS Cylindrical

-45° °C +85°

Metrico Metric

CODICE CODE	TUBO PIEGHEVOLE PLIABLE CONDUIT DN	DIMENSIONI mm DIMENSIONS mm F	ØPU	CH1	CH2	LF
EX6015-10A	10	M16 x 1,5	8,5	22	24	12
EX6015-12A	12	M16 x 1,5	10,0	24	26	12
EX6015-16A	16	M16 x 1,5	13,8	28	30	14,5
EX6015-20	16	M20 x 1,5	13,8	28	30	14,5
EX6015-2020	21	M20 x 1,5	18,0	35	37	14
EX6015-25	21	M25 x 1,5	18,0	35	37	12
EX6015-2527	27	M25 x 1,5	23,0	42	45	14
EX6015-32A	27	M32 x 1,5	24,0	42	45	15
EX6015-3235	35	M32 x 1,5	30,0	50	52	15
EX6015-4035	35	M40 x 1,5	32,0	50	52	17
EX6015-40	40	M40 x 1,5	38,0	58	61	20
EX6015-5040	40	M50 x 1,5	38,0	58	61	23
EX6015-50	51	M50 x 1,5	48,0	70	74	19,5
EX6015-6350	51	M63 x 1,5	48,0	70	74	21,5

Raccordi metallici per tubi pieghevoli
Metallic connectors for pliable conduits

Maschio fisso in acciaio inox AISI 316L
AISI 316L stainless steel fixed male

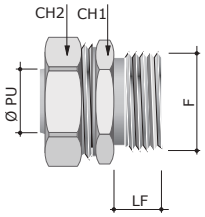

Materiali
- Corpo e dado in acciaio inox AISI 316L (X2CrNiMo 17-12-21.4404 UNI EN 10088-1)
- Virola: lega di zama

Guarnizioni
- Tenuta sul tubo: boccola troncoconica in silicone
- Tenuta sul filetto maschio: rondella piana in silicone (fornita in dotazione)

Filettature
- Metrico CEI EN 60423 (IEC 60423)

Materials
- Body and nut in stainless steel AISI 316L (X2CrNiMo 17-12-21.4404 UNI EN 10088-1)
- Ferrule: zamak alloy

Seals
- Conduit seal: silicone truncated conical bushing
- Sealing male thread: silicone flat washer (supplied)

Threads
- Metric CEI EN 60423 (IEC 60423)

-45°C +85°

Metrico Metric

CODICE CODE	TUBO PIEGHEVOLE PLIABLE CONDUIT DN	DIMENSIONI mm DIMENSIONS mm F	ØPU	CH1	CH2	LF
EX6014XX16A	12	M16 x 1,5	10	27	27	9
EX6014XX1616	16	M16 x 1,5	12	30	30	10
EX6014XX20A	16	M20 x 1,5	13,8	30	30	10
EX6014XX2020	21	M20 x 1,5	16	36	36	10
EX6014XX25A	21	M25 x 1,5	18	36	36	12
EX6014XX32A	27	M32 x 1,5	24	46	46	12
EX6014XX4035	35	M40 x 1,5	32	50	55	14
EX6014XX5040	40	M50 x 1,5	38	60	60	18

Raccordi metallici per tubi pieghevoli
Metallic connectors for pliable conduits

Raccordi curvi
Elbow connectors

-45°°C +85°

Il loro utilizzo è consigliato per una corretta applicazione dei tubi pieghevoli evitando pieghe e torsioni che danneggerebbero sia i tubi che i cavi al loro interno, ottenendo inoltre una riduzione di ingombro nei cablaggi.

Materiali
- Corpo e dado: ottone nichelato
- Virola: lega di zama

Guarnizioni
- Tenuta sul tubo: boccola troncoconica in silicone
- Tenuta tra elementi curvi: O-Ring in silicone
- Tenuta sul filetto maschio: O-Ring in silicone incluso

Filettatura
- Metrico CEI EN 60423 (IEC 60423)

Their use is recommended for a correct application of the pliable conduits preventing bends and torsion that would damage both the conduit that the cables inside them, getting also a reduction in the size of wirings.

Materials
- Body and nut: nickel brass
- Ferrule: zamak alloy

Seals
- Conduit seal: silicone truncated conical bushing
- Curved elements seal: silicone O-Ring
- Sealing male thread: silicone O-Ring supplied

Thread
- Metric CEI EN 60423 (IEC 60423)

A 45° in ottone nichelato
45° made of nickel plated brass

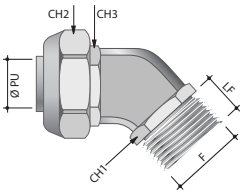

Metrico Metric

CODICE CODE	TUBO PIEGHEVOLE PLIABLE CONDUIT DN	DIMENSIONI mm DIMENSIONS mm F	ØPU	CH1	CH2	CH3	LF
EX6024-1610	10	M16 x 1,5	8,5	19	22	24	10
EX6024-1612	12	M16 x 1,5	10,0	19	24	26	10
EX6024-1616	16	M16 x 1,5	11,5	19	28	30	10
EX6024-2016	16	M20 x 1,5	13,8	23	28	30	10
EX6024-2020	21	M20 x 1,5	15,0	23	35	37	10
EX6024-2520	21	M25 x 1,5	18,0	28	35	37	10
EX6024-2527	27	M25 x 1,5	20,0	28	42	45	10
EX6024-3227	27	M32 x 1,5	24,0	36	42	45	10

A 90° in ottone nichelato
90° made of nickel plated brass

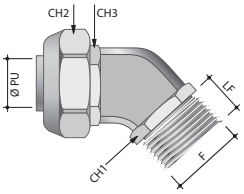

Metrico Metric

CODICE CODE	TUBO PIEGHEVOLE PLIABLE CONDUIT DN	DIMENSIONI mm DIMENSIONS mm F	ØPU	CH1	CH2	CH3	LF
EX6025-1610	10	M16 x 1,5	8,5	19	22	24	10
EX6025-1612	12	M16 x 1,5	10,0	19	24	26	10
EX6025-1616	16	M16 x 1,5	11,5	19	28	30	10
EX6025-2016	16	M20 x 1,5	13,8	23	28	30	10
EX6025-2020	21	M20 x 1,5	15,0	23	35	37	10
EX6025-2520	21	M25 x 1,5	18,0	28	35	37	10
EX6025-2527	27	M25 x 1,5	20,0	28	42	45	10
EX6025-3227	27	M32 x 1,5	24,0	36	42	45	10

Raccordi metallici per tubi pieghevoli
Metallic connectors for pliable conduits

A doppio bloccaggio per tubi metallici pieghevoli protetti con treccia
Double locking for metal conduits protected by braided sleeving

Virola metallica in zama zincata
- Protezione contro possibili danneggiamenti dei cavi
- avvitata all'interno del tubo, garantisce una elevata resistenza alla trazione e continuità elettrica

Galvanised zamak metallic ferrule
- Protection against possible damage of cables
- screwed inside the conduit, ensures a high tensile strength and electrical continuity.

Corpo intermedio
- in ottone nichelato
- alta resistenza meccanica
- elevata resistenza alle sostanze aggressive
- serraggio treccia sull'intera circonferenza

Intermediate body
- Made of nickel plated brass
- high mechanical resistance
- high resistance to aggressive substances
- braid sleeving held securely around the whole circumference

Guarnizione in silicone
Silicone seal

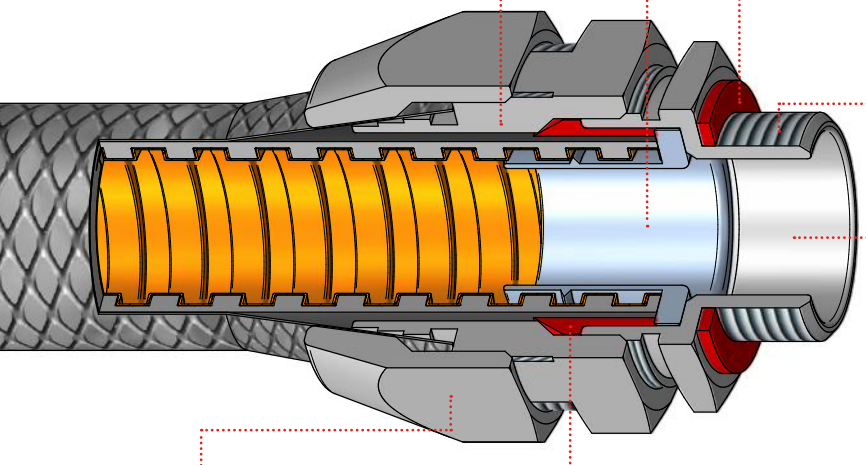

Filettatura
Disponibili diverse filettature

Thread
Different thread types available

Corpo del raccordo
- in ottone nichelato
- liscio internamente per evitare il danneggiamento dei cavi
- elevata durata e affidabilità
- elevata resistenza alle sostanze aggressive

Connector body
- made of nickel plated brass
- internally smooth to prevent the damage of cables
- high durability and reliability
- high resistance to aggressive substances

Dado di serraggio
- in ottone nichelato;
- elevata resistenza alle sostanze aggressive
- elevata resistenza alla trazione e al carico sospeso

Lock nut
- Made of nickel plated brass;
- high resistance to aggressive substances
- high resistance to tensile strenght and suspended load capacity.

Boccola di bloccaggio in silicone
- La particolare forma troncoconica garantisce il bloccaggio esterno del tubo, garantendo una tenuta stagna IP66/IP67

Silicone lock bushing
- The particular truncated conical shape guarantees the external locking of conduit, providing IP66/IP67 seal.

Raccordi metallici per tubi pieghevoli
Metallic connectors for pliable conduits

Caratteristiche
Characteristics

Consentono il doppio bloccaggio del tubo e della treccia metallica che lo riveste. Tutti i raccordi sono in ottone nichelato.

Questa soluzione presenta una serie di vantaggi:
- Eccellente resistenza alla trazione
- Elevato grado IP con tutti i tipi di rivestimento del tubo
- Impedisce forature da contatto accidentale con l'estremità della treccia
- Serraggio treccia sull'intera circonferenza

The connectors ensure double locking of the conduit and the protective metal braid sleeving. All connectors are made of nickel plated brass.

This solution has a number of advantages:
- Excellent resistance to tensile
- High IP rating with all types of conduit coatings
- Prevents piercing caused by accidental contact with the end of the sleeving
- Braid sleeving held securely around the whole circumference

Zone

1 zone | 2 zone | 21 zone | 22 zone

Modi di protezione
Protection modes

Exeb | Extb

II 2G Ex eb IIC Gb
II 2D Ex tb IIIC Db IP66/67

-45°C +85°

- Standard IECEx
  IEC 60079-0; IEC 60079-7; IEC 60079-31
- Standard ATEX
  EN 60079-0; EN 60079-7; EN 60079-31
- Standard EAC
  TR CU 012
- Certificato IECEx
  IECEx IMQ 16.0007.U
- Certificato ATEX
  IMQ 16 ATEX 0013 U
- Certificato EAC
  TR CU C-IT.AA87.B.01256
- Classificazione
  Componenti Gruppo II – Categoria 2GD
- Grado di protezione secondo EN 60529
  IP66/IP67
- Resistenza alla trazione EN 61386
  1000 N (Pesante)
- Resistenza al carico sospeso EN 61386
  450 N (Pesante)
- Resistenza alla corrosione EN 61386
  2 (Media) ottone
- Proprietà elettriche EN 61386
  Continuità elettrica garantita

- Standard IECEx
  IEC 60079-0; IEC 60079-7; IEC 60079-31
- Standard ATEX
  EN 60079-0; EN 60079-7; EN 60079-31
- Standard EAC
  TR CU 012
- Certificate IECEx
  IECEx IMQ 16.0007.U
- Certificate ATEX
  IMQ 16 ATEX 0013 U
- Certificate EAC
  TR CU C-IT.AA87.B.01256
- Classification
  Components Group II – Category 2GD
- Connector protection degree in compliance with EN 60529 **IP66/IP67**
- Tensile strength EN 61386
  1000 N (Heavy)
- Suspended load capacity EN 61386
  450 N (Heavy)
- Corrosion resistance EN 61386
  2 (Medium) brass
- Electrical properties EN 61386
  Electrical continuity guaranteed

Abbinamento
Combination

607ETX

Tubi con rivestimento plastico LISCIO
Conduits with SMOOTH plastic coating

Versione raccordo
Connector version

T0

Raccordi metallici per tubi pieghevoli
Metallic connectors for pliable conduits

Maschio fisso a doppio bloccaggio
Fixed male double locking

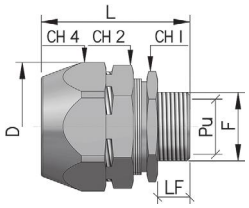

Materiali
- Corpi e dado: ottone nichelato
- Virola: lega di zama

Guarnizioni
- Tenuta sul tubo pieghevole: boccola troncoconica in silicone
- Tenuta sul filetto maschio: rondella piana in silicone inclusa

Filettature
- Metrico CEI EN 60423 (IEC 60423)

Materials
- Body and nut: nickel brass
- Ferrule: zamak alloy

Seals
- Sealing on pliable conduit: silicone truncated conical bushing
- Sealing male thread: silicone flat washer supplied

Threads
- Metric CEI EN 60423 (IEC 60423)

CODICE CODE	TUBO PIEGHEVOLE PLIABLE CONDUIT DN	DIMENSIONI mm DIMENSIONS mm F	ØPU	CH1	CH2	CH4	LF	D	L
EXT06014-1016	10	M16×1,5	8,5	22	26	28	9	31	44
EXT06014-16A	12	M16×1,5	10,0	24	28	30	9	34	45
EXT06014-20A	16	M20×1,5	13,8	28	30	35	10	39	51
EXT06014-2020	21	M20×1,5	16,0	35	39	42	10	47	54
EXT06014-25A	21	M25×1,5	18,0	35	39	42	12	47	55
EXT06014-32A	27	M32×1,5	24,0	42	50	50	12	56	61
EXT06014-4035	35	M40×1,5	32,0	50	55	60	14	64	61
EXT06014-40A	40	M40×1,5	34,0	58	60	65	14	72	66
EXT06014-5040	40	M50×1,5	38,0	58	60	65	18	72	70
EXT06014-50A	51	M50×1,5	44,0	70	80	80	18	87	75
EXT06014-6350	51	M63×1,5	48,0	70	80	80	18	87	75

Raccordi metallici per tubi pieghevoli
Metallic connectors for pliable conduits

Tubo rigido - Tubo pieghevole a doppio bloccaggio
Double locking for rigid conduit - pliable conduit

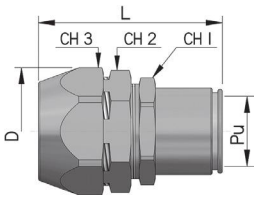

Materiali
- Corpi e dado: ottone nichelato
- Virola: lega di zama

Guarnizioni
- Tenuta sul tubo pieghevole: boccola troncoconica in silicone
- Tenuta sul tubo rigido: O-Ring in silicone

Filettature
- Metrico CEI EN 60423 (IEC 60423)

Materials
- Body and nut: nickel brass
- Ferrule: zamak alloy

Seals
- Sealing on pliable conduit: silicone truncated conical bushing
- Sealing on rigid conduit: silicone O-Ring

Threads
- Metric CEI EN 60423 (IEC 60423)

Accessori ai prodotti coperti da certificato Atex IECEx
Accessories products covered by Atex IECEx certificate

CODICE CODE	TUBO PIEGHEVOLE PLIABLE CONDUIT DN	TUBO RIGIDO RIGID CONDUIT DN	DIMENSIONI mm DIMENSIONS mm ØPU	CH1	CH2	CH3	L	D
EXT06117-10N	10	16	8,5	24	26	28	60	31
EXT06117-12N	12	16	10,0	24	28	30	61	34
EXT06117-16N	16	16	13,8	28	30	35	65	39
EXT06117-2020	21	20	18,0	35	39	42	68	47
EXT06117-25N	21	25	18,0	35	39	42	68	47
EXT06117-32N	27	32	24,0	42	50	50	77	56
EXT06117-3235	35	32	32,0	50	55	60	76	64
EXT06117-4035	35	40	32,0	50	55	60	81	64
EXT06117-40	40	40	38,0	58	60	65	85	72
EXT06117-5040	40	50	38,0	58	60	65	85	72
EXT06117-50	51	50	48,0	70	80	80	87	87

Raccordi a innesto rapido
Quick coupling fittings

Caratteristiche per tubi metallici rigidi
Characteristics for metal rigid conduits

Sistema di bloccaggio brevettato con sfere di acciaio
- velocità e semplicità di installazione;
- conducibilità elettrica garantita
- non scalfisce la zincatura del tubo, eliminando la possibile creazione di punti di ossidazione

Patented locking system with steel balls
- fast and easy installation
- electrical conductivity guaranteed
- it does not scratches the galvanizing of the conduit, avoiding the possible creation of oxidation points

Anello di blocco
Locking ring

Molla di spinta in acciaio inox
Pressure spring made of stainless steel

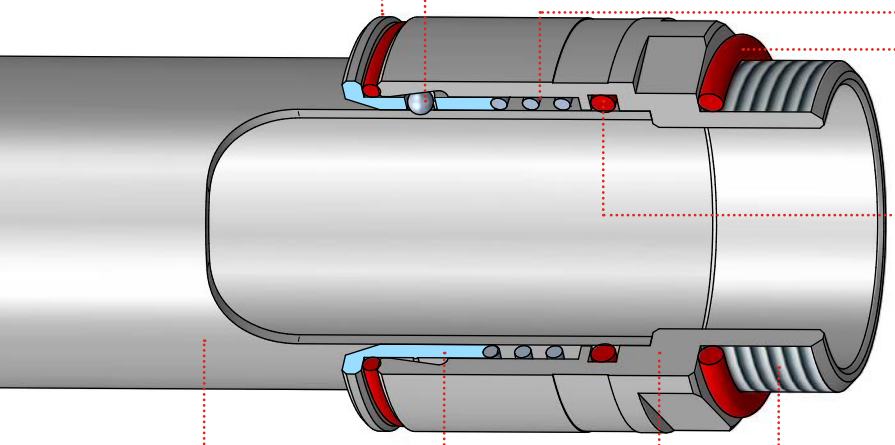

Guarnizione di tenuta in silicone
Silicone seal

Filettatura
Thread

Tubo rigido in acciaio
Steel rigid conduit

Anello portasfere
In ottone nichelato o acciaio inox
Ring support balls
made of nickel plated brass or stainless steel

Corpo del raccordo
- in ottone nichelato/acciaio inox
- liscio internamente per evitare il danneggiamento dei cavi
- elevata durata e affidabilità
- elevata resistenza alle sostanze aggressive

Connector body
- made of nickel plated brass/ stainless steel
- internally smooth to prevent the damage of cables
- high durability and reliability
- high resistance to aggressive substances

Raccordi a innesto rapido
Quick coupling fittings

Sistema di bloccaggio
Locking system

- Il sistema di bloccaggio rapido permette con un semplice movimento di fissare il tubo nell'accessorio
- La molla conferisce una pressione sulle sfere d'acciaio che permette il bloccaggio del tubo assicurando una elevata resistenza alla trazione e garantendo una continuità elettrica nel rispetto della norma CEI EN 61386
- Non necessita di filettatura
- Non è richiesto l'uso di attrezzature per l'installazione
- Non necessita di saldatura
- Un anello di blocco fornito in dotazione impedisce che il raccordo possa essere smontato senza l'utilizzo di utensili (come richiesto dalle Direttive ATEX IECEx)
- La facilità di installazione di questi raccordi consente una notevole riduzione dei tempi di montaggio

- The quick locking system allows to fix the conduit in the accessory with a simple movement
- The spring puts a pressure on the steel balls which allows to lock the conduit providing a high resistance to tensile strenght and an electrical continuity in compliance with CEI EN 61386
- No need of threads
- It is not required to use installation tools
- No need of welding
- A locking ring supplied prevents that the fitting can be disassembled without the use of tools (as required by the ATEX/IECEx)
- The semplicity of the installation of these connectors, allows to reduce the installation time considerably

Istruzioni di montaggio
Installation instruction

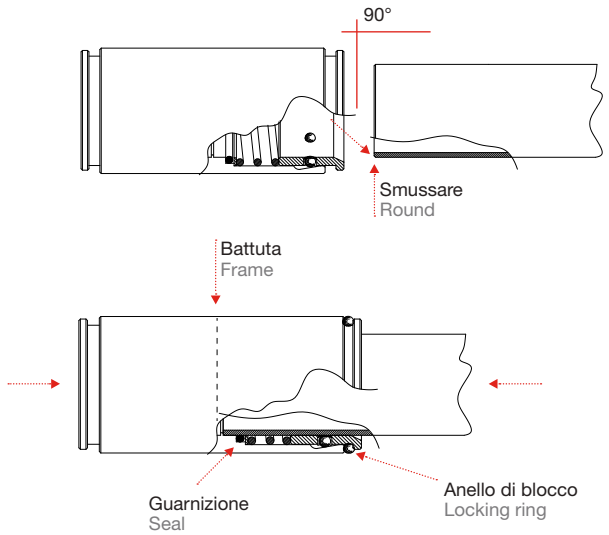

La guarnizione di tenuta garantisce un elevato grado di protezione IP (IP66/IP67). Per una tenuta garantita è sufficiente seguire alcune semplici regole:
- il tubo deve essere tagliato ad angolo retto e sbavato per evitare di danneggiare la guarnizione e il cavo
- il tubo deve essere spinto in battuta vincendo l'attrito della guarnizione con una leggera rotazione
- inserire l'anello di blocco per impedire lo smontaggio senza utensili.

N.B. I tubi devono essere realizzati in conformità alla norma CEI EN 61386

The seal ensures a high IP protection (IP66/IP67). To achieve a tight sealing just follow some simple rules:
- the conduit must be cut square and deburred to prevent damage of the seal and the cable
- push the conduit until tight and gently rotate to overcome seal resistance
- insert the locking ring to prevent dismantling without tools

N.B. The conduits must be manufactured in compliance with standard IEC 61386

Accoppiamento raccordo-ghiera metallica
Coppia di serraggio minimo per tutela garanzia IP66/67 con guarnizioni in dotazione, 8Nm

Connection fitting-metallic locknut
Tightening torque for protection warranty IP66/67 with supplied seals, 8Nm

Raccordi a innesto rapido
Quick coupling fittings

In ottone nichelato ATEX IECEx
In nickel plated brass ATEX IECEx

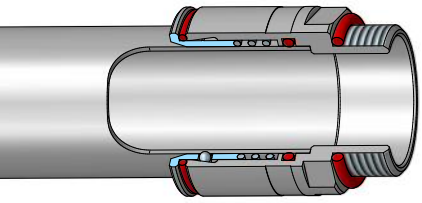

Materiali
- Corpo e anello portasfere: ottone nichelato
- Molla di spinta: acciaio inox AISI 316
- Sfere: acciaio inox AISI 420
- Anello di blocco: O-Ring in silicone

Guarnizioni
- Tenuta sul tubo: O-Ring in silicone
- Tenuta sul filetto maschio: O-Ring in silicone incluso

Filettature
- Metrico CEI EN 60423 (IEC 60423)

A richiesta
- GAS cilindrico UNI ISO 228

Materials
- Body and Ring support balls: nickel brass
- Pressure spring: AISI 316 stainless steel
- Balls: AISI 420 stainless steel
- Locking ring: silicone O-Ring

Seals
- Sealing conduit: silicone O-Ring
- Sealing male thread: silicone O-Ring supplied

Threads
- Metric CEI EN 60423 (IEC 60423)

On request
- ISO 228 GAS Cylindrical

Zone

1 zone · 2 zone · 21 zone · 22 zone

Modi di protezione
Protection modes

Ex eb · Ex tb

II 2G Ex eb IIC Gb
II 2D Ex tb IIIC Db IP66/67

-45° °C +85°

- Standard IECEx
  IEC 60079-0; IEC 60079-7; IEC 60079-31
- Standard ATEX
  EN 60079-0; EN 60079-7; EN 60079-31
- Standard EAC
  TR CU 012
- Certificato IECEx
  IECEx IMQ 16.0007.U
- Certificato ATEX
  IMQ 16 ATEX 0013 U
- Certificato EAC
  TR CU C-IT.AA87.B.01256
- Classificazione
  Componenti Gruppo II – Categoria 2GD
- Grado di protezione secondo EN 60529
  IP66/IP67
- Resistenza alla trazione EN 61386
  1000 N (Pesante)
- Resistenza al carico sospeso EN 61386
  450 N (Pesante)
- Resistenza alla corrosione EN 61386
  2 (Medio) ottone
- Proprietà elettriche EN 61386
  Continuità elettrica garantita

- Standard IECEx
  IEC 60079-0; IEC 60079-7; IEC 60079-31
- Standard ATEX
  EN 60079-0; EN 60079-7; EN 60079-31
- Standard EAC
  TR CU 012
- Certificate IECEx
  IECEx IMQ 16.0007.U
- Certificate ATEX
  IMQ 16 ATEX 0013 U
- Certificate EAC
  TR CU C-IT.AA87.B.01256
- Classification
  Components Group II – Category 2GD
- Protection degree in compliance with EN 60529 **IP66/IP67**
- Tensile strength EN 61386
  1000 N (Heavy)
- Suspended load capacity EN 61386
  450 N (Heavy)
- Corrosion resistance EN 61386
  2 (Medium) brass
- Electrical properties EN 61386
  Electrical continuity guaranteed

Raccordi a innesto rapido
Quick coupling fittings

Tubo - Tubo in ottone nichelato
Conduit - Conduit made of nickel plated brass

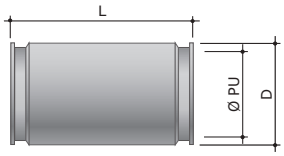

Accessori ai prodotti coperti da certificato Atex IECEx
Accessories products covered by Atex IECEx certificate

CODICE CODE	DIAMETRO TUBO DIAMETER CONDUIT DN	DIMENSIONI mm DIMENSIONS mm ØPU	L	D
EX6110-16N	16	15	64	23
EX6110-20N	20	19	64	27
EX6110-25N	25	24	64	32
EX6110-32N	32	31	66	39
EX6110-40	40	39	83	50
EX6110-50	50	49	83	60
EX6110-63N	63	61	89	75

Tubo - Scatola filetto maschio in ottone nichelato
Conduit - Box male thread made of nickel plated brass

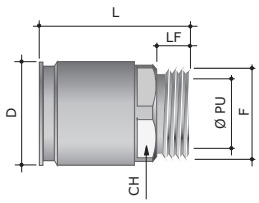

CODICE CODE	DIAMETRO TUBO DIAMETER CONDUIT DN	DIMENSIONI mm DIMENSIONS mm F	ØPU	CH	LF	D	L
EX6111-A16N	16	M16×1,5	12,7	21	10	23	45
EX6111-A20N	20	M20×1,5	16,0	25	10	27	45,5
EX6111-A25N	25	M25×1,5	21,0	30	10	32	46,5
EX6111-A32N	32	M32×1,5	27,5	37	12	39	49,5
EX6111-A40	40	M40×1,5	35,0	47	14	50	57
EX6111-A50	50	M50×1,5	45,0	56	14	60	57
EX6111-A63N	63	M63×1,5	55,0	ø75	14	75	65,5

Raccordi a innesto rapido
Quick coupling fittings

Tubo - Filetto femmina in ottone nichelato
Conduit - Female thread made of nickel plated brass

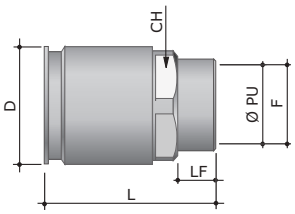

Metrico Metric

CODICE CODE	DIAMETRO TUBO DIAMETER CONDUIT DN	DIMENSIONI mm DIMENSIONS mm F	ØPU	CH	LF	D	L
EX6112-A16	16	M16×1,5	14,5	21	10	23	43
EX6112-A20	20	M20×1,5	18,5	25	10	27	43
EX6112-A25	25	M25×1,5	23,5	29	10	32	43
EX6112-A32	32	M32×1,5	30,5	37	12	39	46
EX6112-A40	40	M40×1,5	38,5	47	15	50	58,5
EX6112-A50	50	M50×1,5	48,5	56	15	60	59
EX6112-A63N	63	M63×1,5	57,0	ø67	21,5	75	71,5

Raccordi a innesto rapido
Quick coupling fittings

Tubo rigido - Tubo pieghevole in ottone nichelato
Rigid conduit - Pliable conduits made of nickel plated brass

Accessori ai prodotti coperti da certificato Atex IECEx
Accessories products covered by Atex IECEx certificate

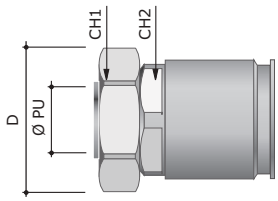

CODICE CODE	TUBO RIGIDO RIGID CONDUIT DN	TUBO FLESSIBILE PLIABLE CONDUIT DN	DIMENSIONI mm DIMENSIONS mm ØPU	CH1	CH2	D
EX6117-10N	16	10	8,5	24	24	27
EX6117-12N	16	12	10,0	26	24	29
EX6117-16N	16	16	13,8	30	28	33
EX6117-20N	20	16	13,8	30	28	33
EX6117-2020	20	21	18,0	37	35	40
EX6117-25N	25	21	18,0	37	35	40
EX6117-2527	25	27	23,0	45	42	50
EX6117-32N	32	27	24,0	45	42	50
EX6117-3235	32	35	30,0	52	50	55
EX6117-4035	40	35	32,0	52	50	55
EX6117-40	40	40	38,0	61	58	64
EX6117-5040	50	40	38,0	61	58	64
EX6117-50	50	51	48,0	74	70	78
EX6117-63N	63	51	48,0	74	75	78

Raccordi a innesto rapido
Quick coupling fittings

In acciaio Inox 316 ATEX IECEx
In AISI 316L stainless steel ATEX IECEx

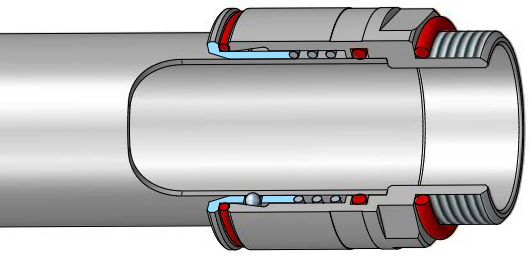

Materiali
- Corpo e anello portasfere: acciaio inox AISI 316
- Molla di spinta: acciaio inox AISI 316
- Sfere: acciaio inox AISI 420
- Anello di blocco: O-Ring in silicone

Guarnizioni
- Tenuta sul tubo: O-Ring in silicone
- Tenuta sul filetto maschio: O-Ring in silicone inclusa

Filettature
- Metrico CEI EN 60423 (IEC 60423)

Materials
- Body and Ring support balls: AISI 316 stainless steel
- Pressure spring: AISI 316 stainless steel
- Balls: AISI 420 stainless steel
- Locking ring: silicone O-Ring

Seals
- Sealing conduit: silicone O-Ring
- Sealing male thread: silicone O-Ring supplied

Threads
- Metric CEI EN 60423 (IEC 60423)

- Standard IECEx **IEC 60079-0; IEC 60079-7; IEC 60079-31**
- Standard ATEX **EN 60079-0; EN 60079-7; EN 60079-31**
- Standard EAC **TR CU 012**
- Certificato IECEx **IECEx IMQ 16.0007.U**
- Certificato ATEX **IMQ 16 ATEX 0013 U**
- Certificato EAC **TR CU C-IT.AA87.B.01256**
- Classificazione **Componenti Gruppo II – Categoria 2GD**
- Grado di protezione secondo EN 60529 **IP66/IP67**
- Resistenza alla trazione EN 61386 **1000 N (Pesante)**
- Resistenza al carico sospeso EN 61386 **450 N (Pesante)**
- Resistenza alla corrosione EN 61386 **4 (Alta)**
- Proprietà elettriche EN 61386 **Continuità elettrica garantita**

- Standard IECEx **IEC 60079-0; IEC 60079-7; IEC 60079-31**
- Standard ATEX **EN 60079-0; EN 60079-7; EN 60079-31**
- Standard EAC **TR CU 012**
- Certificate IECEx **IECEx IMQ 16.0007.U**
- Certificate ATEX **IMQ 16 ATEX 0013 U**
- Certificate EAC **TR CU C-IT.AA87.B.01256**
- Classification **Components Group II – Category 2GD**
- Protection degree in compliance with EN 60529 **IP66/IP67**
- Tensile strength EN 61386 **1000 N (Heavy)**
- Suspended load capacity EN 61386 **450 N (Heavy)**
- Corrosion resistance EN 61386 **4 (High)**
- Electrical properties EN 61386 **Electrical continuity guaranteed**

Zone

1 zone · 2 zone · 21 zone · 22 zone

Modi di protezione
Protection modes

Ex eb · Ex tb

II 2G Ex eb IIC Gb
II 2D Ex tb IIIC Db IP66/67

-45° °C +85°

Raccordi a innesto rapido
Quick coupling fittings

Tubo - Tubo in acciaio inox AISI 316L - art. EX6110-XX
Conduit - Conduit made of AISI 316L stainless steel - art. EX6110-XX

Accessori ai prodotti coperti da certificato Atex IECEx
Accessories products covered by Atex IECEx certificate

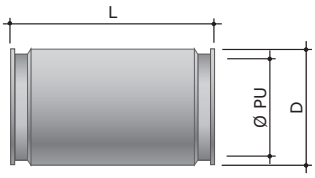

CODICE CODE	DIAMETRO TUBO DIAMETER CONDUIT DN	DIMENSIONI mm DIMENSIONS mm ØPU	L	D
EX6110-16XX	16	15	64	24
EX6110-20XX	20	19	64	28
EX6110-25XX	25	24	64	32
EX6110-32XX	32	31	66	40
EX6110-40XX	40	39	83	50
EX6110-50XX	50	49	83	60
EX6110-63XX	63	61	89	74,5

Tubo - Scatola filetto maschio in acciaio inox AISI 316L
Conduit - Box male thread made of AISI 316L stainless steel

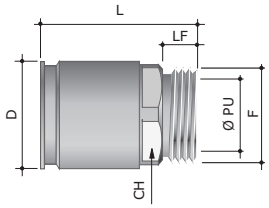

CODICE CODE	DIAMETRO TUBO DIAMETER CONDUIT DN	F	DIMENSIONI mm DIMENSIONS mm ØPU	CH	LF	D	L
EX6111-16XX	16	M16×1,5	12,7	21	10	24	45
EX6111-20XX	20	M20×1,5	16,0	25	10	28	45,5
EX6111-25XX	25	M25×1,5	21,0	30	10	32	46,5
EX6111-32XX	32	M32×1,5	27,5	37	12	40	49,5
EX6111-40XX	40	M40×1,5	35,0	47	14	50	57
EX6111-50XX	50	M50×1,5	45,0	56	14	60	57
EX6111-63XX	63	M63×1,5	55,0	ø74,5	14	74,5	65,5

Raccordi a innesto rapido
Quick coupling fittings

Tubo - Filetto femmina in acciaio inox AISI 316L
Conduit - Female thread made of AISI 316L stainless steel

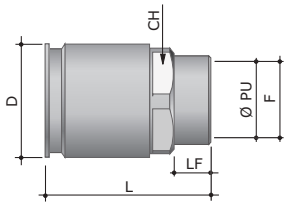

CODICE CODE	DIAMETRO TUBO DIAMETER CONDUIT DN	DIMENSIONI mm DIMENSIONS mm F	ØPU	CH	LF	D	L
EX6112-16XX	16	M16×1,5	14,5	21	10	24	43
EX6112-20XX	20	M20×1,5	18,5	25	10	28	43
EX6112-25XX	25	M25×1,5	23,5	29	10	32	43
EX6112-32XX	32	M32×1,5	30,5	37	12	39	46
EX6112-40XX	40	M40×1,5	38,5	46	15	50	58,5
EX6112-50XX	50	M50×1,5	48,5	56	15	60	59
EX6112-63XX	63	M63×1,5	57	ø67	21,5	74,5	71,5

Tubo rigido - Tubo pieghevole in acciaio inox AISI 316L
Rigid conduit - Pliable conduit connectors made of AISI 316L stainless steel

Accessori ai prodotti coperti da certificato Atex IECEx
Accessories products covered by Atex IECEx certificate

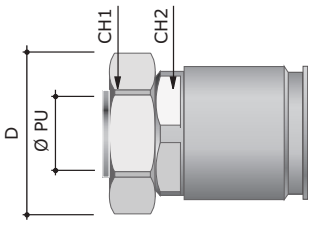

CODICE CODE	TUBO RIGIDO RIGID CONDUIT DN	TUBO PIEGHEVOLE PLIABLE CONDUIT DN	DIMENSIONI mm DIMENSIONS mm ØPU	CH1	CH2	D
EX6117XX20N	20	16	13,8	30	30	33
EX6117XX25N	25	21	18,0	36	36	40
EX6117XX32N	32	27	24,0	46	46	50
EX6117XX4035	40	35	32,0	55	50	60
EX6117XX5040	50	40	38,0	60	60	64
EX6117XX63N	63	51	48	74	ø74,5	80

Manicotti filettati
Couplings

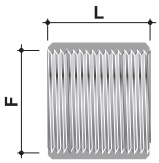

Materiali
- Ottone nichelato

Guarnizioni
- non incluse

Filettature
- Metrico CEI EN 60423 (IEC 60423)

- Standard IECEx
  IEC 60079-0; IEC 60079-7; IEC 60079-31
- Standard ATEX
  EN 60079-0; EN 60079-7; EN 60079-31
- Standard EAC
  TR CU 012
- Certificato IECEx
  IECEx IMQ 16.0007.U
- Certificato ATEX
  IMQ 16 ATEX 0013 U
- Certificato EAC
  TR CU C-IT.AA87.B.01256
- Classificazione
  Componenti Gruppo II – Categoria 2GD
- Grado di protezione secondo EN 60529
  IP66/IP67
- Resistenza alla corrosione EN 61386
  2 (Medio)
- Proprietà elettriche EN 61386
  Continuità elettrica garantita

Material
- Nickel brass

Seals
- Not included

Thread
- Metric CEI EN 60423 (IEC 60423)

- Standard IECEx
  IEC 60079-0; IEC 60079-7; IEC 60079-31
- Standard ATEX
  EN 60079-0; EN 60079-7; EN 60079-31
- Standard EAC
  TR CU 012
- Certificate IECEx
  IECEx IMQ 16.0007.U
- Certificate ATEX
  IMQ 16 ATEX 0013 U
- Certificate EAC
  TR CU C-IT.AA87.B.01256
- Classification
  Components Group II – Category 2GD
- Protection degree in compliance with EN 60529 **IP66/IP67**
- Corrosion resistance EN 61386
  2 (Medium)
- Electrical properties EN 61386
  Electrical continuity guaranteed

Zone

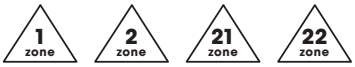

Modi di protezione
Protection modes

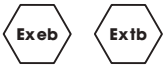

II 2G Ex eb IIC Gb
II 2D Ex tb IIIC Db IP66/67

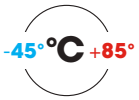

Metrico Metric

CODICE CODE	DIAMETRO TUBO DIAMETER CONDUIT DN	DIMENSIONI mm DIMENSIONS mm F	L
EX6003-16A	16	M16×1,5	27
EX6003-20	20	M20×1,5	30
EX6003-25	25	M25×1,5	36
EX6003-32A	32	M32×1,5	40
EX6003-40	40	M40×1,5	40
EX6003-50	50	M50×1,5	50
EX6003-63	63	M63×1,5	65

Adattatori
Adaptors

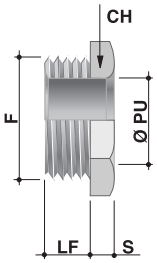

Questi raccordi terminali, internamente lisci e con imbocco raggiato, sono utilizzati per derivarsi da scatole senza attacchi o da canalette metalliche allo scopo di ridurre l'ingombro interno. Il loro impiego implica l'utilizzo di raccordi filetto femmina montati dalla parte del tubo e facilitano l'eventuale smontaggio della connessione tubo-scatola ad impianto già fissato.

Materiali
- Ottone nichelato

Guarnizioni
- Su filetti maschio: rondelle piane in silicone incluse

Filettature
- Metrico CEI EN 60423 (IEC 60423)

- Standard IECEx **IEC 60079-0; IEC 60079-7; IEC 60079-31**
- Standard ATEX **EN 60079-0; EN 60079-7; EN 60079-31**
- Standard EAC **TR CU 012**
- Certificato IECEx **IECEx IMQ 16.0007.U**
- Certificato ATEX **IMQ 16 ATEX 0013 U**
- Certificato EAC **TR CU C-IT.AA87.B.01256**
- Classificazione **Componenti Gruppo II – Categoria 2GD**
- Grado IP secondo EN 60529 **IP66/IP67**
- Proprietà elettriche EN 61386 **Continuità elettrica garantita**

These end connectors, internally smooth and with a radial mouth, are used for branching from boxes without attachments or metal ducts in order to reduce internal clutter.
Their use requires the use of female threaded connectors fitted on the conduit side and simplify the possible dismantling of conduit-boxes connection when the installation is already fixed.

Material
- Nickel brass

Seals
- Sealing male thread: silicone flat washer supplied

Threads
- Metric CEI EN 60423 (IEC 60423)

- Standard IECEx **IEC 60079-0; IEC 60079-7; IEC 60079-31**
- Standard ATEX **EN 60079-0; EN 60079-7; EN 60079-31**
- Standard EAC **TR CU 012**
- Certificate IECEx **IECEx IMQ 16.0007.U**
- Certificate ATEX **IMQ 16 ATEX 0013 U**
- Certificate EAC **TR CU C-IT.AA87.B.01256**
- Classification **Components Group II – Category 2GD**
- IP Protection degree EN 60529 **IP66/IP67**
- Electrical properties EN 61386 **Electrical continuity guaranteed**

Zone

1 zone · 2 zone · 21 zone · 22 zone

Modi di protezione
Protection modes

Ex eb · Ex tb

II 2G Ex eb IIC Gb
II 2D Ex tb IIIC Db IP66/67

-45° °C +85°

Metrico Metric

CODICE CODE	DIMENSIONI mm DIMENSIONS mm F	ØPU	CH	LF	S
EX6052-16A	M16×1,5	13	24	10	5
EX6052-20	M20×1,5	15	28	10	5
EX6052-25	M25×1,5	21	35	10	5
EX6052-32A	M32×1,5	28	42	12	4,0
EX6052-40	M40×1,5	35	50	14	4,0
EX6052-50	M50×1,5	44	60	15	5,0

Esempio di applicazione con raccordo EX6112
Example of application with fitting EX6112

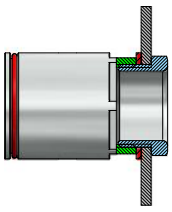

Guarnizioni
Seals

Guarnizioni in silicone IP66/67
Silicone seals IP66/67

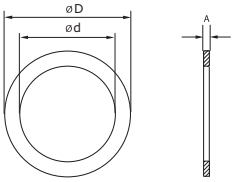

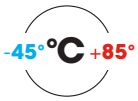

A spessore 2 mm
A depth 2 mm

Metrico Metric

CODICE CODE	Filetto	DIMENSIONI mm DIMENSIONS mm Ød	ØD	CONFEZIONE PACKAGE pezzi/pieces
6060S1622	M16x1.5	15,5	22	100
6060S1925	M20x1.5	19,5	26	100
6060S2532	M25x1.5	24,5	32	100
6060S3239	M32x1.5	31,5	38,5	100
6060S4050	M40x1.5	39,5	50	50
6060S5060	M50x1.5	49	59,5	25
6060S6372	M63x1.5	62	72	25

PG

CODICE CODE	Filetto	DIMENSIONI mm DIMENSIONS mm Ød	ØD	CONFEZIONE PACKAGE pezzi/pieces
6060S1219	7	12	19	100
6060S1522	9	14,8	22	100
6060S1825	11	18,2	25	100
6060S2027	13,5	20	27	100
6060S2228	16	22	29	100
6060S2834	21	27,8	34,5	100
6060S3742	29	36,5	43,5	100
6060S4756	36	46,5	56,5	50
6060S5463	42	53,5	63	25
6060S6070	48	58,5	70	25

Gas

CODICE CODE	Filetto	DIMENSIONI mm DIMENSIONS mm Ød	ØD	CONFEZIONE PACKAGE pezzi/pieces
6060S1319	1/4"	12,5	19,5	100
6060S1722	3/8"	16	22,5	100
6060S2127	1/2"	20,5	27	100
6060S2632	3/4"	26	32,5	100
6060S3340	1"	32,8	40	100
6060S4249	1"1/4	41,5	49	50
6060S4956	1"1/2	47	56,5	50
6060S6070	2"	58,5	70	25

Scatole di derivazione
Junction boxes

ATEX in lega di alluminio verniciato
ATEX aluminium alloy painted

Scatole di derivazione realizzate in lega di alluminio EN AB 46100 (ex. UNI 5076) secondo norme UNI EN 1676 e verniciate a forno con resine poliesteri.
Sono fornite con pareti chiuse e coperchio avvolgente, la **guarnizione in espanso siliconico** già alloggiata nella sede del coperchio, ne assicura la tenuta stagna IP65.
Complete di viti in acciaio inox AISI 304 per il fissaggio del coperchio, di n.1 kit di messa a terra interno cod.66950074A, n.1 kit messa a terra esterno (n.1 vite M4x8mm INOX + n.1 capocorda in rame stagnato sez. 6mm2 + n.1 squadretta antirotazione), istruzioni d'installazione, uso e manutenzione.
Internamente le scatole sono predisposte con i masselli per messa a terra e per l'applicazione di piastre, supporti ed accessori; esternamente è presente un foro filettato per il collegamento al conduttore di terra.
Il fissaggio a parete avviene mediante le staffe esterne incorporate nella base.
Ogni scatola è confezionata singolarmente.
I kit per i fissaggi interni sono disponibili a richiesta.
Colore RAL 7037 bucciato

Enhanced-safety junction boxes made of aluminium alloy EN AB 46100 (ex. UNI 5076) in conformity with UNI EN 1676, oven-cured polyester resin.
They are supplied with closed walls and wraparound cover; the **silicone foam seal** prefitted into the cover guarantees a seal level of IP65.
Also included: AISI 304 stainless steel screws to fasten the cover; 1 internal grounding kits code no. 66950074A; one external grounding kit (one M4x8mm stainless steel screw + one grounding lug in tinned copper section 6 mm2 + antirotation bracket); installation, use and maintenance instructions.
The interior of the boxes come equipped with blocks for grounding and attaching plates, brackets and accessories; the exterior has a threaded hole for connection to the grounding wire.
They are attached to the wall using the external brackets included in the base.
Each box is packaged individually.
Kits for internal attachment are available on request.
Color RAL 7037 textured

Zone

Modi di protezione
Protection modes

II 2G Ex eb IIC Gb
II 2D Ex tb IIIC Db IP65 U

AVVERTENZA
Scatole non equipaggiate classificate come componenti Ex, possono essere impiegate solo in combinazione con altro equipaggiamento elettrico. Insieme necessitano di un'ulteriore certificazione da aggiungere a quella già rilasciata da DKC.
Settori di impiego
Buona resistenza agli agenti atmosferici, indicate per installazioni esterne. Per applicazioni particolari è necessario specificarne l'impiego in fase d'ordine.

PLEASE NOTE
Non-equipped boxes classified as Ex components may be utilized only together with other electrical equipment. These units require further certification in addition to that issued by DKC.
Application
Good resistance to atmospheric agents, suitable for external installations. For special applications, the end-use must be specified at the time the order is placed.

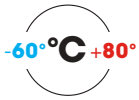

- Standard IECEx
  IEC 60079-0; IEC 60079-7; IEC 60079-31
- Standard ATEX
  EN 60079-0; EN 60079-7; EN 60079-31
- Standard EAC
  TR CU 012
- Certificato IECEx
  IECEx IMQ 16.0006.U
- Certificato ATEX
  IMQ 16 ATEX 009 U
- Certificato EAC
  TR CU C-IT.AA87.B.01256
- Classificazione
  Componenti Gruppo II – Categoria 2GD
- Grado di protezione secondo EN 60529
  IP65
- Proprietà elettriche EN 61386
  Continuità elettrica garantita

- Standard IECEx
  IEC 60079-0; IEC 60079-7; IEC 60079-31
- Standard ATEX
  EN 60079-0; EN 60079-7; EN 60079-31
- Standard EAC
  TR CU 012
- Certificate IECEx
  IECEx IMQ 16.0006.U
- Certificate ATEX
  IMQ 16 ATEX 009 U
- Certificate EAC
  TR CU C-IT.AA87.B.01256
- Classification
  Components Group II – Category 2GD
- Protection degree in compliance with EN 60529 **IP65**
- Electrical properties EN 61386
  Electrical continuity guaranteed

Scatole di derivazione
Junction boxes

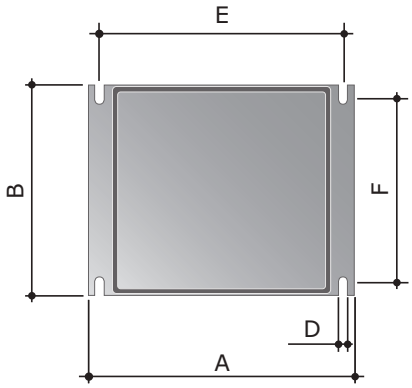

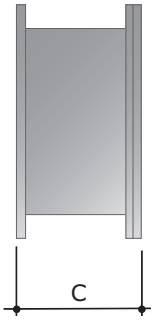

CODICE CODE	DIAMETRO INTERNO mm INTERNAL DIAMETER mm				DIAMETRO ESTERNO mm EXTERNAL DIAMETER mm			FISSAGGI A PARETE mm WALL FASTENING mm		
	A	B	C	base piastra base plates	A	B	C	D	E	F
EX653S00	90	90	53	/	100	100	59	6,0	80	86
EX653S01	128	103	55	45	140	115	60	6,0	120	100
EX653S02	154	129	58	48	166	142	64	6,5	144	125
EX653S03	178	155	74	64	192	168	80	6,5	168	149
EX653S04	239	202	85	75	253	217	93	6,5	226	196
EX653S05	294	244	114	104	314	264	122	9,0	275	236

Numeri derivazioni consigliate per singolo lato
Maximum number of cable glands for side

CODICE CODE	EX653S00		EX653S01		EX653S02		EX653S03		EX653S04		EX653S05	
	A	B	A	B	A	B	A	B	A	B	A	B
M16	2	1	3	2	3	3	4	4	6	5	12	12
M20	1	1	2	2	3	2	3	3	4	4	10	10
M25	-	-	-	-	2	2	3	2	3	3	4	4
M32	-	-	-	-	-	-	2	2	3	2	4	3
M40	-	-	-	-	-	-	-	-	2	2	3	3

Scatole di derivazione
Junction boxes

ATEX in lega di alluminio verniciato
ATEX aluminium alloy painted

Scatole di derivazione realizzate in lega di alluminio EN AB 46100 (ex. UNI 5076) secondo norme UNI EN 1676 e verniciate a forno con resine poliesteri.
Sono fornite con pareti chiuse e coperchio avvolgente, la guarnizione in espanso poliuretanico già alloggiata nella sede del coperchio, ne assicura la tenuta stagna IP66.
Complete di viti in acciaio inox AISI 304 per il fissaggio del coperchio, di n.1 kit di messa a terra interno cod.66950074A, n.1 kit messa a terra esterno (n.1 vite M4x8mm INOX + n.1 capocorda in rame stagnato sez. 6mm2 + n.1 squadretta antirotazione), istruzioni d'installazione, uso e manutenzione.
Internamente le scatole sono predisposte con i masselli per messa a terra e per l'applicazione di piastre, supporti ed accessori; esternamente è presente un foro filettato per il collegamento al conduttore di terra.
Il fissaggio a parete avviene mediante le staffe esterne incorporate nella base.
Ogni scatola è confezionata singolarmente.
I kit per i fissaggi interni sono disponibili a richiesta.
Colore RAL 7037 bucciato

Enhanced-safety junction boxes made of aluminium alloy EN AB 46100 (ex. UNI 5076) in conformity with UNI EN 1676, oven-cured polyester resin.
They are supplied with closed walls and wraparound cover; the polyurethane foam seal prefitted into the cover guarantees a seal level of IP66.
Also included AISI 304 stainless steel screws to fasten the cover; 1 internal grounding kits code no. 66950074A; one external grounding kit (one M4x8mm stainless steel screw + one grounding lug in tinned copper section 6 mm2 + antirotation bracket); installation, use and maintenance instructions.
The interior of the boxes come equipped with blocks for grounding and attaching plates, brackets and accessories; the exterior has a threaded hole for connection to the grounding wire.
They are attached to the wall using the external brackets included in the base.
Each box is packaged individually.
Kits for internal attachment are available on request.
Color RAL 7037 textured

Zone

2 zone 22 zone

Modi di protezione
Protection modes

ExnA Extc

II 3G Ex nA IIC Gc
II 3D Ex tc IIIC Dc U IP66

AVVERTENZA
Scatole non equipaggiate classificate come componenti Ex, possono essere impiegate solo in combinazione con altro equipaggiamento elettrico. Insieme necessitano di un'ulteriore certificazione da aggiungere a quella già rilasciata da DKC.
Settori di impiego
Buona resistenza agli agenti atmosferici, indicate per installazioni esterne. Per applicazioni particolari è necessario specificarne l'impiego in fase d'ordine.

PLEASE NOTE
Non-equipped boxes classified as Ex components may be utilized only together with other electrical equipment. These units require further certification in addition to that issued by DKC.
Application
Good resistance to atmospheric agents, suitable for external installations. For special applications, the end-use must be specified at the time the order is placed.

Ex II 3 GD

-20° °C +60°

- Standard
  EN 60079-0; EN 60079-15; EN 60670-31
- Standard ATEX
  2014/34/UE
- Classificazione
  Componenti Gruppo II – Categoria 3GD
- Grado di protezione secondo EN 60529
  IP66
- Proprietà elettriche EN 61386
  Continuità elettrica garantita
- Temperatura max superficiale ammissibile
  + 90°C

- Standard
  IEC 60079-0; IEC 60079-15; IEC 60079-31
- Standard ATEX
  2014/34/UE
- Classification
  Components Group II – Category 3GD
- Protection degree in compliance with EN 60529 **IP66**
- Electrical properties EN 61386
  Electrical continuity guaranteed
- Max. Temperature allowable surface
  + 90 ° C

Scatole di derivazione
Junction boxes

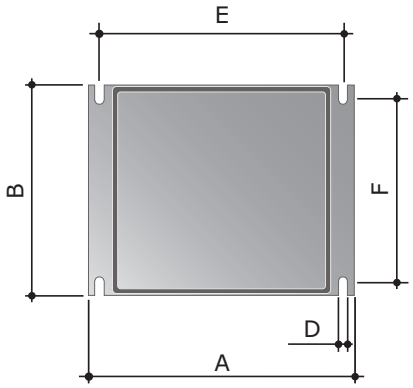

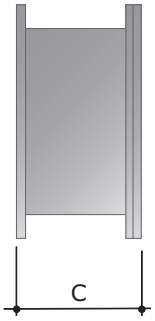

CODICE CODE	INTERNI UTILI mm USEFUL INTERNAL DIMENSIONS mm				DIAMETRO ESTERNO mm EXTERNAL DIMENSIONS mm			FISSAGGI A PARETE mm WALL FASTENING mm		
	A	B	C	base piastra base plates	A	B	C	D	E	F
65300EX	90	90	53	/	100	100	59	6,0	80	86
65301EX	128	103	55	45	140	115	60	6,0	120	100
65302EX	154	129	58	48	166	142	64	6,5	144	125
65303EX	178	155	74	64	192	168	80	6,5	168	149
65304EX	239	202	85	75	253	217	93	6,5	226	196
65305EX	294	244	114	104	314	264	122	9,0	275	236
65306EX	392	298	144	127	410	315	153	9,0	367	283

Numeri derivazioni consigliate per singolo lato
Maximum number of cable glands for side

CODICE CODE	65300EX		65301EX		65302EX		65303EX		65304EX		65305EX		65306EX	
	A	B	A	B	A	B	A	B	A	B	A	B	A	B
M16	2	1	3	2	3	3	4	4	6	5	6+6	6+6	8+8	7+7
M20	1	1	2	2	3	2	3	3	4	4	5+5	5+5	6+6	5+5
M25	-	-	-	-	2	2	3	2	3	3	4	4	5+5	4+4
M32	-	-	-	-	-	-	2	2	3	2	3	3	5	4
M40	-	-	-	-	-	-	-	-	2	2	3	3	4	3

Sicurezza certificata senza limitazioni
Safety certified without limitations

I pressacavi delle serie 6018A sono idonei per cavi armati e non armati e per tutte le connessioni ad apparecchiature elettriche di gruppo II, categoria 2GD, con modo di protezione Ex Db/Ex eb/ Ex tb in conformità alla Direttiva ATEX e allo schema IEC Ex.

Dispongono inoltre della certificazione Ex nR "Respirazione limitata", ampliando notevolmente le possibili applicazioni di installazione.

Il processo di certificazione IMQ è stato condotto simulando condizioni estreme in ogni prova svolta, a garanzia della massima conformità a tutti i requisiti previsti senza limitazioni o particolari condizioni d'uso.

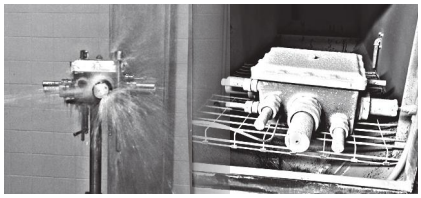

Verifica del grado di protezione IP
(IEC/EN 60079-0)
Verifica idoneità dei gradi IP6x (polvere), IPx6 (getti potenti d'acqua) e IPx8 (immersione prolungata) a **50 metri per 72 ore**.

Checking the IP protection rating
(IEC/EN 60079-0)
Checking the suitability of the ratings IP6x (dust), IPx6 (powerful jets of water) and IPx8 (prolonged immersion) at **50 metres for 72 hrs**.

Condizionamento dei campioni a caldo/freddo
(IEC/EN 60079-0)
La nuova norma IEC/EN 60079-0 richiede che il condizionamento venga eseguito con il pressacavo montato e serrato su mandrino metallico alla massima coppia, a differenza della precedente edizione dove la stessa era eseguita su campioni non assemblati.

Conditioning of the hot/cold samples
(IEC/EN 60079-0)
The new IEC/EN 60079-0 standard requires the conditioning to be carried out with the cable gland fitted and tightened on a metal mandrel to the maximum torque, unlike in the previous edition, where it was carried out on non-assembled samples.

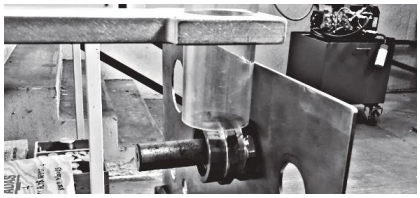

Test di impatto
(IEC/EN 60079-0)
Il test d'impatto viene eseguito dopo il condizionamento dei prodotti, prima a caldo e successivamente a freddo, applicando una energia pari a **7J** nei punti ritenuti critici, mediante un martello in caduta verticale. Il superamento della prova consente una classificazione **senza limitazioni agli urti.**

Impact test
(IEC/EN 60079-0)
The impact test is carried out after products conditioning, first hot and then cold, applying an energy of **7J** at those points considered critical, using a vertical drop hammer. Passing this test makes a classification possible **without limitation to impacts.**

GUARNIZIONI SEALS	T TEST = T MAX +20°C PER 28 GIORNI FOR 28 DAYS	T TEST = T MIN -5°C PER 1 GIORNO FOR 1 DAY
EPDM	100°C	-45°C
Silicone	**150°C**	**-70°C**

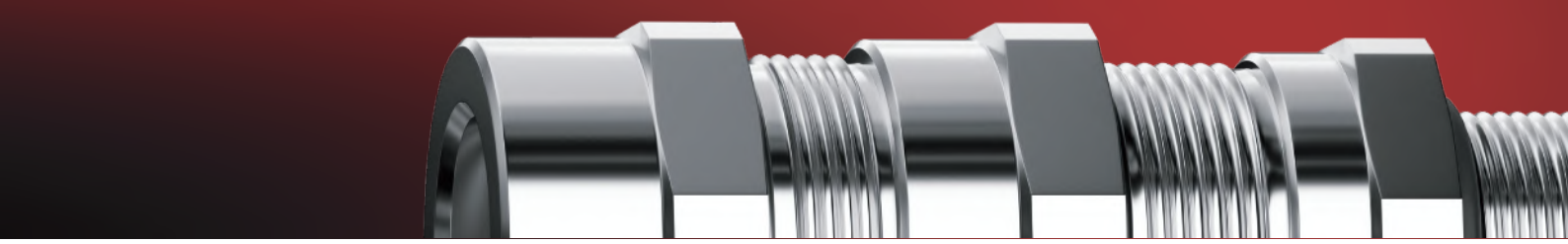

The cable glands in the 6018A series are suitable for armoured and non-armoured cables and for all connections to group II, 2GD category electrical equipment with Ex Db/Ex eb/Ex tb type protection in compliance with the ATEX Directive and the IEC Ex scheme.

They also have Ex nR “limited respiration” certification, increasing significantly the possible applications for installation.

The IMQ certification process was undertaken by simulating extreme conditions in every test carried out, as a guarantee of the maximum compliance with all the envisaged requirements and with no limitations or particular conditions of use.

Test di tenuta alla trazione
(IEC/EN 60079-0)
Verifica resistenza alla trazione applicando un carico pari a **20 volte** il diametro del cavo massimo consentito. Il superamento della prova consente una classificazione **senza limitazioni alla trazione, quindi non è necessario l’ancoraggio del cavo in prossimità del pressacavo** (condizione prevista per la maggior parte dei pressacavi in commercio).

Testing resistance to traction
(IEC/EN 60079-0)
Checks the resistance to traction by applying a load with a diameter that is **20 times** the maximum permitted cable. Passing this test makes a classification possible **without limitation to traction, and it is therefore not necessary to anchor the cable close to the cable gland** (necessary condition for the majority of cable glands commercially available).

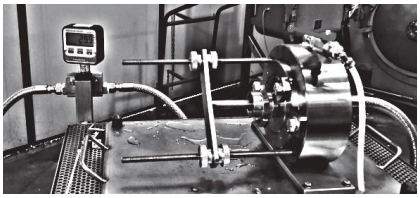

Test di tenuta
(IEC/EN 60079-1)
Verifica della tenuta idraulica ad una pressione interna pari a **3000 kPa**. Assenza di trafilamenti in prossimità delle guarnizioni interne e di tenuta sul filetto.

Seal test
(IEC/EN 60079-1)
Checks the hydraulic seal at an internal pressure of **3000 kPa**. No leaks close to the internal seals and tightness on thread.

Test di resistenza meccanica
(IEC/EN 60079-1)
Verifica della resistenza meccanica del prodotto, applicando una coppia di serraggio pari al doppio dei valori dichiarati; non devono verificarsi cedimenti di pareti o delle filettature.

Mechanical resistance test
(IEC/EN 60079-1)
Checks the product’s mechanical resistance by applying a fastening torque that is twice the stated values. There must be no failures of the walls or threads.

Tipo di protezione nR
(IEC/EN 60079-15)
I pressacavi Ex nR sono progettati e costruiti in modo da limitare l’ingresso di gas; le prove si effettuano creando una differenza di pressione tra interno ed esterno del pressacavo, verificando che le eventuali perdite rientrino nei valori prestabiliti.

nR type protection
(IEC/EN 60079-15)
Ex nR cable glands are designed and manufactured to restrict the entry of gas. Tests are carried out by creating a pressure difference between the inside and outside of the cable gland, checking that possible leaks are within the set values.

Raccordo pressacavo 6018ANP
Cable gland connector 6018ANP

Per tubo pieghevole
For pliable conduit

Materiale
- Ottone nichelato
- Acciaio inox AISI 316L

Guarnizioni
- EPDM (-40/+80°C)
- Silicone (-65/+130°C)

Guarnizione O-Ring **di serie**

Dotazioni
- Kit Gommini (comprende il pressacavo e una dotazione di gommini per molteplici tipologie di serraggio)
- Singolo gommino **a richiesta**

Filettature
- Metrico CEI EN 60423 (IEC 60423)

Material
- Nickel-plated brass
- AISI 316L stainless steel

Seals
- EPDM (-40/+80°C)
- Silicone (-65/+130°C)

Standard O-Ring seal

Components
- Rubber seal kit (includes cable gland and a supply of rubber seals for multiple types of fastening)
- Single rubber seal **on request**

Threading
- CEI EN 60423 (IEC 60423) Metric

Zone

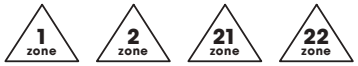

Modi di protezione
Protection modes

II 2G Ex db IIC Gb
II 2G Ex eb IIC Gb
II 2D Ex tb IIIC Db IP66/68
II 3G Ex nR IIC Gc

- Standard IECEx
  IEC 60079-0; IEC 60079-1; IEC 60079-7; IEC 60079-11; IEC 60079-15; IEC 60079-31
- Standard ATEX
  EN 60079-0; EN 60079-1; EN 60079-7; EN 60079-11; EN 60079-15; EN 60079-31
- Certificato EAC
  TC RU C-IT.AA87.B.00992
- Certificato IECEx
  IECEx IMQ 17.0013
- Certificato ATEX
  IMQ 17 ATEX 020; IMQ 17 ATEX 023 (Ex nR)
- Grado di protezione secondo CEI EN 60529 IEC 60529
  IP66/IP68 (3gg a 50mt)

- Standard IECEx
  IEC 60079-0; IEC 60079-1; IEC 60079-7; IEC 60079-11; IEC 60079-15; IEC 60079-31
- Standard ATEX
  EN 60079-0; EN 60079-1; EN 60079-7; EN 60079-11; EN 60079-15; EN 60079-31
- Certificate EAC
  TC RU C-IT.AA87.B.00992
- Certificate IECEx
  IECEx IMQ 17.0013
- Certificate ATEX
  IMQ 17 ATEX 020; IMQ 17 ATEX 023 (Ex nR)
- Protection degree CEI EN 60529 IEC 60529
  IP66/IP68 (3days at 50mt)

Silicone EPDM

Raccordo pressacavo 6018ANP
Cable gland connector 6018ANP

Per tubo pieghevole
For pliable conduit

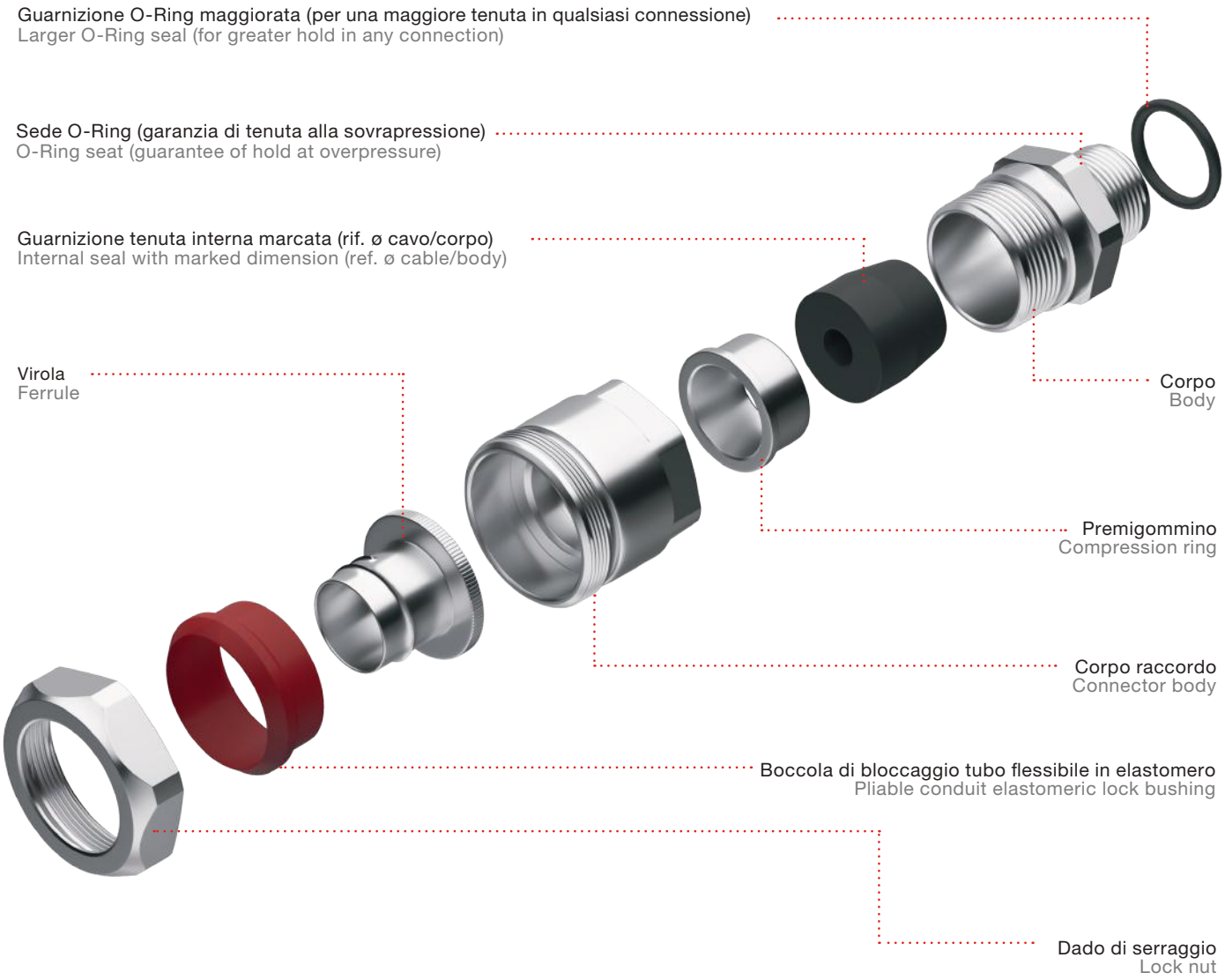

Raccordo pressacavo 6018ANP
Cable gland connector 6018ANP

Per tubo pieghevole
For pliable conduit

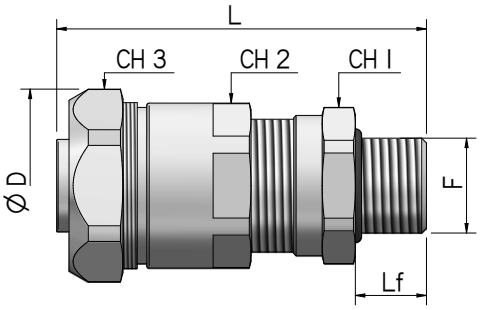

CODICE KIT CODE KIT	SERRAGGIO CAVO CABLE TIGHTENING ømin- ømax	DIAMETRO TUBO DIAMETER CONDUIT DN	FILETTO THREAD Lf= 15,0 mm F	DIMENSIONE CHIAVE WRENCH SIZE mm CH1	CH2	CH3	DIAMETRO ESTERNO EXTERNAL DIAMETER øD mm	LUNGHEZZA TOT. TOTAL LENGTH L tot
6018ANP10AKM1EB	5 - 7	10	M16x1.5	24,0	26,0	24,0	28,0	71,5
6018ANP12AKM1EB	5 - 10	12	M16x1.5	24,0	26,0	26,0	28,0	72,5
6018ANP16AKM1EB	5 - 10	16	M16x1.5	24,0	26,0	30,0	33,0	73,0
6018ANP16BKM2EB	5.5 - 13	16	M20x1.5	30,0	32,0	30,0	35,0	75,0
6018ANP22BKM2EB	5.5 - 13	21	M20x1.5	30,0	32,0	37,0	41,0	78,0
6018ANP22CKM3EB	10.5 - 18	21	M25x1.5	35,0	36,0	37,0	41,0	78,0
6018ANP32CKM3EB	10.5 - 18	27	M25x1.5	35,0	36,0	45,0	50,5	80,5
6018ANP32DKM4EB	15 - 24	27	M32x1.5	42,0	45,0	45,0	50,5	90,5
6018ANP38EKM5EB	21 - 30	35	M40x1.5	48,0	50,0	52,0	57,0	94,0
6018ANP40EKM5EB	21 - 30	40	M40x1.5	48,0	50,0	61,0	64,0	94,0
6018ANP40FKM6EB	24 - 36	40	M50x1.5	55,0	58,0	61,0	64,0	94,0
6018ANP50FKM6EB	24 - 36	51	M50x1.5	55,0	58,0	74,0	78,0	98,0
6018ANP50GKM7EB	36 - 45	51	M63x1.5	68,0	68,0	74,0	78,0	98,0

Raccordo pressacavo 6018ANP
Cable gland connector 6018ANP

Guida alla composizione del codice
Code composition guide

Per la composizione del codice Kit Raccordo **6018ANP** occorre conoscere il **DIAMETRO SERRAGGIO CAVO** quindi scegliere la taglia **SIZE** e la **DIMENSIONE** corrispondente (sulla stessa riga).
Individuare la **TIPOLOGIA FILETTO** e infine scegliere il **POLIMERO GUARNIZIONI** e il **MATERIALE**.

For the composition of **6018ANP** Cable Gland Connector Kit code you need to know the **CABLE TIGHTENING**, then select the **SIZE** and corresponding **DIMENSION** (on the same row).
Identify **THREAD TYPE** then select the **GASKET POLYMER** and the **MATERIAL**.

POLIMERO GUARNIZIONI
GASKET POLYMER TYPE

E	EPDM
S	Silicone

MATERIALE
MATERIAL TYPE

B	Ottone nichelato Nickel plated brass
X	AISI 316L Acciaio Inox AISI 316L stainless steel

VERSIONE VERSION	DIMENSIONE tubo flessibile DIMENSIONS pliable conduit	SIZE SIZE	KIT	TIPO FILETTO THREAD TYPE	POLIMERO POLYMER	MATERIALE MATERIAL
6018ANP	.....	.....	K	.....	.....	.....

DIMENSIONE tubo pieghevole DIMENSIONS pliable conduit DN		SIZE	SERRAGGIO CAVO CABLE TIGHTENING Ø min-max	TIPO FILETTO THREAD TYPE ISO 262	
10	10	**A**	5-7	**M1**	M16x1.5
12	12	**A**	5-10	**M1**	M16x1.5
16	16	**A**	5-10	**M1**	M16x1.5
16	16	**B**	5.5-13	**M2**	M20x1.5
22	21	**B**	5.5-13	**M2**	M20x1.5
22	21	**C**	10.5-18	**M3**	M25x1.5
32	27	**C**	10.5-18	**M3**	M25x1.5
32	27	**D**	15-24	**M4**	M32x1.5
38	35	**E**	21-30	**M5**	M40x1.5
40	40	**E**	21-30	**M5**	M40x1.5
40	40	**F**	24-36	**M6**	M50x1.5
50	51	**F**	24-36	**M6**	M50x1.5
50	51	**G**	36-45	**M7**	M63x1.5

Esempio Example

6018ANP16AKM1EB

Raccordo versione 6018ANP, dimensione tubo flessibile 16mm, size A, formato Kit, filettatura Metrica, polimero EPDM e Ottone nichelato.
6018ANP version connector, pliable conduit dimension 16 mm, size A, kit format, metric thread, EPDM polymer and nickel-plated brass.

Raccordo pressacavo 6018ANR
Cable gland connector 6018ANR

Per tubo rigido
For rigid conduit

Raccordo pressacavo per tubo metallico rigido

Materiale
- Ottone nichelato
- Acciaio inox AISI 316L

Guarnizioni
- EPDM (-40/+80°C)
- Silicone (-65/+130°C)

Guarnizione O-Ring **di serie**

Dotazioni
- Singolo gommino
- Kit Gommini (comprende il pressacavo e una dotazione di gommini per molteplici tipologie di serraggio)

Filettature
- Metrico CEI EN 60423 (IEC 60423)

Cable gland connector for rigid metal conduit

Material
- Nickel-plated brass
- AISI 316L stainless steel

Seals
- EPDM (-40/+80°C)
- Silicone (-65/+130°C)

Standard O-Ring seal

Components
- Single rubber seal
- Rubber seal kit (includes cable gland and a supply of rubber seals for multiple types of fastening)

Threading
- CEI EN 60423 (IEC 60423) Metric

Zone

1 zone · 2 zone · 21 zone · 22 zone

Modi di protezione
Protection modes

Ex db · Ex eb · Ex tb · Ex nR

II 2G Ex db IIC Gb
II 2G Ex eb IIC Gb
II 2D Ex tb IIIC Db IP66/68
II 3G Ex nR IIC Gc

- Standard IECEx
  IEC 60079-0; IEC 60079-1; IEC 60079-7; IEC 60079-11; IEC 60079-15; IEC 60079-31
- Standard ATEX
  EN 60079-0; EN 60079-1; EN 60079-7; EN 60079-11; EN 60079-15; EN 60079-31
- Certificato EAC
  TC RU C-IT.AA87.B.00992
- Certificato IECEx
  IECEx IMQ 17.0013
- Certificato ATEX
  IMQ 17 ATEX 020; IMQ 17 ATEX 023 (Ex nR)
- Grado di protezione secondo CEI EN 60529 IEC 60529
  IP66/IP68 (3gg a 50mt)

- Standard IECEx
  IEC 60079-0; IEC 60079-1; IEC 60079-7; IEC 60079-11; IEC 60079-15; IEC 60079-31
- Standard ATEX
  EN 60079-0; EN 60079-1; EN 60079-7; EN 60079-11; EN 60079-15; EN 60079-31
- Certificate EAC
  TC RU C-IT.AA87.B.00992
- Certificate IECEx
  IECEx IMQ 17.0013
- Certificate ATEX
  IMQ 17 ATEX 020; IMQ 17 ATEX 023 (Ex nR)
- Protection degree CEI EN 60529 IEC 60529
  IP66/IP68 (3days at 50mt)

-65° S +130° °C — Silicone

-40° E +80° °C — EPDM

Raccordo pressacavo 6018ANR
Cable gland connector 6018ANR

Per tubo rigido
For rigid conduit

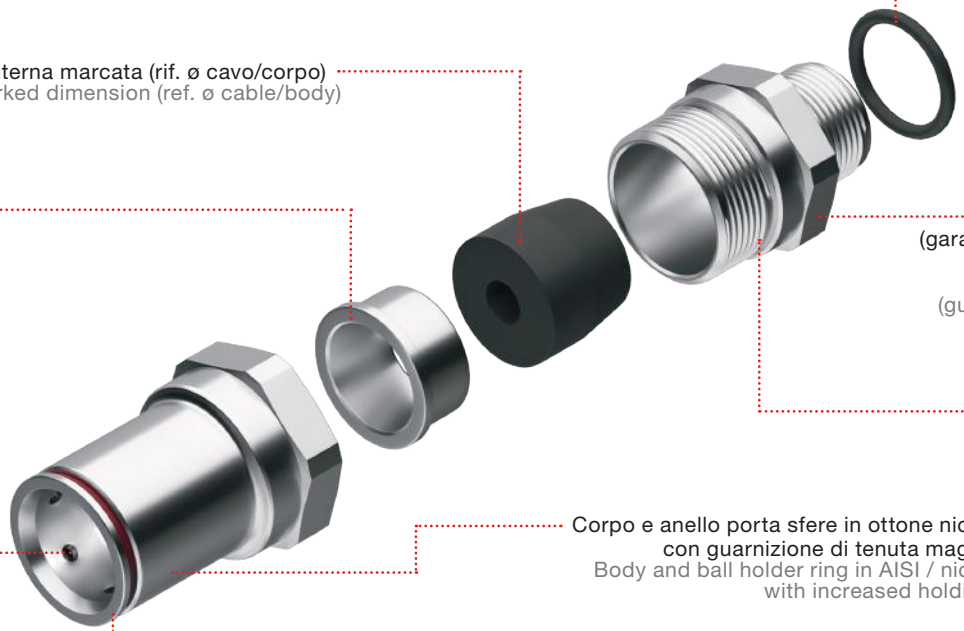

Raccordo pressacavo 6018ANR
Cable gland connector 6018ANR

Per tubo rigido
For rigid conduit

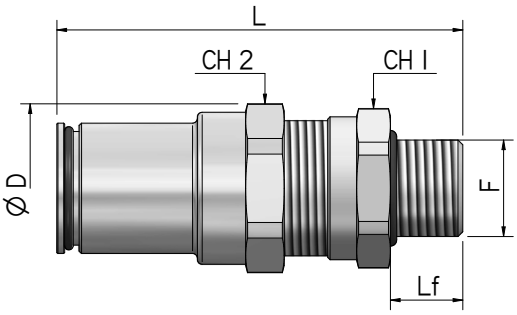

CODICE KIT CODE KIT	SERRAGGIO CAVO CABLE TIGHTENING ømin- ømax	DIAMETRO TUBO DIAMETER CONDUIT ØD mm	FILETTO THREAD Lf= 15,0 mm F	DIMENSIONE CHIAVE WRENCH SIZE mm CH1	CH2	DIAMETRO ESTERNO EXTERNAL DIAMETER øD mm	LUNGHEZZA TOT. TOTAL LENGTH L tot
6018ANR16AKM1EB	5 - 10	16	M16x1.5	24,0	26,0	28,0	84,0
6018ANR20BKM2EB	5.5 - 13	20	M20x1.5	30,0	32,0	35,0	85,0
6018ANR25CKM3EB	10.5 - 18	25	M25x1.5	35,0	36,0	39,0	85,0
6018ANR32DKM4EB	15 - 24	32	M32x1.5	42,0	45,0	49,0	96,0
6018ANR40EKM5EB	21 - 30	40	M40x1.5	48,0	50,0	55,0	102,0
6018ANR50FKM6EB	24 - 36	50	M50x1.5	55,0	58,0	62,0	110,0
6018ANR63GKM7EB	36 - 45	63	M63x1.5	68,0	68,0	75,0	116,0

Raccordo pressacavo 6018ANR
Cable gland connector 6018ANR

Guida alla composizione del codice
Code composition guide

Per la composizione del codice Kit Raccordo **6018ANR** occorre conoscere il **DIAMETRO SERRAGGIO CAVO** quindi scegliere la taglia **SIZE** e la **DIMENSIONE** corrispondente (sulla stessa riga).
Individuare la **TIPOLOGIA FILETTO** e infine scegliere il **POLIMERO GUARNIZIONI** e il **MATERIALE**.

For the composition of **6018ANR** Connector Kit code you need to know the **CABLE TIGHTENING**, then select the **SIZE** and corresponding **DIMENSION** (on the same row).
Identify **THREAD TYPE** then select the **GASKET POLYMER** and the **MATERIAL**.

POLIMERO GUARNIZIONI
GASKET POLYMER TYPE

E	EPDM
S	Silicone

MATERIALE
MATERIAL TYPE

B	Ottone nichelato Nickel plated brass
X	AISI 316L Acciaio Inox AISI 316L stainless steel

VERSIONE VERSION	DIMENSIONE tubo rigido DIMENSIONS rigid conduit	SIZE SIZE	KIT	TIPO FILETTO THREAD TYPE	POLIMERO POLYMER	MATERIALE MATERIAL
6018ANR	.....	.....	K	.....	.....	.....

DIMENSIONE tubo rigido DIMENSIONS rigid conduit mm	SIZE	SERRAGGIO CAVO CABLE TIGHTENING Ø min-max		TIPO FILETTO THREAD TYPE ISO 262
16	A	5-10	M1	M16x1.5
20	B	5.5-13	M2	M20x1.5
25	C	10.5-18	M3	M25x1.5
32	D	15-24	M4	M32x1.5
40	E	21-30	M5	M40x1.5
50	F	24-36	M6	M50x1.5
63	G	36-45	M7	M63x1.5

Esempio Example

6018ANR16AKM1EB

Raccordo versione 6018ANR, dimensione tubo rigido 16mm, size A, formato Kit, filettatura Metrica, polimero EPDM e Ottone nichelato.
6018ANR connector version, rigid conduit dimension 16 mm, size A, kit format, metric thread, EPDM polymer and nickel-plated brass.

Pressacavo singola tenuta 6018ANS
Single seal cable gland 6018ANS

Cavo non armato
Unarmoured cable

Pressacavo singola tenuta, cavo non armato

Materiale
- Ottone
- Ottone nichelato
- Acciaio inox AISI 316L

Guarnizioni
- EPDM (-40/+80°C)
- Silicone (-65/+130°C)

Guarnizione O-Ring **di serie**

Dotazioni
- Singolo gommino
- Kit Gommini (comprende il pressacavo e una dotazione di gommini per molteplici tipologie di serraggio)

Filettature
- Metrico CEI EN 60423 (IEC 60423)

A richiesta
- GAS cilindrico UNI ISO 228
- PG DIN 40430
- GAS conico ISO 7/1
- NPT ANSI B1 20.1

Single seal cable gland, unarmoured cable

Material
- Brass
- Nickel-plated brass
- AISI 316L stainless steel

Seals
- EPDM (-40/+80°C)
- Silicone (-65/+130°C)

Standard O-Ring seal

Components
- Single rubber seal
- Rubber seal kit (includes cable gland and a supply of rubber seals for multiple types of fastening)

Threading
- CEI EN 60423 (IEC 60423) Metric

On request
- UNI ISO 228 GAS cylindrical
- PG DIN 40430
- ISO 7/1 GAS tapered
- NPT ANSI B1 20.1

Zone

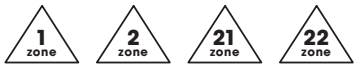

Modi di protezione
Protection modes

II 2G Ex db IIC Gb
II 2G Ex eb IIC Gb
II 2D Ex tb IIIC Db IP66/68
II 3G Ex nR IIC Gc

Silicone EPDM

- Standard IECEx
  IEC 60079-0; IEC 60079-1; IEC 60079-7; IEC 60079-11; IEC 60079-15; IEC 60079-31
- Standard ATEX
  EN 60079-0; EN 60079-1; EN 60079-7; EN 60079-11; EN 60079-15; EN 60079-31
- Certificato EAC
  TC RU C-IT.AA87.B.00992
- Certificato IECEx
  IECEx IMQ 17.0013;
- Certificato ATEX
  IMQ 17 ATEX 020; IMQ 17 ATEX 023 (Ex nR)
- Grado di protezione secondo CEI EN 60529 IEC 60529
  IP66/IP68 (3gg a 50mt)

- Standard IECEx
  IEC 60079-0; IEC 60079-1; IEC 60079-7; IEC 60079-11; IEC 60079-15; IEC 60079-31
- Standard ATEX
  EN 60079-0; EN 60079-1; EN 60079-7; EN 60079-11; EN 60079-15; EN 60079-31
- Certificate EAC
  TC RU C-IT.AA87.B.00992
- Certificate IECEx
  IECEx IMQ 17.0013;
- Certificate ATEX
  IMQ 17 ATEX 020; IMQ 17 ATEX 023 (Ex nR)
- Protection degree CEI EN 60529 IEC 60529
  IP66/IP68 (3days at 50mt)

Pressacavo singola tenuta 6018ANS
Single seal cable gland 6018ANS

Cavo non armato
Unarmoured cable

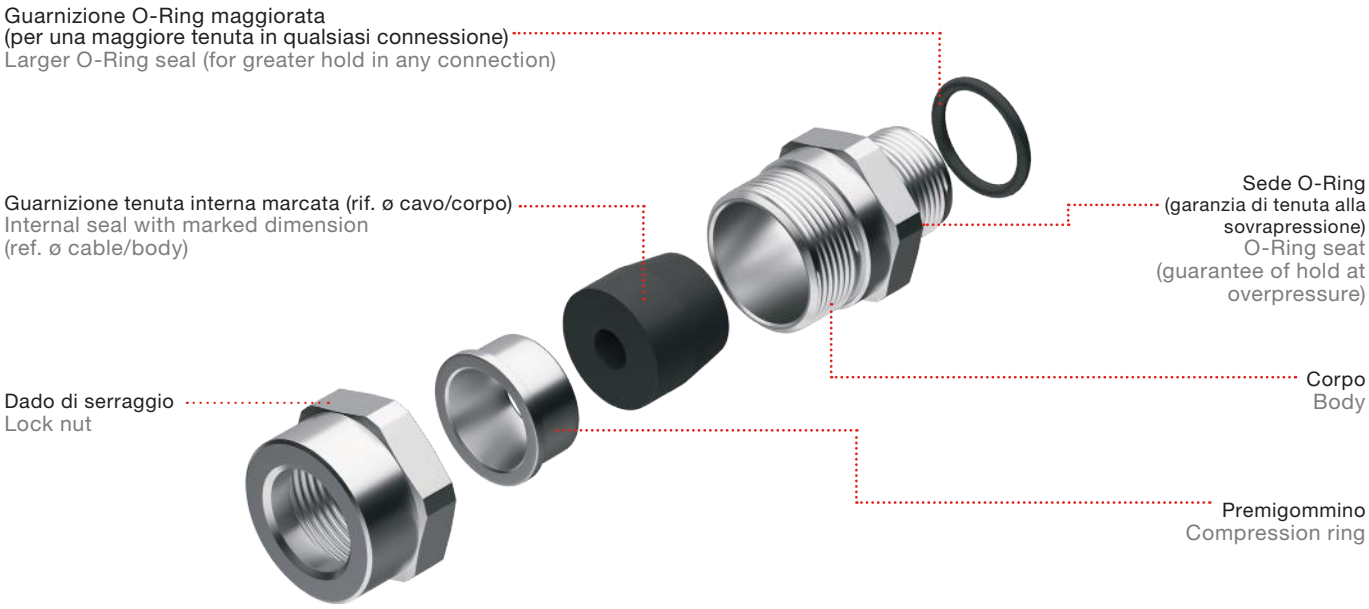

Pressacavo singola tenuta 6018ANS
Single seal cable gland 6018ANS

Cavo non armato
Unarmoured cable

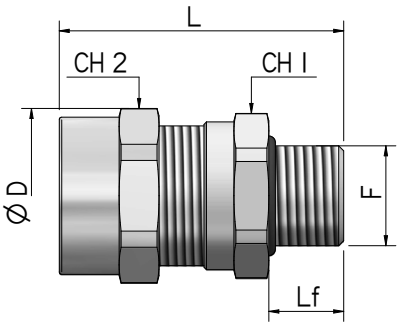

CODICE KIT CODE KIT	SERRAGGIO CAVO CABLE TIGHTENING ømin- ømax	FILETTO THREAD F	LUNGHEZZA FILETTO THREAD LENGTH Lf mm	DIMENSIONE CHIAVE WRENCH SIZE mm CH1	CH2	DIAMETRO ESTERNO EXTERNAL DIAMETER øD mm	LUNGHEZZA TOT. TOTAL LENGTH L tot
6018ANSAKGM1EB	5 - 10	M16x1.5	15,0	24,0	26,0	28,0	55,0
6018ANSAKGM2EB	5 - 10	M20x1.5	15,0	24,0	26,0	28,0	55,0
6018ANSBKGM2EB	5.5 - 13	M20x1.5	15,0	30,0	32,0	35,0	57,0
6018ANSBKGM3EB	5.5 - 13	M25x1.5	15,0	30,0	32,0	35,0	57,0
6018ANSCKGM3EB	10.5 - 18	M25x1.5	15,0	35,0	36,0	39,0	57,0
6018ANSDKGM4EB	15 - 24	M32x1.5	15,0	42,0	45,0	49,0	67,0
6018ANSEKGM5EB	21 - 30	M40x1.5	15,0	48,0	50,0	55,0	68,0
6018ANSFKGM6EB	24 - 36	M50x1.5	15,0	55,0	58,0	63,0	68,0
6018ANSGKGM7EB	36 - 45	M63x1.5	15,0	68,0	68,0	74,0	68,0
6018ANSHKGM8EB	45 - 54	M75x1.5	15,0	80,0	80,0	88,0	68,0
6018ANSIKGM9EB	54 - 62	M90x2	20,0	100,0	102,0	109,0	81,0
6018ANSLKGM9EB	62 - 68	M90x2	20,0	100,0	102,0	109,0	81,0

Pressacavo singola tenuta 6018ANS
Single seal cable gland 6018ANS

Guida alla composizione del codice
Code composition guide

Per la composizione del codice Kit Pressacavo **6018ANS** occorre conoscere il **DIAMETRO SERRAGGIO CAVO** quindi scegliere la taglia **SIZE** corrispondente.
Individuare la **TIPOLOGIA FILETTATURA** (un solo valore in base all'impiego del pressacavo). Infine scegliere il **POLIMERO GUARNIZIONI** e il **MATERIALE**.

For the composition of **6018ANS** Cable gland Kit code you need to know the **CABLE TIGHTENING** and then select the corresponding **SIZE**.
Identify the **THREAD TYPE** (one value only based on cable gland use).
Then select the **GASKET POLYMER** and the **MATERIAL**.

MATERIALE
MATERIAL TYPE

B	Ottone nichelato Nickel plated brass
X	AISI 316L Acciaio Inox AISI 316L stainless steel
no letter	Ottone Brass

POLIMERO GUARNIZIONI
GASKET POLYMER TYPE

E	EPDM
S	Silicone

VERSIONE VERSION	SIZE SIZE	KIT	TIPO FILETTO THREAD TYPE	POLIMERO POLYMER	MATERIALE MATERIAL
6018ANS	.....	KG	.....	.....	.....

INDICARE SOLO UNA TIPOLOGIA DI FILETTATURA
INDICATE ONLY ONE TYPE OF THREADING

SIZE	SERRAGGIO CAVO CABLE TIGHTENING Ø min-max		ISO 262		NPT		ISO 7/1		PG		ISO228
A	5-10	M1	M16x1.5	N1	3/8"	I1	3/8"	P1	9	G1	3/8"
A	5-10	M2	M20x1.5	N2	1/2"	I2	1/2"	P2	11	G2	1/2"
B	5.5-13	M2	M20x1.5	N2	1/2"	I2	1/2"	P2	11	G2	1/2"
B	5.5-13	M3	M25x1.5	N3	3/4"	I3	3/4"	P3	13,5	G3	3/4"
C	10.5-18	M3	M25x1.5	N3	3/4"	I3	3/4"	P3	13,5	G3	3/4"
D	15-24	M4	M32x1.5	N4	1"	I4	1"	P4	16	G4	1"
E	21-30	M5	M40x1.5	N5	1"1/4	I5	1"1/4	P5	21	G5	1"1/4
F	24-36	M6	M50x1.5	N6	1"1/2	I6	1"1/2	P6	29	G6	1"1/2
G	36-45	M7	M63x1.5	N7	2"	I7	2"	P7	36	G7	2"
H	45-54	M8	M75x1.5	N8	2"1/2	I8	2"1/2	P8	42	G8	2"1/2
I	54-62	M9	M90x2	N9	3"	I9	3"	P9	48	G9	3"
L	62-68	M9	M90x2	N9	3"	I9	3"	P9	48	G9	3"

Esempio Example

6018ANSAKGN1EB

Pressacavo versione 6018ANS, dimensione A, formato Kit, filettatura NPT 3/8", polimero EPDM e Ottone nichelato.
6018ANS cable gland version, dimension size A, Kit format, NPT 3/8" thread, EPDM e nickel-plated brass.

Pressacavo singola tenuta 6018ANF
Single seal cable gland 6018ANF

Cavo non armato filetto femmina
Unarmoured cable with female thread nut

Pressacavo singola tenuta, cavo non armato con dado filetto femmina (consente la connessione con qualsiasi altro tipo di raccordo).

Materiale
- Ottone
- Ottone nichelato
- Acciaio inox AISI 316L

Guarnizioni
- EPDM (-40/+80°C)
- Silicone (-65/+130°C)

Guarnizione O-Ring **di serie**

Dotazioni
- Singolo gommino
- Kit Gommini (comprende il pressacavo e una dotazione di gommini per molteplici tipologie di serraggio)

Filettature
- Metrico CEI EN 60423 (IEC 60423)

A richiesta
- GAS cilindrico UNI ISO 228
- PG DIN 40430
- GAS conico ISO 7/1
- NPT ANSI B1 20.1

- Standard IECEx
  IEC 60079-0; IEC 60079-1; IEC 60079-7; IEC 60079-11; IEC 60079-15; IEC 60079-31
- Standard ATEX
  EN 60079-0; EN 60079-1; EN 60079-7; EN 60079-11; EN 60079-15; EN 60079-31
- Certificato EAC
  TC RU C-IT.AA87.B.00992
- Certificato IECEx
  IECEx IMQ 17.0013;
- Certificato ATEX
  IMQ 17 ATEX 020; IMQ 17 ATEX 023 (Ex nR);
- Grado di protezione secondo CEI EN 60529 IEC 60529
  IP66/IP68 (3gg a 50mt)

Single seal cable gland, unarmoured cable with female thread nut (makes it possibile to connect with any other type of connector).

Material
- Brass
- Nickel-plated brass
- AISI 316L stainless steel

Seals
- EPDM (-40/+80°C)
- Silicone (-65/+130°C)

Standard O-Ring seal

Components
- Single rubber seal
- Rubber seal kit (includes cable gland and a supply of rubber seals for multiple types of fastening)

Threading
- CEI EN 60423 (IEC 60423) Metric

On request
- UNI ISO 228 GAS cylindrical
- PG DIN 40430
- ISO 7/1 GAS tapered
- NPT ANSI B1 20.1

- Standard IECEx
  IEC 60079-0; IEC 60079-1; IEC 60079-7; IEC 60079-11; IEC 60079-15; IEC 60079-31
- Standard ATEX
  EN 60079-0; EN 60079-1; EN 60079-7; EN 60079-11; EN 60079-15; EN 60079-31
- Certificate EAC
  TC RU C-IT.AA87.B.00992
- Certificate IECEx
  IECEx IMQ 17.0013;
- Certificate ATEX
  IMQ 17 ATEX 020; IMQ 17 ATEX 023 (Ex nR);
- Protection degree CEI EN 60529 IEC 60529
  IP66/IP68 (3days at 50mt)

Zone

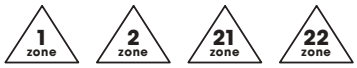

Modi di protezione
Protection modes

II 2G Ex db IIC Gb
II 2G Ex eb IIC Gb
II 2D Ex tb IIIC Db IP66/68
II 3G Ex nR IIC Gc

Silicone EPDM

Pressacavo singola tenuta 6018ANF
Single seal cable gland 6018ANF

Cavo non armato filetto femmina
Unarmoured cable with female thread nut

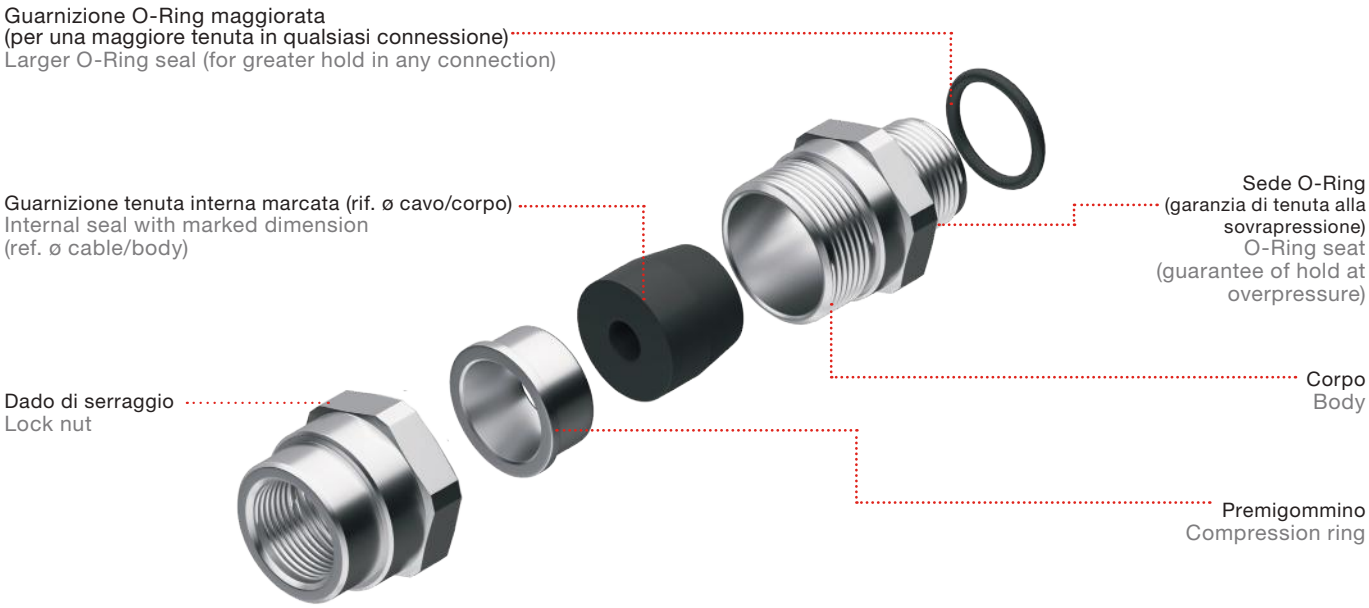

Pressacavo singola tenuta 6018ANF
Single seal cable gland 6018ANF

Cavo non armato filetto femmina
Unarmoured cable with female thread nut

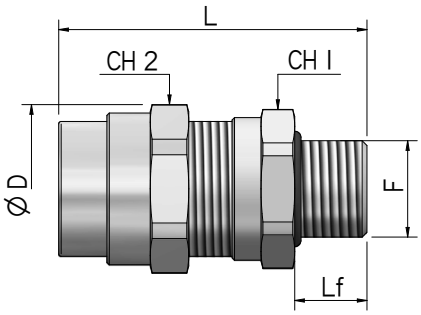

CODICE KIT CODE KIT	SERRAGGIO CAVO CABLE TIGHTENING ømin- ømax	FILETTO THREAD F	LUNGHEZZA FILETTO THREAD LENGTH Lf mm	DIMENSIONE CHIAVE WRENCH SIZE mm CH1	CH2	DIAMETRO ESTERNO EXTERNAL DIAMETER øD mm	LUNGHEZZA TOT. TOTAL LENGTH L tot
6018ANFAKGM1EB	5 - 10	M16x1.5	15,0	24,0	26,0	28,0	65,0
6018ANFBKGM2EB	5.5 - 13	M20x1.5	15,0	30,0	32,0	35,0	64,0
6018ANFCKGM3EB	10.5 - 18	M25x1.5	15,0	35,0	36,0	39,0	64,0
6018ANFDKGM4EB	15 - 24	M32x1.5	15,0	42,0	45,0	49,0	74,0
6018ANFEKGM5EB	21 - 30	M40x1.5	15,0	48,0	50,0	55,0	79,0
6018ANFFKGM6EB	24 - 36	M50x1.5	15,0	55,0	58,0	63,0	82,0
6018ANFGKGM7EB	36 - 45	M63x1.5	15,0	68,0	68,0	74,0	82,0
6018ANFHKGM8EB	45 - 54	M75x1.5	15,0	80,0	80,0	88,0	82,0
6018ANFIKGM9EB	54 - 62	M90x2	20,0	100,0	102,0	109,0	99,0
6018ANFLKGM9EB	62 - 68	M90x2	20,0	100,0	102,0	109,0	99,0

Pressacavo singola tenuta 6018ANF
Single seal cable gland 6018ANF

Guida alla composizione del codice
Code composition guide

Per la composizione del codice Kit Pressacavo **6018ANF** occorre conoscere il **DIAMETRO SERRAGGIO CAVO** quindi scegliere la taglia **SIZE** corrispondente.
Individuare la **TIPOLOGIA FILETTATURA** (un solo valore in base all'impiego del pressacavo). Infine scegliere il **POLIMERO GUARNIZIONI** e il **MATERIALE**.

For the composition of **6018ANF** Cable gland Kit code you need to know the **CABLE TIGHTENING** and then select the corresponding **SIZE**.
Identify the **THREAD TYPE** (one value only based on cable gland use).
Then select the **GASKET POLYMER** and the **MATERIAL**.

MATERIALE
MATERIAL TYPE

B	Ottone nichelato Nickel plated brass
X	AISI 316L Acciaio Inox AISI 316L stainless steel
no letter	Ottone Brass

POLIMERO GUARNIZIONI
GASKET POLYMER TYPE

E	EPDM
S	Silicone

VERSIONE VERSION	SIZE SIZE	KIT	TIPO FILETTO THREAD TYPE	POLIMERO POLYMER	MATERIALE MATERIAL
6018ANF	.....	KG	.....	.....	.....

INDICARE SOLO UNA TIPOLOGIA DI FILETTATURA
INDICATE ONLY ONE TYPE OF THREADING

SIZE	SERRAGGIO CAVO CABLE TIGHTENING Ø min-max		ISO 262		NPT		ISO 7/1		PG		ISO228
A	5-10	**M1**	M16x1.5	**N1**	3/8"	**I1**	3/8"	**P1**	9	**G1**	3/8"
B	5.5-13	**M2**	M20x1.5	**N2**	1/2"	**I2**	1/2"	**P2**	11	**G2**	1/2"
C	10.5-18	**M3**	M25x1.5	**N3**	3/4"	**I3**	3/4"	**P3**	13,5	**G3**	3/4"
D	15-24	**M4**	M32x1.5	**N4**	1"	**I4**	1"	**P4**	16	**G4**	1"
E	21-30	**M5**	M40x1.5	**N5**	1"1/4	**I5**	1"1/4	**P5**	21	**G5**	1"1/4
F	24-36	**M6**	M50x1.5	**N6**	1"1/2	**I6**	1"1/2	**P6**	29	**G6**	1"1/2
G	36-45	**M7**	M63x1.5	**N7**	2"	**I7**	2"	**P7**	36	**G7**	2"
H	45-54	**M8**	M75x1.5	**N8**	2"1/2	**I8**	2"1/2	**P8**	42	**G8**	2"1/2
I	54-62	**M9**	M90x2	**N9**	3"	**I9**	3"	**P9**	48	**G9**	3"
L	62-68	**M9**	M90x2	**N9**	3"	**I9**	3"	**P9**	48	**G9**	3"

Esempio Example

6018ANFAKGN1EB

Pressacavo versione 6018ANF, dimensione A, formato Kit, filettatura NPT 3/8", polimero EPDM e Ottone nichelato.
6018ANF cable gland version, dimension size A, Kit format, NPT 3/8" thread, EPDM e nickel-plated brass.

Pressacavo singola tenuta 6018AAS
Single seal cable gland 6018AAS

Cavo armato
Armoured cable

Pressacavo singola tenuta, cavo armato bloccaggio sotto armatura e messa a terra

Materiale
- Ottone
- Ottone nichelato
- Acciaio inox AISI 316L

Guarnizioni
- EPDM (-40/+80°C)
- Silicone (-65/+130°C)

Guarnizione O-Ring **di serie**

Dotazioni
- Singolo gommino
- Kit Gommini (comprende il pressacavo e una dotazione di gommini per molteplici tipologie di serraggio)

Filettature
- Metrico CEI EN 60423 (IEC 60423)

A richiesta
- GAS cilindrico UNI ISO 228
- PG DIN 40430
- GAS conico ISO 7/1
- NPT ANSI B1 20.1

Nota
Per cavi serie SWA richiedere cono di serraggio in versione ridotta.

- Standard IECEx
  IEC 60079-0; IEC 60079-1; IEC 60079-7; IEC 60079-11; IEC 60079-15; IEC 60079-31
- Standard ATEX
  EN 60079-0; EN 60079-1; EN 60079-7; EN 60079-11; EN 60079-15; EN 60079-31
- Certificato EAC
  TC RU C-IT.AA87.B.00992
- Certificato IECEx
  IECEx IMQ 17.0013;
- Certificato ATEX
  IMQ 17 ATEX 020; IMQ 17 ATEX 023 (Ex nR);
- Grado di protezione secondo CEI EN 60529 IEC 60529
  IP66/IP68 (3gg a 50mt)

Single seal cable gland, armoured cable under armour locking and grounding

Material
- Brass
- Nickel-plated brass
- AISI 316L stainless steel

Seals
- EPDM (-40/+80°C)
- Silicone (-65/+130°C)

Standard O-Ring seal

Components
- Single rubber seal
- Rubber seal kit (includes cable gland and a supply of rubber seals for multiple types of fastening)

Threading
- CEI EN 60423 (IEC 60423) Metric

On request
- UNI ISO 228 GAS cylindrical
- PG DIN 40430
- ISO 7/1 GAS tapered
- NPT ANSI B1 20.1

Note
For SWA series cables request clamping cone in reduced version.

- Standard IECEx
  IEC 60079-0; IEC 60079-1; IEC 60079-7; IEC 60079-11; IEC 60079-15; IEC 60079-31
- Standard ATEX
  EN 60079-0; EN 60079-1; EN 60079-7; EN 60079-11; EN 60079-15; EN 60079-31
- Certificate EAC
  TC RU C-IT.AA87.B.00992
- Certificate IECEx
  IECEx IMQ 17.0013;
- Certificate ATEX
  IMQ 17 ATEX 020; IMQ 17 ATEX 023 (Ex nR);
- Protection degree CEI EN 60529 IEC 60529
  IP66/IP68 (3days at 50mt)

Zone

1 zone | 2 zone | 21 zone | 22 zone

Modi di protezione
Protection modes

Ex db | Ex eb | Ex tb | Ex nR

II 2G Ex db IIC Gb
II 2G Ex eb IIC Gb
II 2D Ex tb IIIC Db IP66/68
II 3G Ex nR IIC Gc

-65° S +130° °C — Silicone

-40° E +80° °C — EPDM

Pressacavo singola tenuta 6018AAS
Single seal cable gland 6018AAS

Cavo armato
Armoured cable

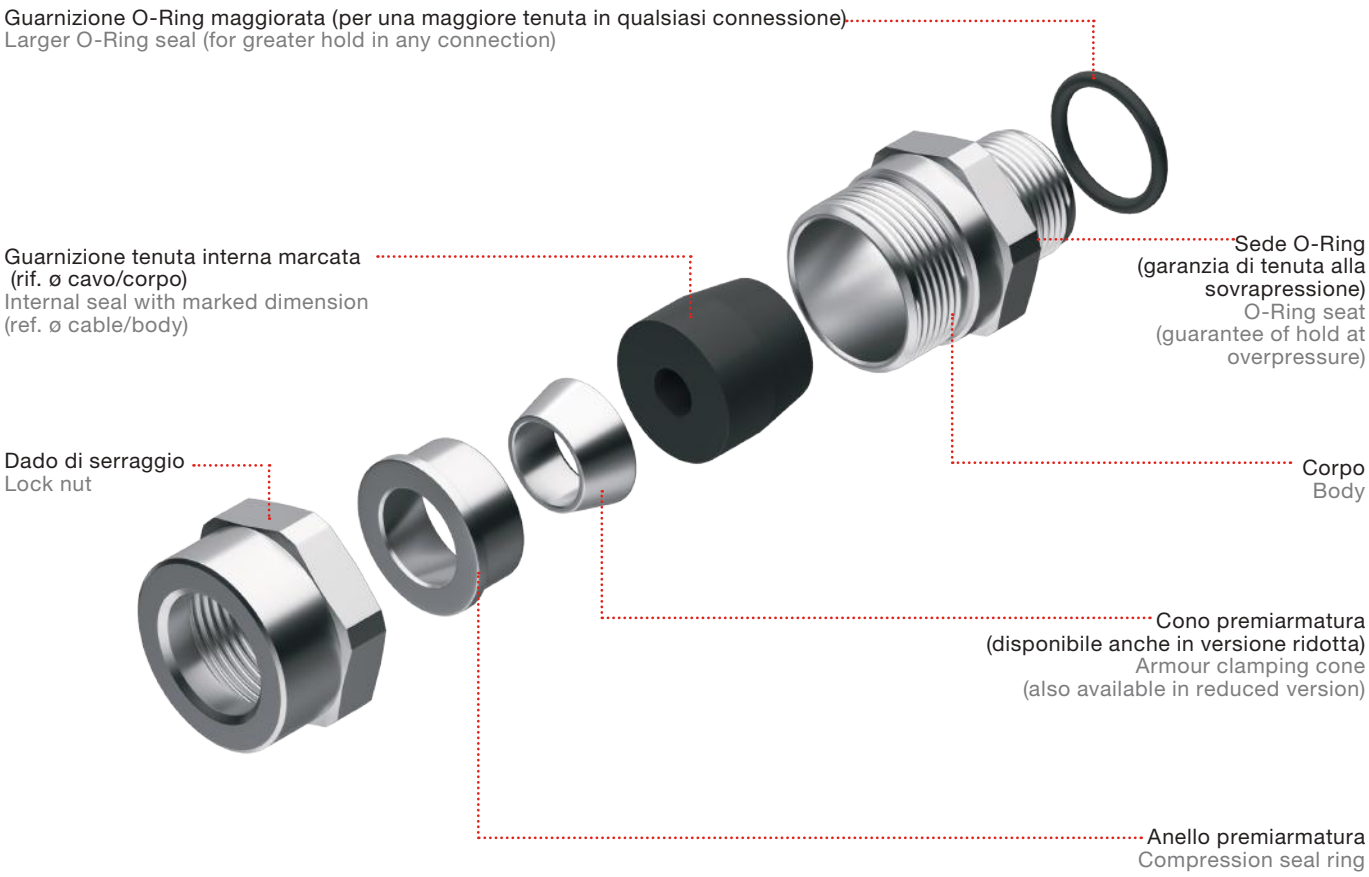

Pressacavo singola tenuta 6018AAS
Single seal cable gland 6018AAS

Cavo armato
Armoured cable

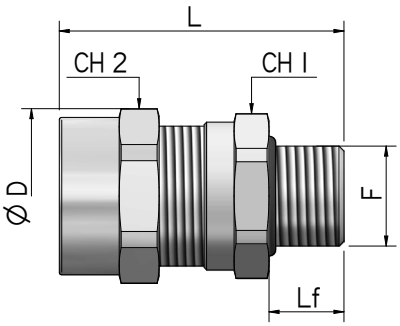

CODICE KIT CODE KIT	SERRAGGIO CAVO CABLE TIGHTENING ømin- ømax	FILETTO THREAD F	LUNGHEZZA FILETTO THREAD LENGTH Lf mm	DIMENSIONE CHIAVE WRENCH SIZE mm CH1	CH2	DIAMETRO ESTERNO EXTERNAL DIAMETER øD mm	LUNGHEZZA TOT. TOTAL LENGTH L tot
6018AASAKGM1EB	5 - 10	M16x1.5	15,0	24,0	26,0	28,0	53,5
6018AASAKGM2EB	5 - 10	M20x1.5	15,0	24,0	26,0	28,0	53,5
6018AASBKGM2EB	5.5 - 13	M20x1.5	15,0	30,0	32,0	35,0	56,0
6018AASBKGM3EB	5.5 - 13	M25x1.5	15,0	30,0	32,0	35,0	56,0
6018AASCKGM3EB	10.5 - 18	M25x1.5	15,0	35,0	36,0	39,0	56,0
6018AASDKGM4EB	15 - 24	M32x1.5	15,0	42,0	45,0	49,0	66,0
6018AASEKGM5EB	21 - 30	M40x1.5	15,0	48,0	50,0	55,0	67,0
6018AASFKGM6EB	24 - 36	M50x1.5	15,0	55,0	58,0	63,0	67,0
6018AASGKGM7EB	36 - 45	M63x1.5	15,0	68,0	68,0	74,0	67,0
6018AASHKGM8EB	45 - 54	M75x1.5	15,0	80,0	80,0	88,0	67,0
6018AASIKGM9EB	54 - 62	M90x2	20,0	100,0	102,0	109,0	81,0
6018AASLKGM9EB	62 - 68	M90x2	20,0	100,0	102,0	109,0	81,0

Pressacavo singola tenuta 6018AAS
Single seal cable gland 6018AAS

Guida alla composizione del codice
Code composition guide

Per la composizione del codice Kit Pressacavo **6018AAS** occorre conoscere il **DIAMETRO SERRAGGIO CAVO** quindi scegliere la taglia **SIZE** corrispondente.
Individuare la **TIPOLOGIA FILETTATURA** (un solo valore in base all'impiego del pressacavo). Infine scegliere il **POLIMERO GUARNIZIONI** e il **MATERIALE**.

For the composition of **6018AAS** Cable gland Kit code you need to know the **CABLE TIGHTENING** and then select the corresponding **SIZE**.
Identify the **THREAD TYPE** (one value only based on cable gland use).
Then select the **GASKET POLYMER** and the **MATERIAL**.

MATERIALE
MATERIAL TYPE

B	Ottone nichelato Nickel plated brass
X	AISI 316L Acciaio Inox AISI 316L stainless steel
no letter	Ottone Brass

POLIMERO GUARNIZIONI
GASKET POLYMER TYPE

E	EPDM
S	Silicone

VERSIONE VERSION	SIZE SIZE	KIT	TIPO FILETTO THREAD TYPE	POLIMERO POLYMER	MATERIALE MATERIAL
6018AAS	.....	KG	.....	.....	.....

INDICARE SOLO UNA TIPOLOGIA DI FILETTATURA
INDICATE ONLY ONE TYPE OF THREADING

SIZE	SERRAGGIO CAVO CABLE TIGHTENING Ø min-max	ISO 262		NPT		ISO 7/1		PG		ISO228	
A	5-10	M1	M16x1.5	N1	3/8"	I1	3/8"	P1	9	G1	3/8"
A	5-10	M2	M20x1.5	N2	1/2"	I2	1/2"	P2	11	G2	1/2"
B	5.5-13	M2	M20x1.5	N2	1/2"	I2	1/2"	P2	11	G2	1/2"
B	5.5-13	M3	M25x1.5	N3	3/4"	I3	3/4"	P3	13,5	G3	3/4"
C	10.5-18	M3	M25x1.5	N3	3/4"	I3	3/4"	P3	13,5	G3	3/4"
D	15-24	M4	M32x1.5	N4	1"	I4	1"	P4	16	G4	1"
E	21-30	M5	M40x1.5	N5	1"1/4	I5	1"1/4	P5	21	G5	1"1/4
F	24-36	M6	M50x1.5	N6	1"1/2	I6	1"1/2	P6	29	G6	1"1/2
G	36-45	M7	M63x1.5	N7	2"	I7	2"	P7	36	G7	2"
H	45-54	M8	M75x1.5	N8	2"1/2	I8	2"1/2	P8	42	G8	2"1/2
I	54-62	M9	M90x2	N9	3"	I9	3"	P9	48	G9	3"
L	62-68	M9	M90x2	N9	3"	I9	3"	P9	48	G9	3"

Esempio Example

6018AASAKGN1EB

Pressacavo versione 6018AAS, dimensione A, formato Kit, filettatura NPT 3/8", polimero EPDM e Ottone nichelato.
6018AAS cable gland version, dimension size A, Kit format, NPT 3/8" thread, EPDM e nickel-plated brass.

Pressacavo doppia tenuta 6018ADS
Double seal cable gland 6018ADS

Cavo armato
Armoured cable

Pressacavo doppia tenuta, cavo armato bloccaggio sotto armatura e messa a terra dell'armatura

Materiale
- Ottone
- Ottone nichelato
- Acciaio inox AISI 316L

Guarnizioni
- EPDM (-40/+80°C)
- Silicone (-65/+130°C)

Guarnizione O-Ring **di serie**

Dotazioni
- Singolo gommino
- Kit Gommini (comprende il pressacavo e una dotazione di gommini per molteplici tipologie di serraggio)

Filettature
- Metrico CEI EN 60423 (IEC 60423)

A richiesta
- GAS cilindrico UNI ISO 228
- PG DIN 40430
- GAS conico ISO 7/1
- NPT ANSI B1 20.1

Nota
Per cavi serie SWA richiedere cono di serraggio in versione ridotta.

- Standard IECEx
  IEC 60079-0; IEC 60079-1; IEC 60079-7; IEC 60079-11; IEC 60079-15; IEC 60079-31
- Standard ATEX
  EN 60079-0; EN 60079-1; EN 60079-7; EN 60079-11; EN 60079-15; EN 60079-31
- Certificato EAC
  TC RU C-IT.AA87.B.00992
- Certificato IECEx
  IECEx IMQ 17.0013;
- Certificato ATEX
  IMQ 17 ATEX 020; IMQ 17 ATEX 023 (Ex nR);
- Grado di protezione secondo CEI EN 60529 IEC 60529
  IP66/IP68 (3gg a 50mt)

Double seal cable gland, armoured cable under armour locking and armour grounding

Material
- Brass
- Nickel-plated brass
- AISI 316L stainless steel

Seals
- EPDM (-40/+80°C)
- Silicone (-65/+130°C)

Standard O-Ring seal

Components
- Single rubber seal
- Rubber seal kit (includes cable gland and a supply of rubber seals for multiple types of fastening)

Threading
- CEI EN 60423 (IEC 60423) Metric

On request
- UNI ISO 228 GAS cylindrical
- PG DIN 40430
- ISO 7/1 GAS tapered
- NPT ANSI B1 20.1

Note
For SWA series cables request clamping cone in reduced version.

- Standard IECEx
  IEC 60079-0; IEC 60079-1; IEC 60079-7; IEC 60079-11; IEC 60079-15; IEC 60079-31
- Standard ATEX
  EN 60079-0; EN 60079-1; EN 60079-7; EN 60079-11; EN 60079-15; EN 60079-31
- Certificate EAC
  TC RU C-IT.AA87.B.00992
- Certificate IECEx
  IECEx IMQ 17.0013;
- Certificate ATEX
  IMQ 17 ATEX 020; IMQ 17 ATEX 023 (Ex nR);
- Protection degree CEI EN 60529 IEC 60529
  IP66/IP68 (3days at 50mt)

Zone

1 zone | 2 zone | 21 zone | 22 zone

Modi di protezione
Protection modes

Exdb | Exeb | Extb | ExnR

II 2G Ex db IIC Gb
II 2G Ex eb IIC Gb
II 2D Ex tb IIIC Db IP66/68
II 3G Ex nR IIC Gc

-65° S +130° °C — Silicone

-40° E +80° °C — EPDM

Pressacavo doppia tenuta 6018ADS
Double seal cable gland 6018ADS

Cavo armato
Armoured cable

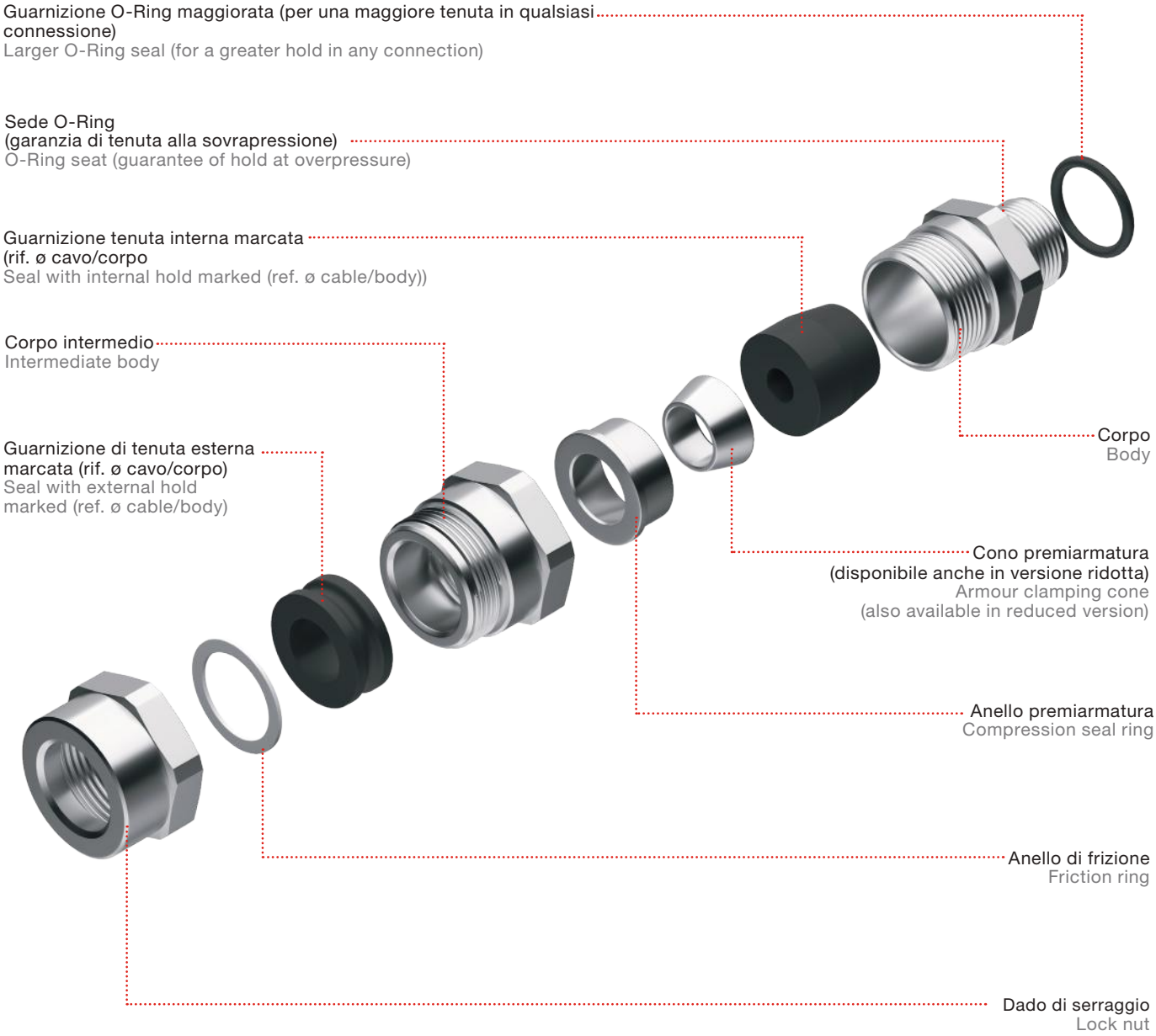

Pressacavo doppia tenuta 6018ADS
Double seal cable gland 6018ADS

Cavo armato
Armoured cable

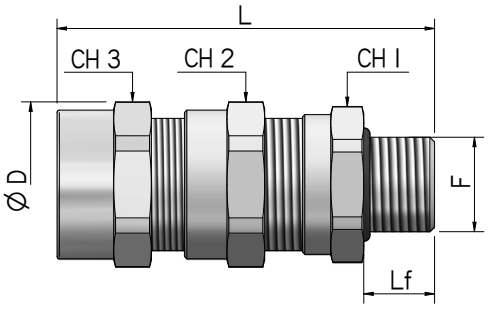

CODICE KIT CODE KIT	ESTERNO CAVO OUTER CABLE ømin- ømax	SERRAGGIO CAVO CABLE TIGHTENING ømin- ømax	FILETTO THREAD F	LUNGHEZZA FILETTO THREAD LENGTH Lf mm	DIMENSIONE CHIAVE mm WRENCH SIZE CH1	CH2 / CH3	DIAMETRO ESTERNO EXTERNAL DIAMETER øD mm	LUNGHEZZA TOT. TOTAL LENGTH L tot
6018ADSAKGM1EB	6 - 15	5 - 10	M16x1.5	15,0	24,0	26,0	28,0	78,5
6018ADSAKGM2EB	6 - 15	5 - 10	M20x1.5	15,0	24,0	26,0	28,0	78,5
6018ADSBKGM2EB	10 - 19	5.5 - 13	M20x1.5	15,0	30,0	32,0	35,0	80,0
6018ADSBKGM3EB	10 - 19	5.5 - 13	M25x1.5	15,0	30,0	32,0	35,0	80,0
6018ADSCKGM3EB	15 - 24	10.5 - 18	M25x1.5	15,0	35,0	36,0	39,0	80,0
6018ADSDKGM4EB	20 - 31	15 - 24	M32x1.5	15,0	42,0	45,0	49,0	97,0
6018ADSEKGM5EB	26 - 37	21 - 30	M40x1.5	15,0	48,0	50,0	55,0	98,0
6018ADSFKGM6EB	31 - 43	24 - 36	M50x1.5	15,0	55,0	58,0	63,0	98,0
6018ADSGKGM7EB	42 - 53	36 - 45	M63x1.5	15,0	68,0	68,0	74,0	98,0
6018ADSHKGM8EB	52 - 64	45 - 54	M75x1.5	15,0	80,0	80,0	88,0	98,0
6018ADSIKGM9EB	64 - 72	54 - 62	M90x2	20,0	100,0	102,0	109,0	123,0
6018ADSLKGM9EB	70 - 78	62 - 68	M90x2	20,0	100,0	102,0	109,0	123,0

Pressacavo doppia tenuta 6018ADS
Double seal cable gland 6018ADS

Guida alla composizione del codice
Code composition guide

Per la composizione del codice Kit Pressacavo **6018ADS** occorre selezionare l'**ARTICOLO** desiderato, conoscere il **DIAMETRO SERRAGGIO CAVO** o **CAVO ESTERNO** quindi scegliere la taglia **SIZE** corrispondente. Individuare la **TIPOLOGIA FILETTATURA** (un solo valore in base all'impiego del pressacavo). Infine scegliere il **POLIMERO GUARNIZIONI** e il **MATERIALE**.

For the composition of Cable Gland **6018ADS** Kit code, select the required **TYPE**, find out the **CABLE TIGHTENING** or **OUTER CABLE DIAMETER** and then select the corresponding **SIZE**. Identify the **THREAD TYPE** (one value only based on cable gland use). Then select the **GASKET POLYMER** and the **MATERIAL**.

MATERIALE
MATERIAL TYPE

B	Ottone nichelato Nickel plated brass
X	AISI 316L Acciaio Inox AISI 316L stainless steel
no letter	Ottone Brass

POLIMERO GUARNIZIONI
GASKET POLYMER TYPE

E	EPDM
S	Silicone

VERSIONE VERSION	SIZE SIZE	KIT	TIPO FILETTO THREAD TYPE	POLIMERO POLYMER	MATERIALE MATERIAL
6018ADS	.....	KG	.....	.....	.....

INDICARE SOLO UNA TIPOLOGIA DI FILETTATURA
INDICATE ONLY ONE TYPE OF THREADING

SIZE	SERRAGGIO CAVO CABLE TIGHTENING Ø min-max	CAVO ESTERNO OUTER CABLE Ø min-max	ISO 262		NPT		ISO 7/1		PG		ISO228	
A	5-10	6-15	M1	M16x1.5	N1	3/8"	I1	3/8"	P1	9	G1	3/8"
A	5-10	6-15	M2	M20x1.5	N2	1/2"	I2	1/2"	P2	11	G2	1/2"
B	5.5-13	10-19	M2	M20x1.5	N2	1/2"	I2	1/2"	P2	11	G2	1/2"
B	5.5-13	10-19	M3	M25x1.5	N3	3/4"	I3	3/4"	P3	13,5	G3	3/4"
C	10.5-18	15-24	M3	M25x1.5	N3	3/4"	I3	3/4"	P3	13,5	G3	3/4"
D	15-24	20-31	M4	M32x1.5	N4	1"	I4	1"	P4	16	G4	1"
E	21-30	26-37	M5	M40x1.5	N5	1"1/4	I5	1"1/4	P5	21	G5	1"1/4
F	24-36	31-43	M6	M50x1.5	N6	1"1/2	I6	1"1/2	P6	29	G6	1"1/2
G	36-45	42-53	M7	M63x1.5	N7	2"	I7	2"	P7	36	G7	2"
H	45-54	52-64	M8	M75x1.5	N8	2"1/2	I8	2"1/2	P8	42	G8	2"1/2
I	54-62	64-72	M9	M90x2	N9	3"	I9	3"	P9	48	G9	3"
L	62-68	70-78	M9	M90x2	N9	3"	I9	3"	P9	48	G9	3"

Esempio Example

6018ADSAKGN1EB

Pressacavo versione 6018ADS, dimensione A, formato Kit, filettatura NPT 3/8", polimero EPDM e Ottone nichelato.
6018ADS cable gland version, dimension size A, Kit format, NPT 3/8" thread, EPDM e nickel-plated brass.

Tappo a testa esagonale
Hexagonal head plug

I tappi a testa esagonale sono impiegati per chiusure temporanee o definitive di fori inutilizzati.

Materiale
- Ottone
- Ottone nichelato
- Acciaio inox AISI 316L

Guarnizioni
- Silicone (-65/+130°C)

Guarnizione O-Ring **di serie**

Filettature
- Metrico CEI EN 60423 (IEC 60423)

A richiesta
- GAS cilindrico UNI ISO 228
- PG DIN 40430
- GAS conico ISO 7/1
- NPT ANSI B1 20.1

- Standard IECEx
  IEC 60079-0; IEC 60079-1; IEC 60079-7; IEC 60079-11; IEC 60079-31
- Standard ATEX
  EN 60079-0; EN 60079-1; EN 60079-7; EN 60079-11; EN 60079-31
- Certificato EAC
  TC RU C-IT.AA87.B.00992
- Certificato IECEx
  IECEx IMQ 17.0012.U
- Certificato ATEX
  IMQ 17 ATEX 0019 U
- Grado di protezione secondo CEI EN 60529 IEC 60529
  IP66/IP68 (3gg a 50mt)

The hexagonal head plugs are used for temporary or definitive closure of unused holes.

Material
- Brass
- Nickel-plated brass
- AISI 316L stainless steel

Seals
- Silicone (-65/+130°C)

Standard O-Ring seal

Threading
- CEI EN 60423 (IEC 60423) Metric

On request
- UNI ISO 228 GAS cylindrical
- PG DIN 40430
- ISO 7/1 GAS tapered
- NPT ANSI B1 20.1

- Standard IECEx
  IEC 60079-0; IEC 60079-1; IEC 60079-7; IEC 60079-11; IEC 60079-31
- Standard ATEX
  EN 60079-0; EN 60079-1; EN 60079-7; EN 60079-11; EN 60079-31
- Certificate EAC
  TC RU C-IT.AA87.B.00992
- Certificate IECEx
  IECEx IMQ 17.0012.U
- Certificate ATEX
  IMQ 17 ATEX 0019 U
- Protection degree CEI EN 60529 IEC 60529
  IP66/IP68 (3days at 50mt)

Zone

1 zone | 2 zone | 21 zone | 22 zone

Modi di protezione
Protection modes

Ex db | Ex eb | Ex tb

II 2G Ex db IIC Gb
II 2G Ex eb IIC Gb
II 2D Ex tb IIIC Db IP66/68

-65° S +130° °C
Silicone

Tappo a testa esagonale
Hexagonal head plug

Guida alla composizione del codice
Code composition guide

Per la composizione del codice Tappo a testa esagonale EXD6050 occorre scegliere la tipologia di **FILETTATURA MASCHIO**.
Infine scegliere la tipologia **MATERIALE**.
In caso di scelta di materiale in Ottone non sarà necessario indicare alcuna lettera.

For the composition of the EXD6050 Hexagonal head plug code, select the type of **MALE THREAD**. Finally choose the **MATERIAL** type.
In case of choice of material Brass it will not be necessary to indicate any letter.

POLIMERO GUARNIZIONI
GASKET POLYMER TYPE

S	Silicone (Filettature cilindriche) (Cylindrical threads)
no letter	Filettatura conica Conical thread (NPT - ISO7/1)

MATERIALE
MATERIAL TYPE

B	Ottone nichelato Nickel plated brass
X	AISI 316L Acciaio Inox AISI 316L stainless steel
no lettera	Ottone Brass

VERSIONE VERSION	FILETTO MASCHIO MALE THREAD	POLIMERO POLYMER	MATERIAL MATERIAL
EXD6050-	.....	.....	.....

INDICARE SOLO UNA TIPOLOGIA DI FILETTATURA MASCHIO
INDICATE ONLY ONE TYPE OF MALE THREADING

ISO 262		NPT		ISO 7/1		PG		ISO228	
M16	M16x1.5	**N38**	3/8"	**I38**	3/8"	**P09**	9	**G38**	3/8"
M20	M20x1.5	**N12**	1/2"	**I12**	1/2"	**P11**	11	**G12**	1/2"
M25	M25x1.5	**N34**	3/4"	**I34**	3/4"	**P13**	13,5	**G34**	3/4"
M32	M32x1.5	**N01**	1"	**I01**	1"	**P16**	16	**G01**	1"
M40	M40x1.5	**N114**	1"1/4	**I114**	1"1/4	**P21**	21	**G114**	1"1/4
M50	M50x1.5	**N112**	1"1/2	**I112**	1"1/2	**P29**	29	**G112**	1"1/2
M63	M63x1.5	**N02**	2"	**I02**	2"	**P36**	36	**G02**	2"
M75	M75x1.5	**N212**	2"1/2	**I212**	2"1/2	**P42**	42	**G212**	2"1/2
M90	M90x2	**N03**	3"	**I03**	3"	**P48**	48	**G03**	3"

Esempio Example

EXD6050-P09SB

Tappo testa esagonale con filettatura maschio PG da 9, polimero silicone e Ottone nichelato
Hexagonal head plug with PG male thread 9, silicone polymer and nickel-plated brass

Adattatore/Riduzione Ex db
Adaptor/Reducer Ex db

Tipo A
Type A

Tipo B
Type B

Gli adattatori/riduzioni maschio e femmina sono impiegati quando si devono adattare diverse dimensioni o tipologie di filettature.

Materiale
- Ottone
- Ottone nichelato
- Acciaio inox AISI 316L

Guarnizioni
- Silicone (-65/+130°C)

Guarnizione O-Ring **di serie**

Filettature
- Metrico CEI EN 60423 (IEC 60423)

A richiesta
- GAS cilindrico UNI ISO 228
- PG DIN 40430
- GAS conico ISO 7/1
- NPT ANSI B1 20.1

- Standard IECEx
  IEC 60079-0; IEC 60079-1; IEC 60079-7; IEC 60079-11; IEC 60079-31
- Standard ATEX
  EN 60079-0; EN 60079-1; EN 60079-7; EN 60079-11; EN 60079-31
- Certificato EAC
  TC RU C-IT.AA87.B.00992
- Certificato IECEx
  IECEx IMQ 17.0012.U
- Certificato ATEX
  IMQ 17 ATEX 0019 U
- Grado di protezione secondo CEI EN 60529 IEC 60529
  IP66/IP68 (3gg a 50mt)

The male and female adaptors/reducers are used when you need to adapt different sizes or types of threads.

Material
- Brass
- Nickel-plated brass
- AISI 316L stainless steel

Seals
- Silicone (-65/+130°C)

Standard O-Ring seal

Threading
- CEI EN 60423 (IEC 60423) Metric

On request
- UNI ISO 228 GAS cylindrical
- PG DIN 40430
- ISO 7/1 GAS tapered
- NPT ANSI B1 20.1

- Standard IECEx
  IEC 60079-0; IEC 60079-1; IEC 60079-7; IEC 60079-11; IEC 60079-31
- Standard ATEX
  EN 60079-0; EN 60079-1; EN 60079-7; EN 60079-11; EN 60079-31
- Certificate EAC
  TC RU C-IT.AA87.B.00992
- Certificate IECEx
  IECEx IMQ 17.0012.U
- Certificate ATEX
  IMQ 17 ATEX 0019 U
- Protection degree CEI EN 60529 IEC 60529
  IP66/IP68 (3days at 50mt)

Zone

1 zone · 2 zone · 21 zone · 22 zone

Modi di protezione
Protection modes

Ex db · Ex eb · Ex tb

II 2G Ex db IIC Gb
II 2G Ex eb IIC Gb
II 2D Ex tb IIIC Db IP66/68

-65° S +130° °C
Silicone

Adattatori maschio/femmina metrico
Metric male/female adaptors

MASCHIO MALE \ FEMMINA FEMALE	M16	M20	M25	M32	M40	M50	M63	M75	M90
M16		●	●	○	○	○			
M20	●		●	●	○	○	○		
M25	●	●		●	●	○	○	○	
M32	●	●	●		●	●	○	○	
M40	○	●	●	●		●	●	○	○
M50	○	○	●	●	●		●	●	○
M63		○	○	●	●	●		●	●
M75			○	○	●	●	●		●
M90				○	○	●	●	●	

● Prodotto disponibile Product Available
○ Prodotto a richiesta Product on request

Adattatore/Riduzione Ex db
Adaptor/Reducer Ex db

Guida alla composizione del codice
Code composition guide

Per la composizione del codice Adattatore/Riduzione EXDR occorre scegliere la tipologia di **FILETTATURA MASCHIO** e **FEMMINA**.
Infine scegliere la tipologia **MATERIALE**.
In caso di scelta di materiale in Ottone non sarà necessario indicare alcuna lettera.

For the composition of EXDR Adaptor/Reducer code is necessary to choose the type of **THREAD MALE** and **FEMALE**. Finally choose the **MATERIAL** type.
In case of choice of material Brass it will not be necessary to indicate any letter.

POLIMERO GUARNIZIONI
GASKET POLYMER TYPE

S	Silicone (Filettature cilindriche) (Cylindrical threads)
no letter	Filettatura conica Conical thread (NPT - ISO7/1)

MATERIALE
MATERIAL TYPE

B	Ottone nichelato Nickel plated brass
X	AISI 316L Acciaio Inox AISI 316L stainless steel
no letter	Ottone Brass

VERSIONE VERSION	FILETTO MASCHIO MALE THREAD	FILETTO FEMMINA FEMALE THREAD	POLIMERO POLYMER	MATERIALE MATERIAL
EXDR-	.....	.....	.....	.....

INDICARE SOLO UNA TIPOLOGIA DI FILETTATURA MASCHIO e FEMMINA
INDICATE ONLY ONE TYPE OF MALE AND FEMALE THREADING

ISO 262		NPT		ISO 7/1		PG		ISO228	
M16	M16x1.5	**N38**	3/8"	**I38**	3/8"	**P09**	9	**G38**	3/8"
M20	M20x1.5	**N12**	1/2"	**I12**	1/2"	**P11**	11	**G12**	1/2"
M25	M25x1.5	**N34**	3/4"	**I34**	3/4"	**P13**	13,5	**G34**	3/4"
M32	M32x1.5	**N01**	1"	**I01**	1"	**P16**	16	**G01**	1"
M40	M40x1.5	**N114**	1"1/4	**I114**	1"1/4	**P21**	21	**G114**	1"1/4
M50	M50x1.5	**N112**	1"1/2	**I112**	1"1/2	**P29**	29	**G112**	1"1/2
M63	M63x1.5	**N02**	2"	**I02**	2"	**P36**	36	**G02**	2"
M75	M75x1.5	**N212**	2"1/2	**I212**	2"1/2	**P42**	42	**G212**	2"1/2
M90	M90x2	**N03**	3"	**I03**	3"	**P48**	48	**G03**	3"

Esempio Example

EXDR-P09G34SB

Adattatore/Riduzione con filettatura maschio PG da 9, filettatura femmina ISO228 3/4",polimero Silicone e Ottone nichelato.
Adaptor/Reducer with PG male thread of 9, female thread ISO 228 3 / 4", Silicone polymer and nickel-plated brass.

Adattatore/Riduzione Ex db
Adaptor/Reducer Ex db

Fattibilità abbinamento filettature
Feasibility of thread coupling

Tipo A
Type A

Tipo B
Type B

Maschio Metrico/Femmina Metrico
Metric male/Metric female

MASCHIO MALE \ FEMMINA FEMALE	M16	M20	M25	M32	M40	M50	M63	M75	M90
M16		B	B	B	B	B			
M20	B		B	B	B	B	B		
M25	A	B		B	B	B	B	B	
M32	A	A	A		B	B	B	B	
M40	A	A	A	A		B	B	B	B
M50	A	A	A	A	A		B	B	B
M63		A	A	A	A	A		B	B
M75			A	A	A	A	A		B
M90				A	A	A	A	A	

Maschio Metrico/Femmina PG
Metric male/PG female

MASCHIO MALE \ FEMMINA FEMALE	PG09	PG11	PG13.5	PG16	PG21	PG29	PG36	PG42	PG48
M16	B	B	B	B	B	B			
M20	B	B	B	B	B	B	B		
M25	A	A	B	B	B	B	B	B	
M32	A	A	A	A	B	B	B	B	
M40	A	A	A	A	A	B	B	B	B
M50	A	A	A	A	A	A	B	B	B
M63		A	A	A	A	A	A	A	B
M75			A	A	A	A	A	A	B
M90					A	A	A	A	A

Maschio Metrico/Femmina GAS ISO228 - GAS ISO7/1 - NPT
Metric male/PG female

MASCHIO MALE \ FEMMINA FEMALE	3/8"	1/2"	3/4"	1"	1" 1/4	1" 1/2	2"	2" 1/2	3"
M16	B	B	B	B	B	B			
M20	B	B	B	B	B	B	B		
M25	A	B	B	B	B	B	B	B	
M32	A	A	B	B	B	B	B	B	
M40	A	A	A	B	B	B	B	B	B
M50	A	A	A	A	A	B	B	B	B
M63		A	A	A	A	A	B	B	B
M75			A	A	A	A	A	B	B
M90					A	A	A	A	B

Adattatore/Riduzione Ex db
Adaptor/Reducer Ex db

Fattibilità abbinamento filettature
Feasibility of thread coupling

Maschio PG/Femmina PG
Metric male/Metric female

MASCHIO MALE \ FEMMINA FEMALE	PG09	PG11	PG13.5	PG16	PG21	PG29	PG36	PG42	PG48
PG09		B	B	B	B	B			
PG11	B		B	B	B	B	B		
PG13.5	A	B		B	B	B	B	B	
PG16	A	A	B		B	B	B	B	
PG21	A	A	A	B		B	B	B	B
PG29	A	A	A	A	A		B	B	B
PG36		A	A	A	A	A		B	B
PG42			A	A	A	A	B		B
PG48					A	A	A	B	

Maschio PG/Femmina Metrico
Metric male/PG female

MASCHIO MALE \ FEMMINA FEMALE	M16	M20	M25	M32	M40	M50	M63	M75	M90
PG09	B	B	B	B	B	B			
PG11	B	B	B	B	B	B	B		
PG13.5	A	B	B	B	B	B	B	B	
PG16	A	B	B	B	B	B	B	B	
PG21	A	A	B	B	B	B	B	B	B
PG29	A	A	A	B	B	B	B	B	B
PG36		A	A	A	B	B	B	B	B
PG42			A	A	A	B	B	B	B
PG48					A	B	B	B	B

Maschio PG/Femmina GAS ISO228 - GAS ISO7/1 - NPT
Metric male/PG female

MASCHIO MALE \ FEMMINA FEMALE	3/8"	1/2"	3/4"	1"	1" 1/4	1" 1/2	2"	2" 1/2	3"
PG09	B	B	B	B	B	B			
PG11	B	B	B	B	B	B	B		
PG13.5	A	B	B	B	B	B	B	B	
PG16	A	A	B	B	B	B	B	B	
PG21	A	A	A	B	B	B	B	B	B
PG29	A	A	A	B	B	B	B	B	B
PG36		A	A	A	B	B	B	B	B
PG42			A	A	A	B	B	B	B
PG48					A	A	B	B	B

Adattatore/Riduzione Ex db
Adaptor/Reducer Ex db

Fattibilità abbinamento filettature
Feasibility of thread coupling

Tipo A
Type A

Tipo B
Type B

Maschio GAS ISO228 - GAS ISO7/1 - NPT / Femmina GAS ISO228 - GAS ISO7/1 - NPT
Metric male/Metric female

MASCHIO MALE \ FEMMINA FEMALE	3/8"	1/2"	3/4"	1"	1" 1/4	1" 1/2	2"	2" 1/2	3"
3/8"		B	B	B	B	B			
1/2"	B		B	B	B	B	B		
3/4"	A	B		B	B	B	B	B	
1"	A	A	B		B	B	B	B	
1" 1/4	A	A	A	A		B	B	B	B
1" 1/2	A	A	A	A	B		B	B	B
2"		A	A	A	A	A		B	B
2" 1/2			A	A	A	A	A		B
3"					A	A	A	A	

Maschio GAS ISO228 - GAS ISO7/1 - NPT / Femmina PG
Metric male/PG female

MASCHIO MALE \ FEMMINA FEMALE	PG09	PG11	PG13.5	PG16	PG21	PG29	PG36	PG42	PG48
3/8"	B	B	B	B	B	B			
1/2"	B	B	B	B	B	B	B		
3/4"	A	B	B	B	B	B	B	B	
1"	A	A	A	A	B	B	B	B	
1" 1/4	A	A	A	A	A	B	B	B	B
1" 1/2	A	A	A	A	A	A	B	B	B
2"		A	A	A	A	A	A	B	B
2" 1/2			A	A	A	A	A	A	B
3"					A	A	A	A	A

Maschio GAS ISO228 - GAS ISO7/1 - NPT / Femmina Metrico
Metric male/PG female

MASCHIO MALE \ FEMMINA FEMALE	M16	M20	M25	M32	M40	M50	M63	M75	M90
3/8"	B	B	B	B	B	B			
1/2"	B	B	B	B	B	B	B		
3/4"	A	B	B	B	B	B	B	B	
1"	A	A	B	B	B	B	B	B	
1" 1/4	A	A	A	A	B	B	B	B	B
1" 1/2	A	A	A	A	B	B	B	B	B
2"		A	A	A	A	A	B	B	B
2" 1/2			A	A	A	A	A	B	B
3"					A	A	A	A	B

Accessori
Accessories

Ghiera dentellata 6006EMC
Serrated ring nut 6006EMC

Realizzate in ottone nichelato con dentellatura anti-rotazione.
Continuità elettrica garantita

Made of nickel-plated brass with anti-rotation notching.
Guaranteed electrical continuity

CODICE CODE	DIMENSIONI mm DIMENSIONS mm F1	CH	S	CONFEZIONE PACKAGE pz / pcs.
6006EMC-16A	M16 x 1,5	20	3,0	50
6006EMC-20	M20 x 1,5	24	3,5	50
6006EMC-25	M25 x 1,5	30	3,5	20
6006EMC-32A	M32 x 1,5	35	4,5	20
6006EMC-40	M40 x 1,5	45	4,5	20
6006EMC-50	M50 x 1,5	55	5,5	10
6006EMC-63*	M63 x 1,5	70	6,0	5
6006EMC-75*	M75 x 1,5	80	8,0	1

*A richiesta / On request

Piastina di terra 6018ETX
Earthing ring 6018ETX

Realizzati in Acciaio Inox 316L
Vengono utilizzati all'interno della custodia ed il loro collegamento è garantito all'accoppiamento del pressacavo e del relativo controdado.

Made in AISI 316L stainless steel
They are used inside the enclosure and their connection is garanteed by the coupling of cable gland and its locknut.

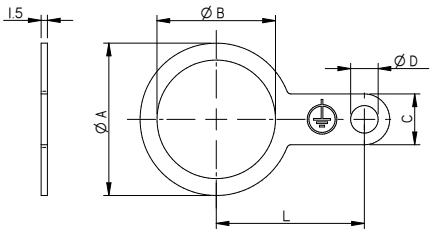

CODICE CODE	ISO 262	A	DIMENSIONI mm DIMENSIONS mm B	C	D	L	CONFEZIONE PACKAGE pz / pcs.
6018ETX16	M16 x 1,5	30	14	12	6,5	30	50
6018ETX20	M20 x 1,5	30	18	12	6,5	30	50
6018ETX25	M25 x 1,5	30	22	12	6,5	30	20
6018ETX32	M32 x 1,5	36	28	15	6,5	35	20
6018ETX40	M40 x 1,5	52	34	18	9	50	20
6018ETX50	M50 x 1,5	52	42	18	9	50	10
6018ETX63	M63 x 1,5	62	52	22	11	60	5
6018ETX75	M75 x 1,5	75	65	22	11	70	1

Indice codici
Code index

Codice
Code

6006EMC-16A 69
6006EMC-20 69
6006EMC-25 69
6006EMC-32A 69
6006EMC-40 69
6006EMC-50 69
6006EMC-63 69
6006EMC-75 69
6018ETX16 69
6018ETX20 69
6018ETX25 69
6018ETX32 69
6018ETX40 69
6018ETX50 69
6018ETX63 69
6018ETX75 69
6060S1219 31
6060S1319 31
6060S1522 31
6060S1622 31
6060S1722 31
6060S1825 31
6060S1925 31
6060S2027 31
6060S2127 31
6060S2228 31
6060S2532 31
6060S2632 31
6060S2834 31
6060S3239 31
6060S3340 31
6060S3742 31
6060S4050 31
6060S4249 31
6060S4756 31
6060S4956 31
6060S5060 31
6060S5463 31
6060S6070 31
6060S6372 31
65300EX 35
65301EX 35
65302EX 35
65303EX 35
65304EX 35
65305EX 35
65306EX 35

E

EX653S00 33
EX653S01 33
EX653S02 33
EX653S03 33
EX653S04 33
EX653S05 33
EX6003-16A 29
EX6003-20 29
EX6003-25 29
EX6003-32A 29
EX6003-40 29
EX6003-50 29
EX6003-63 29
EX6014-16A 12
EX6014-20A 12
EX6014-25A 12
EX6014-32A 12
EX6014-40A 12
EX6014-50A 12
EX6014-1016 12
EX6014-1616 12
EX6014-2020 12
EX6014-2527 12
EX6014-4035 12
EX6014-5040 12
EX6014-6350 12
EX6014XX16A 14
EX6014XX20A 14
EX6014XX25A 14
EX6014XX32A 14
EX6014XX1616 14
EX6014XX2020 14
EX6014XX4035 14
EX6014XX5040 14
EX6015-10A 13
EX6015-12A 13
EX6015-16A 13
EX6015-20 13
EX6015-25 13
EX6015-32A 13
EX6015-40 13
EX6015-50 13
EX6015-2020 13
EX6015-2527 13
EX6015-3235 13
EX6015-4035 13
EX6015-5040 13
EX6015-6350 13
EX6024-1610 15
EX6024-1612 15
EX6024-1616 15
EX6024-2016 15
EX6024-2020 15
EX6024-2520 15
EX6024-2527 15
EX6024-3227 15
EX6025-1610 15
EX6025-1612 15
EX6025-1616 15
EX6025-2016 15
EX6025-2020 15
EX6025-2520 15
EX6025-2527 15
EX6025-3227 15
EX6052-16A 30
EX6052-20 30
EX6052-25 30
EX6052-32A 30
EX6052-40 30
EX6052-50 30
EX6110-16N 23
EX6110-16XX 27
EX6110-20N 23
EX6110-20XX 27
EX6110-25N 23
EX6110-25XX 27
EX6110-32N 23
EX6110-32XX 27
EX6110-40 23
EX6110-40XX 27
EX6110-50 23
EX6110-50XX 27
EX6110-63N 23
EX6110-63XX 27
EX6111-16XX 27
EX6111-20XX 27
EX6111-25XX 27
EX6111-32XX 27
EX6111-40XX 27
EX6111-50XX 27
EX6111-63XX 27
EX6111-A16N 23
EX6111-A20N 23
EX6111-A25N 23
EX6111-A32N 23
EX6111-A40 23
EX6111-A50 23
EX6111-A63N 23
EX6112-16XX 28
EX6112-20XX 28
EX6112-25XX 28
EX6112-32XX 28
EX6112-40XX 28
EX6112-50XX 28
EX6112-63XX 28
EX6112-A16 24
EX6112-A20 24
EX6112-A25 24
EX6112-A32 24
EX6112-A40 24
EX6112-A50 24
EX6112-A63N 24
EX6117-10N 25
EX6117-12N 25
EX6117-16N 25
EX6117-20N 25
EX6117-25N 25
EX6117-32N 25
EX6117-40 25
EX6117-50 25
EX6117-63N 25
EX6117-2020 25
EX6117-2527 25
EX6117-3235 25
EX6117-4035 25
EX6117-5040 25
EX6117XX20N 28
EX6117XX25N 28
EX6117XX32N 28
EX6117XX63N 28
EX6117XX4035 28
EX6117XX5040 28
EXT06014-16A 18
EXT06014-20A 18
EXT06014-25A 18
EXT06014-32A 18
EXT06014-40A 18
EXT06014-50A 18
EXT06014-1016 18
EXT06014-2020 18
EXT06014-4035 18
EXT06014-5040 18
EXT06014-6350 18
EXT06117-10N 19
EXT06117-12N 19
EXT06117-16N 19
EXT06117-25N 19
EXT06117-32N 19
EXT06117-40 19
EXT06117-50 19
EXT06117-2020 19
EXT06117-3235 19
EXT06117-4035 19
EXT06117-5040 19
EXT06117-3235 19
EXT06117-4035 19
EXT06117-5040 19

Indice codici
Code index

Codice KIT
KIT Code

6018AASAKGM1EB	56
6018AASAKGM2EB	56
6018AASBKGM2EB	56
6018AASBKGM3EB	56
6018AASCKGM3EB	56
6018AASDKGM4EB	56
6018AASEKGM5EB	56
6018AASFKGM6EB	56
6018AASGKGM7EB	56
6018AASHKGM8EB	56
6018AASIKGM9EB	56
6018AASLKGM9EB	56
6018ADSAKGM1EB	60
6018ADSAKGM2EB	60
6018ADSBKGM2EB	60
6018ADSBKGM3EB	60
6018ADSCKGM3EB	60
6018ADSDKGM4EB	60
6018ADSEKGM5EB	60
6018ADSFKGM6EB	60
6018ADSGKGM7EB	60
6018ADSHKGM8EB	60
6018ADSIKGM9EB	60
6018ADSLKGM9EB	60
6018ANFAKGM1EB	52
6018ANFBKGM2EB	52
6018ANFCKGM3EB	52
6018ANFDKGM4EB	52
6018ANFEKGM5EB	52
6018ANFFKGM6EB	52
6018ANFGKGM7EB	52
6018ANFHKGM8EB	52
6018ANFIKGM9EB	52
6018ANFLKGM9EB	52
6018ANP10AKM1EB	40
6018ANP12AKM1EB	40
6018ANP16AKM1EB	40
6018ANP16BKM2EB	40
6018ANP22BKM2EB	40
6018ANP22CKM3EB	40
6018ANP32CKM3EB	40
6018ANP32DKM4EB	40
6018ANP38EKM5EB	40
6018ANP40EKM5EB	40
6018ANP40FKM6EB	40
6018ANP50FKM6EB	40
6018ANP50GKM7EB	40
6018ANR16AKM1EB	44
6018ANR20BKM2EB	44
6018ANR25CKM3EB	44
6018ANR32DKM4EB	44
6018ANR40EKM5EB	44
6018ANR50FKM6EB	44
6018ANR63GKM7EB	44
6018ANSAKGM1EB	48
6018ANSAKGM2EB	48
6018ANSBKGM2EB	48
6018ANSBKGM3EB	48
6018ANSCKGM3EB	48
6018ANSDKGM4EB	48
6018ANSEKGM5EB	48
6018ANSFKGM6EB	48
6018ANSGKGM7EB	48
6018ANSHKGM8EB	48
6018ANSIKGM9EB	48
6018ANSLKGM9EB	48

Composizione Codice
Code composition

6018AAS...	57
6018ADS...	61
6018ANF...	53
6018ANP...	41
6018ANR...	45
6018ANS...	49
EXD6050-...	63
EXDR-...	65

DKC Europe srl
Il presente catalogo è parte integrante del patrimonio DKC Europe. Imitazioni e riproduzioni, anche parziali, sono vietate salvo nostra autorizzazione. DKC Europe si riserva il diritto di modificare le caratteristiche e /o le dimensioni dei prodotti illustrati nel presente catalogo, in qualsiasi momento e senza obbligo di preavviso.
Le misure riportate dei prodotti e/o componenti sono fornite a titolo informativo e pertanto non vincolanti essendo possibile la loro modifica senza preavviso.

DKC Europe srl
This catalogue is an integral part of DKC's Europe heritage.
Any reproduction, performance or imitation thereof, even partial, is therefore prohibited without the prior written consent from DKC Europe and the companies of the DKC Group that own the said trademarks. DKC Europe reserves the right to change specifications and/or dimensions of the products shown in this catalogue, at any time and without notice.
The measures reported on products and/or components are provided for information purposes only and are therefore non-binding as they may be modified without prior notice.

Italy

DKC Europe Srl
Bellinzago Novarese (NO)
Novi Ligure (AL)
Villanova sull'Arda (PC)
Roma (RM)
Collegno (TO)
Ph. +39 0321 989898

DKC Power Solutions srl
Brivio (LC)
Lograto (BS)
Ph. +39 0321 9898750

Hungary

DKC Hungary Kft
Budapest
Ph. +36 74540002

Ukraine

DKC Ukraine
Kiev
Ph. +380 (044) 496-18-45

Romania

DKC Romania
Jud. Arad
Ph. +40 257278187

Tunisia

DKC Maghreb sarl
Tunis
Ph. +216 71409778

Russia

DKC Russia
Tver
Ph. +7 (4822) 777-980

Commercial office
Moscow
Ph. +7 (495) 916-5262

Branches
Voronezh
Ekaterinburg
Kazan
Krasnodar
Krasnoyarsk
Nizhny Novgorod
Novosibirsk
Perm
Rostov-on-Don
Samara
St. Petersburg
Ufa
Khabarovsk
Chelyabinsk
Cheboksary
Vladivostok
Tula
Tyumen
Saratov
Archangelsk
Irkutsk
Volgograd

Brazil

Beghim Indústria e Comércio Ltda
São Paulo
Ph. +55 11 2942-4500

Maxtil Industria e Comercio Ltda
Recife
Ph. +55 81 3339-6653

China

DKC Kitai
Shangai
Ph. +39 0321 98 98 944
+39 0321 98 98 706

Middle East

DKC Middle East
Ph. +966 547832604
+7 915 385 39 65
+39 0321 98 98 944
+39 0321 98 98 706

D202220

DKC Europe Srl - Division Cosmec
via E. Mattei, 22
29010 Villanova sull'Arda (PC) Italy
tel. +39 0321 989898
info@dkceurope.eu
www.dkceurope.com