COMBITECH

edizione
edition
8

Catalogo generale

Canalizzazioni metalliche

General catalogue

Metal cable trays

DKC

Indice
Index

Introduzione / Introduction

Marchi e Norme	Marks and Standards	4
Certificazioni	Certifications	6

C5 - Canali e passerelle ad incastro / C5 - Snap-on cable trays

Sistema di canali e passerelle a incastro	Snap-on cable trays system	10
Vantaggi del sistema	System advantages	22
Elementi rettilinei	Straight elements	24
Coperchi	Covers	37
Tabella codici accessori	Accessories code table	38
Accessori	Accessories	47
Sistema per il bordo macchina	System for the machine edge	91

C5 - Rivestimento ZL / C5 - ZL coating

Nuovo rivestimento ZL	New ZL coating	106
Elementi rettilinei	Straight elements	108
Accessori	Accessories	118
Supporti	Brackets	140

F5 - Passerelle a filo / F5 - Mesh trays

Il sistema	The system	152
Istruzioni per il montaggio	Assembly instructions	154
Vantaggi del sistema	System advantages	156
Elementi rettilinei	Straight elements	157
Coperchi	Covers	161
Mensole	Brackets	163
Giunti	Joints	168
Minuteria	Fasteners	170
Accessori	Accessories	173
Tabella elementi di giunzione	Joints components table	176
Esempi di montaggio	Examples of assembly	218

DKC

Indice
Index

W5 - Passerelle a scaletta saldata	**W5 - Welded ladders mesh trays**	
Il sistema	The system	182
Elementi rettilinei	Straight elements	184
Accessori	Accessories	186
Minuteria	Fasteners	218
L5 - Passerelle a scaletta	**L5 - Ladders mesh trays**	
Il Sistema	The system	222
Elementi rettilinei	Straight elements	224
Tabella codici accessori	Accessories code table	226
Accessori	Accessories	228
Istruzioni per il montaggio	Assembly instructions	240
Esempi di accessori per il montaggio	Examples of mounting accessories	244
N5 - Passerelle navali	**N5- Naval mesh trays**	
Elementi rettilinei	Straight elements	246
Accessori	Accessories	247
B5 - Sistema di sospensioni	**B5 - Suspensions system**	
Sospensioni	Suspensions	250
Mensole	Brackets	252
Accessori per il montaggio	Mounting accessories	263
Disegni	Drawings	285
Esempi di installazione	Examples of assembly	286
M5 - Minuteria	**M5 - Fasteners**	
Minuteria	Fasteners	294
Minuteria per passerelle a filo	Fastener for mesh trays	300

Marchi e certificazioni
Marks and Certifications

Marchi e norme
Marks and Standards

Norme
Standards

Secondo la Direttiva Europea 98/34/CE del 22 giugno 1998 per "norma" si intende la specifica tecnica approvata da un organismo riconosciuto a svolgere attività normativa per applicazione ripetuta o continua, la cui osservanza non sia obbligatoria e che appartenga a una della seguenti categorie:

- norma internazionale (ISO)
- norma europea (EN)
- norma nazionale (UNI)

Le norme sono, dunque, documenti che definiscono le caratteristiche (dimensionali, prestazionali, ambientali, di sicurezza, di organizzazione, ecc.) di un prodotto, processo o servizio, secondo lo stato dell'arte.

According to the European Directive 98/34/EC of June 22, 1998 "standard" is to be intended as a technical specification approved by a body recognized to perform regulatory activity for repeated or continuous application, compliance with which is not mandatory and belongs to one of the following categories:

- International standard (ISO)
- European standard (EN)
- National standard (UNI)

Therefore, the standards are documents that define the characteristics (dimension, performance, environment, safety, organization, etc.) of a product, a process or a service, according to the state of the art.

SIGLIA SIGN	ENTE NORMATORE DI RIFERIMENTO REFERENCE REGULATORY BODY	NAZIONE NATION
CEI	Comitato Elettrotecnico Italiano Italian Electrotechnical Committee	Italia Italy
CENELEC	European Commitee for Electrotechnical Standardization	Europa occidentale Western Europe
IEC	International Electrotechnical Commission	Internazionale International
UNI	Ente Nazionale Italiano di Unificazione National unification body	Italia Italy
EN	Comitato Europeo di Normazione European Ctandardization Committee	Europa Europe
ISO	International Standards Organization	Internazionale International
CEN	Comitato Europeo di Normazione European Ctandardization Committee	Europa Europe
DIN	Istituto tedesco per la standirdazione Deutsches Institut für Normung (German Institute for Standardization)	Germania Germany

Marchi e norme
Marks and Standards

Marchi
Marks

Tutti i prodotti DKC Europe che rientrano nella Direttiva Comunitaria 2006/95/CE (Legge 791/77 e modifiche D.L. 626/96) sono conformi ai requisiti di sicurezza e riportano la marcatura secondo le modalità della direttiva.

All DKC Europe products that fall under the Community Directive 2006/95/EC (Law 791/77 and amendments D.L. 626/96) comply with the safety requirements and report the marking under the modalities of the directive.

Marcatura CE

La marcatura CE è un contrassegno che deve essere apposto su determinate tipologie di prodotti dal fabbricante stesso che con essa autocertifica la rispondenza (o conformità) ai requisiti essenziali per la commercializzazione e utilizzo nell'Unione Europea.
Il simbolo CE significa (Conformité Européenne) e indica che il prodotto che lo porta è conforme ai requisiti essenziali previsti da Direttive in materia di sicurezza, sanità pubblica, tutela del consumatore, ecc. pertanto non rappresenta un marchio di qualità del prodotto.

Marcking EC

The EC marking is an impression which must be applied by the manufacturer to certain types of products, and it certifies the compliance (or conformity) with the essential requirements for marketing and use in the European Union.
The EC symbol stands for "Conformité Européenne" and indicates that the marked product complies with the essential requirements of the Directives on safety, public health, consumer protection, among others. Therefore, it does not represent a quality mark of the product.

Direttiva vs Norma

La norma è un precetto, una regola generale che prescrive la condotta da tenere in determinati casi o per raggiungere determinati fini.
La direttiva è una disposizione generale sul modo di agire, di regolarsi, di comportarsi in relazione a un determinato campo.
La Direttiva B.T. 2006/95/CE nasce per ravvicinare le legislazioni degli Stati membri relative al materiale elettrico destinato ad essere adoperato entro taluni limiti di tensione compresa fra 50 e 1.000 V in corrente alternata e fra 75 e 1.500 V in corrente continua.

Directive vs Standard

The norm is a precept, a general rule that prescribes the conduct to be held in certain cases or to achieve certain ends.
The directive is a general provision on the way to act, the way to regulate, the way to behave in relation to a particular field.
The B.T. Directive 2006/95/EC was established to approximate the laws of the Member States relating to electrical equipment intended to be used within certain voltage limits between 50 and 1.000 V in alternating current and between 75 and 1.500 V in direct current.

Certificazioni
Certifications

EN 50085-1 EN50085-2-1

IP20

IMQ
CA02.02168
Certificato di approvazione
Approval certificate
IMQ, ente di certificazione accreditato, autorizza la ditta
IMQ, accredited certification body, grants to
PRD N° 005B
DKC EUROPE SRL
VIA LARGA 15
20122 MILANO MI
IT - Italy
all'uso del marchio
the licence to use the mark
per i seguenti prodotti
for the following products
Canali metallici portacavi e portapparecchi
(Serie C5)
Cables and appliances metallic trunkings
(Series C5)
2004-11-17
2018-01-18
2014-03-24

IMQ
CA02.02168
Allegato - Certificato di approvazione
Annex - Approval certificate
Prodotto | Product
Canali metallici portacavi e portapparecchi
Cables and appliances metallic trunkings
Concessionario | Licence Holder
Marchio | Mark
Costruito a | Manufactured at
Norme / Specifiche tecniche
Standards / Technical specifications
Rapporti | Test Reports
Caratteristiche tecniche | Technical characteristics
Articoli (con dettagli) | Articles (with details)
Ulteriori informazioni | Additional Information

IP40

IMQ
CA02.02171
Certificato di approvazione
Approval certificate
IMQ, ente di certificazione accreditato, autorizza la ditta
IMQ, accredited certification body, grants to
PRD N° 005B
DKC EUROPE SRL
VIA LARGA 15
20122 MILANO MI
IT - Italy
all'uso del marchio
the licence to use the mark
per i seguenti prodotti
for the following products
Canali metallici portacavi e portapparecchi
(Serie C5)
Cables and appliances metallic trunkings
(Series C5)
2004-11-17
2018-01-18
2014-03-24

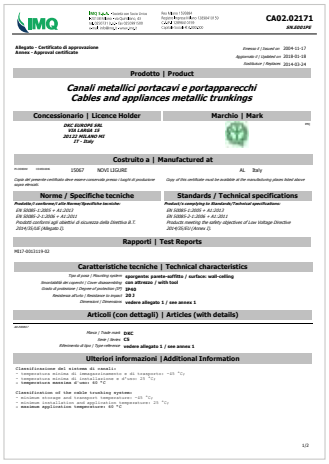
IMQ
CA02.02171
Allegato - Certificato di approvazione
Annex - Approval certificate
Prodotto | Product
Canali metallici portacavi e portapparecchi
Cables and appliances metallic trunkings
Concessionario | Licence Holder
Marchio | Mark
Costruito a | Manufactured at
Norme / Specifiche tecniche
Standards / Technical specifications
Rapporti | Test Reports
Caratteristiche tecniche | Technical characteristics
Articoli (con dettagli) | Articles (with details)
Ulteriori informazioni | Additional Information

EN 61537-1

IMQ
CA02.03899
Certificato di approvazione
Approval certificate
IMQ, ente di certificazione accreditato, autorizza la ditta
IMQ, accredited certification body, grants to
PRD N° 005B
DKC EUROPE SRL con unico socio
VIA GIOVANNI MARRADI 1
20123 MILANO MI
IT - Italy
all'uso del marchio
the licence to use the mark
per i seguenti prodotti
for the following products
Sistema passerelle
(Serie FS COMBITECH)
Cable tray/ladder systems
(Series FS COMBITECH)
2009-07-14
2018-09-19
2014-03-24

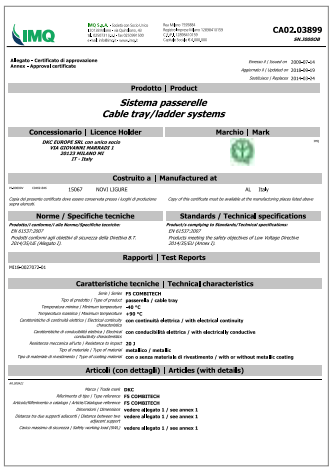
IMQ
CA02.03899
Allegato - Certificato di approvazione
Annex - Approval certificate
Prodotto | Product
Sistema passerelle
Cable tray/ladder systems
Concessionario | Licence Holder
Marchio | Mark
Costruito a | Manufactured at
Norme / Specifiche tecniche
Standards / Technical specifications
Rapporti | Test Reports
Caratteristiche tecniche | Technical characteristics
Articoli (con dettagli) | Articles (with details)

VOC

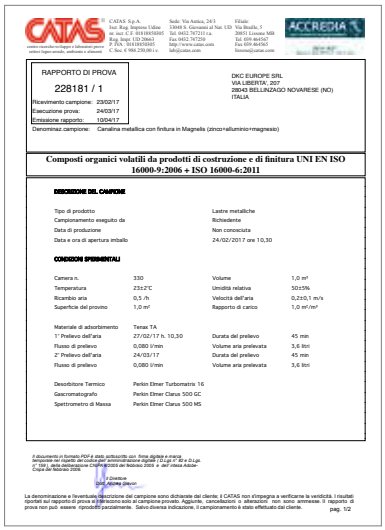
CATAS S.p.A.
RAPPORTO DI PROVA
228181 / 1
Ricevimento campione: 23/02/17
Esecuzione prova: 24/03/17
Emissione rapporto: 10/04/17
Denominaz.campione: Canalina metallica con finitura in Magnelis (zinco+alluminio+magnesio)
DKC EUROPE SRL
VIA LIBERTA', 207
28043 BELLINZAGO NOVARESE (NO)
ITALIA
Composti organici volatili da prodotti di costruzione e di finitura UNI EN ISO 16000-9:2006 + ISO 16000-6:2011
DESCRIZIONE DEL CAMPIONE
CONDIZIONI SPERIMENTALI
pag. 1/2

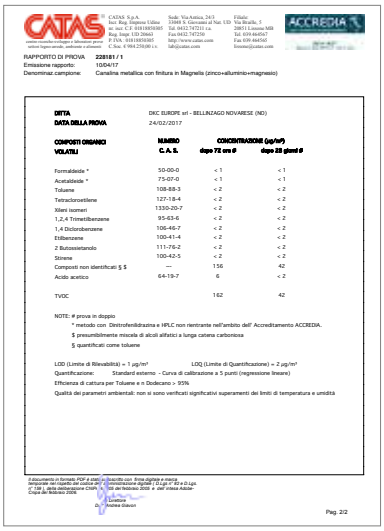
CATAS S.p.A.
RAPPORTO DI PROVA 228181 / 1
Emissione rapporto: 10/04/17
Denominaz.campione: Canalina metallica con finitura in Magnelis (zinco+alluminio+magnesio)
DITTA DKC EUROPE srl - BELLINZAGO NOVARESE (NO)
DATA DELLA PROVA 24/02/2017
COMPOSTI ORGANICI VOLATILI
NUMERO C.A.S.
CONCENTRAZIONE (µg/m³) dopo 72 ore ß
dopo 28 giorni ß
Formaldeide * 50-00-0 < 1 < 1
Acetaldeide * 75-07-0 < 1 < 1
Toluene 108-88-3 < 2 < 2
Tetracloroetilene 127-18-4 < 2 < 2
Xileni isomeri 1330-20-7 < 2 < 2
1,2,4 Trimetilbenzene 95-63-6 < 2 < 2
1,4 Diclorobenzene 106-46-7 < 2 < 2
Etilbenzene 100-41-4 < 2 < 2
2 Butossietanolo 111-76-2 < 2 < 2
Stirene 100-42-5 < 2 < 2
Composti non identificati § $ — 156 42
Acido acetico 64-19-7 6 < 2
TVOC 162 42
NOTE: # prova in doppio
* metodo con Dintrofenilidrazina e HPLC non rientrante nell'ambito dell' Accreditamento ACCREDIA.
$ presumibilmente miscela di alcoli alifatici a lunga catena carbonica
§ quantificati come toluene
LOD (Limite di Rilevabilità) = 1 µg/m³ LOQ (Limite di Quantificazione) = 2 µg/m³
Quantificazione: Standard esterno - Curva di calibrazione a 5 punti (regressione lineare)
Efficienza di cattura per Toluene e n Dodecano > 95%
Qualità dei parametri ambientali: non si sono verificati significativi superamenti dei limiti di temperatura e umidità
Pag. 2/2

Certificazioni
Certifications

GOST R TRCU (EAC)

Tutti i prodotti della linea Combitech non richiedono certificato EAC in quanto non ricadono nell'ambito delle norme del regolamento tecnico TR-TS del 10/2011

All Combitech line products do not require an EAC certificate as they do not fall under the provisions of the TR-TS technical regulation dated 10/2011

Certificazione aziendale
Business certifications

CERTIFICATO N.
CERTIFICATE N. 9190.DKCE

DKC EUROPE SRL con unico socio

VIA LARGA 15 - 20122 MILANO (MI)

ISO 9001:2008

CERTIFICATO N.
CERTIFICATE N. 9192.DKC2

DKC EUROPE SRL con unico socio

VIA LARGA 15 - 20122 MILANO (MI)

BS OHSAS 18001:2007

C5

Sistema di canali e passerelle ad incastro

Snap-on cable trays system

DKC

Sistema di canali e passerelle ad incastro
Snap-on cable trays system

Criteri costruttivi
Design features

Gli elementi rettilinei della serie C5 Combitech sono caratterizzati dall'originale "incastro", ottenuto grazie ad una particolare sagomatura delle estremità, creato per imbutitura durante la fase di piegatura della lamiera. Grazie a questo, l'uso dei giunti lineari è estremamente limitato.

Gli elementi rettilinei sono disponibili in due versioni:
• con base forata (c.ca 15% della superficie) con asole 7x19 mm e bordi forati con asole 7x10 mm;
• con base e bordi non forati.

Tutti gli accessori della serie C5 sono predisposti per il fissaggio ad "incastro" nelle estremità "Femmina" degli elementi rettilinei. Negli accessori munibili di coperchio è presente una bordatura continua sui fianchi. Al centro di ogni estremità delle basi un'area anulare a rilievo forata garantisce la continuità elettrica.

I coperchi si montano a "scatto" sugli elementi rettilinei di base e grazie alla bordatura continua sui fianchi sono "autoreggenti". Anche per i coperchi degli elementi vale il criterio della giunzione a "incastro" ottenuta grazie ad una particolare sagomatura di una delle estremità. Ad ogni estremità sono previsti sistemi per la continuità elettrica: nelle estremità "Maschio" l'area è forata e munita di nottolino filettato M5; nelle estremità "Femmina" l'area è solo forata.

I coperchi degli accessori si collegano sia a "incastro" nelle estremità "Femmina", sia per semplice attestazione con l'estremità "Maschio", degli elementi rettilinei che degli stessi accessori. Si montano a "scatto" sugli accessori di base e sono autoreggenti, grazie alla "bordatura continua" sui fianchi, che garantisce una perfetta tenuta alle dilatazioni atmosferiche e alle vibrazione negli impianti a bordo macchina.
Nella misura b 50 x h 50 i coperchi non hanno la bordatura continua, ma ad ogni estremità una linguetta assicura l'autoreggenza.
Ad ogni estremità un nottolino filettato M5 garantisce la continuità elettrica.

The straight elements of the C5 Combitech series are characterized by an original "snap-on" connection, obtained from a particular shaping of the endings, created through deepdrawing during the phase of sheet-steel bending. Because of this, the necessity to use linear joints is extremely limited.

Straight elements are available in two versions:
• with perforated base (approximately 15% of the surface) with 19x7 mm slots and perforated borders with 10x7 mm slots;
• with solid base and borders.

All the accessories of the C5 series are prepared for snap-on mounting to the “Female” ends of straight elements. The accessories, which can be provided with covers, have a continuous border on the sides. At the centre of each end of the bases there is a circular salient perforated area that guarantees "electrical continuity".

The covers are click mounted on basic straight elements and because of the continuous borders on the sides, they are self-retaining. The snap-on joint also applies to the covers of the elements and is obtained through a particular shaping of one of the ends. Each end is provided with an “electrical continuity” system:
“Male” ends have a perforated area complete with an M5 threaded ratchet;
“Female” ends have only a perforated area.

The covers of the elements may be connected either through the snap-on joints at the “female” ends or with the help of simple coupling with “Male” ends of straight elements or accessories. They are mounted employing a click joint on basic accessories and remain self-retaining as a result of the “continuous border” on the sides, which ensures a perfect resistance to atmospheric dilations and to the vibrations of local machinery systems. In the case of b 50 x h 50 dimensions, the covers do not have continuous borders, but each end is provided with a tab, which makes it self-retaining. An M5 threaded ratchet at each end guarantees the “electrical continuity”.

Sistema di canali e passerelle ad incastro
Snap-on cable trays system

Caratteristiche
Properties

Caratteristiche meccaniche

La presenza di una bordatura continua sui fianchi (bordi) sia delle basi che dei coperchi garantisce una maggiore tenuta ai carichi e consente l'assemblaggio di tutti i coperchi del sistema senza ricorso a viti o "clips".
L'assemblaggio dei vari componenti è realizzato tramite viti (con quadro sottotesta), dadi, rondelle, sempre da ordinare a parte.
Asole 10x7 mm lungo i bordi ed alle estremità dei bordi: H 50 n°1 - H 80 e H 100 n°2.

Caratteristiche elettriche

La continuità elettrica è garantita da tutti i componenti del sistema C5: elementi lineari, accessori e relativi coperchi (se la posa degli stessi viene realizzata con l'ausilio di tutti gli accessori previsti dal sistema).
Il dispositivo di "messa a terra" è costituito da un'area anulare a rilievo, contrassegnata da apposito simbolo; nella versione verniciata quest'area è protetta da tappi asportabili.
Il numero e la tipologia della bulloneria è in funzione delle varie situazioni installative:

- **nella giunzione a incastro delle basi**: una vite M6 (per giunzione elettrica) e un dado flangiato/zigrinato.
- **nella giunzione senza incastro delle basi**: due viti M6, due dadi e una piastrina di collegamento equipotenziale in rame nichelato.
- **nella giunzione ad incastro dei coperchi**: una vite M5.
- **nella giunzione senza incastro dei coperchi**: due viti M5 e una piastrina in rame.

Mechanical properties

The continuous border on the sides (edges) of both the base and cover guarantees a greater load resistance and allows mounting all the covers of the system without the necessity of using screws or clips.
Various components are assembled with screws (with square underhead), nuts, washers, which are to be ordered separately.
The perforations along the borders and at the ends of the borders are: H 50 n°1 - H 80 e H 100 n°2

Electrical properties

The electrical continuity is provided by all the C5 system components: straight sections, accessories and their covers (if mounted with the help of all the accessories provided by the system).
The “earth unit” is formed by a salient circular area marked with an appropriate symbol; if painted this area is protected by removable plugs.
The amount and type of fasteners differs depending on the assembly type:

- **bases joined through "snap-on"**: n. 1 M6 screw (for electrical coupling) and n. 1 flanged/knurled nut.
- **bases joined without "snap-on"**: n. 2 M6 screws, n.2 nuts and n.1 equipotential connection plate of nickel-plated copper.
- **covers joining through snap-on**: n.1 M5 screw.
- **covers joinined without snap-on**: n. 2 M5 screws and n.1 plate of nickel-plated copper.

Sistema di canali e passerelle ad incastro
Snap-on cable trays system

Come scegliere
How to choose

La funzione principale della passerella C5 è quella di sostenere e proteggere in modo permanente il cavo. La scelta corretta del prodotto e la felicità di montaggio sono i principali fattori che garantiscono i migliori risultati tecnici ed il massimo risparmio economico.
Per ottenere questo è necessario valutare i seguenti criteri:
1. Grado di protezione
2. Tipo di materiale
3. Condizioni ambientali

The main purpose of the C5 cable trays is to support and permanently protect cables laid therein. A correct selection of the product, along with the easiness of installation are essential factors that assure both the best technical performance and the maximum cost reduction.
To obtain this result it is necessary to evaluate the following criteria:
1. Protection degree;
2. Material type;
3. Environmental conditions.

1. Grado di protezione

Il sistema di canalizzazione "C5 Combitech" corrisponde in modo ottimale alle norme 50085-2.1 ed ha ottenuto la certificazione IMQ con le seguenti caratteristiche:
• Grado di protezione: IP20 – IP40 – IP44;
• Tipo di posa: a parete, soffitto, sospeso, combinato;
•Smontabilità dei coperchi: con attrezzo.

• **IP 00**: elementi rettilinei forati o chiusi ed accessori, senza coperchi.
• **IP 20**: elementi rettilinei con base forata ed accessori, sempre con coperchi installati.
• **IP 40**: elementi rettilinei con base non forata ed accessori, sempre con coperchi installati.
• **IP 44**: canale IP40 con l'aggiunta di fasce protettive da montare a scatto in corrispondenza di ogni giunzione, guarnizioni adesive per i tratti verticali, coprigiunti delle basi nelle sole giunzioni "Maschio-Maschio".

La prima cifra del codice IP indica la protezione contro il contatto di corpi solidi, mentre la seconda indica la protezione contro la penetrazione dei liquidi.

1. Protection degree

"C5 Combitech" cable tray system corresponds perfectly to the 50085-21 standard and is certified as per IMQ with the following characteristics:
• Protection degrees: IP20 – IP40 – IP44;
• Installation type: wall, ceiling, suspended, combined;
• Covers removal: by tool.

• **IP 00**: perforated or solid straight elements and accessories, with no covers.
• **IP 20**: straight elements with perforated widths and accessories, always with covers mounted.
• **IP 40**: straight elements with solid widths and accessories, always with covers mounted.
• **IP 44**: IP 40 cable trays complete with click mounted protection bends against every joint, adhesive sealing inserts for vertical stretches, base cover plates only for "male-male" joints.

The first digit of the codes indicates protection against contact of solid particles, while the second one indicates protection against penetration of liquids.

PRIMA CIFRA CARATTERISTICA (penetrazione corpi solidi)
FIRST CHARACTERISTIC DIGIT (penetration of solid bodies)

0	Nessuna protezione Non-protected
1	Protezione contro i corpi solidi superiori a 50 mm (Protetto contro contatti accidentali) Protection against solid bodies exceeding 50 mm (Protected against accidental contacts)
2	Protezione contro i corpi solidi superiori a 12,5 mm (Protetto contro contatti delle dita) Protection against solid bodies over 12.5 mm (Protected against contact with the fingers)
3	Protezione contro i corpi solidi superiori a 2,5 mm (Protetto contro contatti con utensili) Protection against solid bodies exceeding 2.5 mm (Protected against contact with tools)
4	Protezione contro i corpi solidi superiori a 1 mm. (Protetto contro contatti con un filo) Protection against solid bodies exceeding 1 mm. (Protected against contact with a wire)

SECONDA CIFRA CARATTERISTICA (ingresso di acqua)
SECOND CHARACTERISTIC DIGIT (ingress of water)

0	Nessuna protezione Non-protected
1	Protezione contro la caduta verticale di gocce d'acqua. Protection against vertically falling drops of water.
2	Protezione contro la caduta verticale di gocce d' acqua con inclinazione dell'involucro fino a 15 Protection against vertically falling drops of water with inclination of the enclosure of up to 15
3	Protezione contro l'acqua con angolo di caduta inferiore o uguale a 60 Protection against water with a drop angle lower than or equal to 60
4	Protezione contro gli spruzzi da tutte le direzioni Protection against splashes from all directions

Sistema di canali e passerelle ad incastro
Snap-on cable trays system

Come scegliere
How to choose

2. Tipo di materiale

La serie C5 Combitech è disponibile nei seguenti materiali:
• acciaio zincato Sendzimir (ottenuto per immersione della lamiera in bagno di zinco fuso prima della lavorazione, con spessori di zinco totale sulle due facce da Z 200 a Z 275 g/m2 NORMA UNI EN 10346)
• acciaio zincato a caldo per immersione dopo lavorazione (ottenuto per immersione della lamiera in bagno di zinco fuso dopo la lavorazione, NORMA EN ISO 1461)
• acciaio zincato e verniciato con resine epossipoliesteri colore blu elettrico o grigio RAL 7035
• acciaio inossidabile AISI 304

A richiesta
• acciaio zincato e verniciato in altri colori
• acciaio inossidabile AISI 304L
• acciaio inossidabile AISI 316 e AISI 316L

2. Material types

The C5 Combitech series is manufactured of the following materials:
• Sendzimir galvanized steel (obtained by immersion of a steel plate into a bath of molten zinc before machining, with the total thickness of the zinc layer on two sides of Z 200 at Z 275 g/m2 UNI EN 10346)
• Hot-dip galvanized steel obtained by immersion after machining (obtained by immersion of the plate in a molten zinc bath after the machining, STANDARD EN ISO 1461)
• Galvanized steel painted with epoxy-polyester resins of blue electric or RAL 7035 grey color
• AISI 304 stainless steel

Upon request
• Galvanized and painted steel of other colors
• AISI 304L stainless steel
• AISI 316 and AISI 316L stainless steel

Acciaio zincato Sendzimir

Il metodo Sendzimir è un metodo di zincatura a caldo prima della lavorazione. Il processo consiste in un trattamento che prevede il passaggio della lamiera in un bagno di zinco fuso a 650°, contenuto in una vasca ricoperta da materiale refrattario.
A questo bagno solitamente sono aggiunti piombo, come elemento fluidificante, ed alluminio per favorire l'aderenza dello zinco all'acciaio.
Prima del passaggio nello zinco, la lamiera è sottoposta ad un trattamento di sgrassatura per l'eliminazione delle impurità superficiali e, successivamente, decapata in acido cloridrico per l'eliminazione degli ossidi di ferro.
Lo spessore desiderato di rivestimento sul nastro di acciaio dipende dalla velocità di trascinamento del nastro medesimo e controllato mediante un sistema di regolazione di lame d'aria.
Lo spessore di zinco totale sulle due facce varia da Z 200 a Z 275 g/m2 (NORMA UNI EN 10346).

Sendzimir galvanized steel

Sendzimir method is a hot galvanizing process carried out before machining. The process consists in a treatment requiring to pass a plate through molten zinc at the temperature of 650°C contained in a bath covered with a refractory material. This bath usually contains lead as a liquefier and aluminum in order to enhance the adhesion of zinc to steel.
Before passing into zinc the plate is subjected to degreasing in order to remove superficial impurities and to further pickling with hydrochloric acid to eliminate ferrous oxides.
The desired thickness of the steel stripe coating depends on the stripe dragging speed and is regulated by means of an air knife regulating system.
The total thickness of the zinc layer on two sides varies from Z 200 to Z 275 g/m2 (UNI EN 10327 Standard).

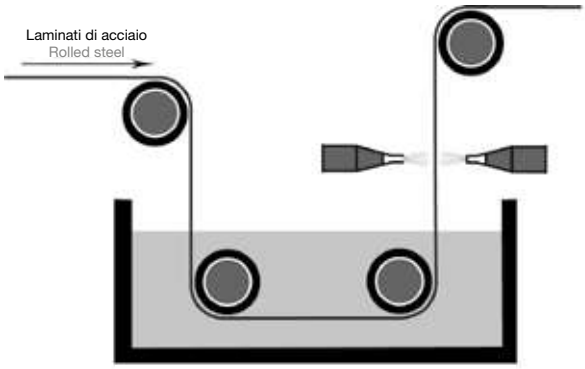

Bagno di zinco fuso a una temperatura di 650°
Molten zinc bath at a temperature of about 650°

Sistema di canali e passerelle ad incastro
Snap-on cable trays system

Come scegliere
How to choose

Le tracce bianche dovute alla formazione di carbonato basico idratato non influenzano la resistenza alla corrosione e sono il risultato della cosidetta protezione galvanica.

White traces, due to the formation of basic hydrate carbonate, do not affect the corrosion resistance and are a result of so called galvanic protection.

UNI EN 1461:2000 UNI EN 1461:2000 SPESSORE ACCIAIO STEEL THICKNESS	MINIMO SPESSORE LOCALE MINIMUM LOCAL THICKNESS	MINIMO SPESSORE MEDIO MINIMUM AVERAGE THICKNESS
< 1,5 mm	35 µm	45 µm
1,5 mm to 3 mm	45 µm	55 µm
3 mm to 6 mm	55 µm	70 µm

Acciaio zincato a caldo per immersione dopo lavorazione
(secondo UNI EN 1461:2000 e CEI 7.6)
La zincatura si ottiene immergendo il particolare di acciaio in un bagno di zinco fuso. Il tempo di immersione varia in base allo spessore che si vuole ottenere. Durante l'estrazione si forma un ulteriore rivestimento di zinco puro la cui composizione corrisponde a quello dello zinco di fusione. La zincatura a caldo non deve essere considerata e valutata come un qualsiasi trattamento di finitura dei materiali, non si deve dunque focalizzare l'attenzione sull'aspetto estetico. La funzione di questo tipo di rivestimento è quella di proteggere nel tempo il prodotto dall'aggressione distruttiva e non sempre visibile della "ruggine", che è il principale nemico di ogni manufatto in ferro.
Tutti i materiali presentano, subito dopo l'immersione nel bagno di zinco, una generale lucentezza, che è destinata a variare più o meno rapidamente con la naturale ossidazione della superficie. Questa può essere causata da diversi fattori, come ad esempio, il tipo di acciaio impiegato, le condizioni climatiche o di raffreddamento. La formazione, più o meno ampia, di polvere bianca sulla superficie dei prodotti e nelle zone di contatto tra gli stessi è conseguenza di una "ossidazione precoce" del materiale che si determina in presenza di umidità. Con il montaggio dei prodotti e con la normale esposizione agli agenti atmosferici svanisce nel tempo senza pregiudicare la durata del rivestimento stesso. La presenza di colature, grumi o piccole gocce di zinco sono da mettere in relazione alla complessità esecutiva dei pezzi trattati e, qualora queste non siano pregiudizievoli per il successivo uso del manufatto, l'asportazione meccanica delle stesse non è sempre consigliabile in quanto si potrebbe danneggiare il rivestimento. Per lo stesso motivo, per taluni materiali si può considerare inevitabile l'agglomerarsi, di solito in corrispondenza di cavità e saldature, di piccole quantità di prodotti della corrosione bianchi o scuri e residui di cenere e flusso che, senza creare alcun danno allo strato di zinco e qualora si rendessero necessario per i successivi utilizzi, possono essere eventualmente asportati mediante spazzolatura. La comparsa di colature di ruggine in corrispondenza di soffiature nelle saldature, fori o piccoli interstizi tra materiali accoppiati è dovuta all'umidità, eventualmente penetrata dopo il trattamento di zincatura. Lo zinco, comunque, con l'azione sacrificale del ferro, tende ad impedire la formazione di ruggine ricoprendo e sigillando queste zone così come quelle limitatamente scoperte o accidentalmente danneggiate durante le movimentazioni e i trasporti.

Hot galvanizing of steel by immersion after machining
(as per UNI EN 1461:2000 and CEI 7.6)
Galvanizing is performed by immersing a steel article into a molten zinc bath. The immersion time varies in relation to the desired thickness. During the extraction, an additional coating of pure zinc is formed, its composition corresponds to that of the molten zinc. Hot galvanizing should not be considered and evaluated as any other material finishing, the attention must not be focused, therefore, on its esthetic appearance. The porpose of this type of coating is to protect a product through time and against the aggression of “rust”, destructive and not always visible, which is the main enemy of every iron product. All the materials, immediately after being immersed into a bath of zinc, show a general brightness, which is destined to vary more or less quickly as a result of natural surface oxidation. This may be caused by a number of factors, such as, for example, steel type, climate conditions or cooling-off.
A white dust is formed more or less broadly on the products’ surface, or at their contact zones, as a consequence of “premature oxidation” of the material, emerging when in presence of humidity. When the products are installed and normally exposed to atmospheric agents it disappears through the time without affecting the coating lifespan. A presence of smudges, lumps or small drops of zinc depends on the execution complexity of treated pieces, if these are not detrimental to the subsequent use of the product mechanical removal of the same is not always advisable as it can damage the coating. For the same reason it is possible to consider inevitable an accumulation of small quantities of white or dark corrosion products and ash or flux remains, usually alongside cavities or welds, which does not damage the layer of zinc and, in case it becomes necessary for further employment, can be removed by brushing. Rust smudges may appear around welding blisters, holes or small interspaces between matched materials, due to humidity penetration after zincing.
However, zinc, with the sacrificial action of iron is intended to prevent the rust formation by means of covering and
sealing these areas along with those moderately uncovered or accidentally damaged while handled and transported.

Sistema di canali e passerelle ad incastro
Snap-on cable trays system

Come scegliere
How to choose

Verniciatura
L'acciaio zincato può essere verniciato con resine epossipoliesteri. I canali e le passerelle Combitech sono disponibili in colore blu elettrico o grigio RAL 7035 (a richiesta altri colori). Il rivestimento ha un'elevata resistenza meccanica e una notevole stabilità chimica che consente di raggiungere durate notevolmente superiori al semplice elemento zincato Sendzimir. Le polveri epossipoliesteri resistono a molti agenti corrosivi, ma non a tutti. Per questo motivo è necessario valutare ogni volta l'idoneità di questa protezione.

La polvere utilizzata è di tipo termoindurente a base di resine epossidiche solide, specificatamente formulate con pigmenti selezionati, cariche di additivi in grado di fornire film duri, flessibili e con ottime proprietà generali. Lo spessore medio ottimale del film applicato è compreso tra i 50 e i 70 µm.

Painting
Galvanized steel may be painted with epoxy-polyester resins. Cable trays and ladders are available in electric blue or RAL 7035 grey (other colors are available upon request). The coating has a high mechanical resistance and a considerable chemical stability, thus allowing to achieve a remarkably longer lifespan if compared to Sendzimir galvanizing. Epoxy-polyester powders resist to many corrosive agents, but not to all of them. Therefore, it is necessary to carefully evaluate the suitability of this protection in every particular case.

The applied powder is hermosetting, made of solid epoxy resins specifically formulated with selected pigments, saturated with additives capable of providing hard and flexible films with excellent general properties. The average optimal thickness of the film is Ranges from 50 and 70 µm.

Prove e certificazioni
L'intero ciclo di verniciatura ha subito dei test che ne certificano il corretto svolgimento. I dati e i risultati della prova sono qui sotto riportati.
Trattamenti eseguiti: fosfatante SP 33, sgrassante TS 3 (30°C, 2 minuti, pH 5.0) e passivante PK 4 (temperatura ambiente, 30 secondi, pH 5.2).
Cottura: secondo le indicazioni del fabbricante di polveri e tempo di riposo pari a 48 ore prima delle prove.
Tutti i campioni hanno superato i test delle norme UNI 5687/73 e ASTM B-117-73.

Tests and certifications
The entire painting cycle has undergone tests to certify that it has been carried out correctly. The data and results of the tests are given here below.
Carried out treatments: phosphating SP 33, degreasing TS 3 (30°C, 2 minutes, pH 5.0) and passivating PK 4 (ambient temperature, 30 sec, pH 5.2).
Curing: carried out in accordance to the powder manufacturer's instructions, and with a resting time of 48 hours before the tests.
All the samples have passed the tests as per UNI 5687/73 and ASTM B-117-73.

TIPO DI TEST TEST TYPE	CARATTERISTICHE PARAMETERS	UNITÀ DI MISURA UNIT OF MEASUREMENT	NORME RIFERIMENTO REFERENCE STANDARD	RISULTATI RESULTS
Aderenza (reticolo) Adhesion (squared pattern)	GT 0	---	ISO 2409	100 %
Resistenza all'urto (Bell) (Bell) impact test	≥ 2,5	Nm	ECCA T5	Nessun distacco del film No film detachment
Imbutitura (Ericksen) (Ericksen) cupping test	≥ 5	mm	ISO 1520	Nessun distacco del film No film detachment
Piegatura a mandrino 5 mm Mandrel bending test 5 mm	5	mm	ISO 1519	Nessun distacco del film No film detachment
Nebbia salina Sea-fog test	200	hours	ASTMB 117-94	1 mm di penetrazione sulla croce 1 mm penetration on the cross

Sistema di canali e passerelle ad incastro
Snap-on cable trays system

Come scegliere
How to choose

Acciaio inox
L'acciaio inox utilizzato per la produzione di canali e passerelle DKC è dal tipo AISI 304 (numerazione europea 1.431). L'acciaio inossidabile è particolarmente indicato nel settore alimentare, chimico, farmaceutico, petrolifero e marino, in quanto assicura un'altra resistenza a molti agenti chimici. I canali e le passerelle DKC possono essere forniti, a richiesta, in acciaio AISI 316/316L (o altri tipi di acciai).

Caratteristiche
Gli acciai inossidabili austenitici sono molto utilizzati grazie alla loro maggiore resistenza alla corrosione legata alle buone caratteristiche meccaniche.Sono caratterizzati, oltre che da un basso valore di carbonio, dalla presenza di cromo e di nichel in percentuali rilevanti e dall'aggiunta di altri elementi tra cui il manganese in grado di aumentare notevolmente le capacità di resistenza alla corrosione localizzata.

Stainless steel
The type of stainless steel used to manufacture DKC cable trays and ladders is AISI 304. Stainless steel is particularly suitable for the food, chemical, pharmaceutical, oil & gas and naval sector, since it guarantees a high resistance against many chemical agents. Upon request DKC cable trays and ladders may be manufactured as AISI 316/316L stainless steel (or other types of steel).

Characteristics
Austenitic stainless steels are widely used by virtue of their major resistance to corrosion, due to their good mechanical properties. In addition to a low level of carbon, they are distinguished by the presence of chrome and nickel in a considerable percentage and by the addition of other elements, among which manganese, able to significantly increase the capability of resisting localized corrosion.

COMPOSIZIONE CHIMICA
CHEMICAL COMPOSITION

TIPO DI INOX STEEL TYPE	C	P	S	Mn	Si	Cr	Ni	Mo
AISI 304	0,08	0,04	0,03	2,0	0,75	18,0-20,0	8,0-11,0	-
AISI304L	0,03	0,04	0,01	2,0	1	18,0-20,0	10,0-12,0	-
AISI316	0,08	0,04	0,03	2,0	0,75	16,0-18,0	11,0-14,0	2,0-3,0
AISI316L	0,035	0,04	0,03	2,0	0,76	16,0-18,0	10,0-15,0	2,0-3,0

Contatto tra materiali diversi
Nei progetti installativi può essere necessario unire differenti materiali metallici. Questo, col passare del tempo, potrebbe comportare la corrosione accelerata di uno dei materiali accoppiati, quello meno nobile. Quest'ultimo può subire una velocità di corrosione molto superiore rispetto a quanto ci si aspetterebbe se non fosse accoppiato ad un metallo più nobile. I danni della corrosione possono portare ad una riduzione della vita utile del componente e alla sua sostituzione prematura.
In gran parte delle applicazioni tecniche, l'acciaio inox ha il potenziale di corrosione più elevato dei metalli a contatto perciò vi è, di solito, pericolo di corrosione per il materiale accoppiato. Fermo restando che il risultato della corrosione non esula da altri fattori, come l'ambiente.

Il caso della minuteria
Quando l'area del metallo più nobile è molto piccola rispetto all'area del metallo meno nobile non si osservano cambiamenti di comportamento nella corrosione. Ad esempio, è possibile utilizzare fissaggi in acciaio inox su componenti in acciaio al carbonio zincato. Nella combinazione tra materiali, i fissaggi dovrebbero essere sempre realizzati col materiale più nobile. Il contrario può causare problemi, arrivando anche ad un'accelerazione della corrosione.

Contact between different materials
In the installation projects it might be necessary to combine different metallic materials. This, over time, could lead to the accelerated corrosion of one of the coupled materials, the less noble. The latter may suffer a corrosion rate far higher than expected if it were not coupled to a more noble metal. The corrosion damage can lead to a reduction of the useful life of the component and its premature replacement. In most technical applications, stainless steel has the highest corrosion potential of contact metals, therefore there usually is a risk of corrosion for the coupled material. That the result of the corrosion does not go beyond other factors, such as the environment.

The case of fasteners
When the area of the noblest metal is very small compared to the area of the less noble metal, there are no changes in corrosion behavior. For example, you can use stainless steel fixings of components in galvanized carbon steel.
In the combination of materials, fasteners should always be made with the most noble material. The opposite can cause problems, also coming to an acceleration of corrosion.

Sistema di canali e passerelle ad incastro
Snap-on cable trays system

Come scegliere
How to choose

3. Condizioni ambientali
Tutte le applicazioni metalliche sono soggette alla corrosione e l'ambiente in cui sono installate rappresenta il criterio fondamentale nella scelta del trattamento di superficie o del tipo di acciaio.
- Acciaio zincato Sendzimir: particolarmente indicato per ambienti interni con bassa aggressività ambientale.
- Acciaio zincato a caldo per immersione dopo lavorazione: adatto per installazioni esterne o ambienti con grande umidità.
- Acciaio zincato e verniciato con resine epossipoliesteri colore blu elettrico o grigio RAL 7035: indicato per ambienti interni (uffici, centri commerciali) ed esterni (la verniciatura aumenta la protezione contro la corrosione).
- Acciaio inossidabile AISI 304: particolarmente indicato nel settore alimentare o per installazioni in ambienti con atmosfere particolarmente aggressive sia interne che esterne.

3. Environmental conditions
All metal products are exposed to corrosion, so the environment of their installation represents a fundamental parameter for the selection of surface treatment or steel type.
- Sendzimir galvanized steel: is particularly suitable for indoor applications with low environmental aggressiveness.
- Hot-dip galvanized steel obtained by immersion after machining: it is suitable for outdoor installation or environments with high humidity.
- Galvanized steel painted with with electric blue epoxy-polyester resins or RAL 7035 grey color: it is suitable for indoor applications (offices, shopping malls) and for outdoor ones (since the painting increases the protection against corrosion).
- AISI 304 stainless steel: it is especially suitable for the food industry or for environments with particularly aggressive atmosphere, both internally and externally.

CLASSE DI CORROSIVITÀ CORROSIVITY CLASS	VELOCITÀ DI CORROSIONE µm PER ANNO CORROSION RATE µm PER YEAR	ESEMPI D I AMBIENTI TIPICI IN UN CLIMA TEMPERATO (a titolo informativo) EXAMPLES OF TYPICAL ENVIRONMENTS IN A TEMPERATE CLIMATE		TIPO DI ACCIAIO STEEL TYPE
		INTERNO INDOOR	ESTERNO OUTDOOR	
C1 Molto bassa Very low	<0,1	Edifici riscaldati con atmosfera pulita, per esempio uffici, negozi, scuole, alberghi. Heated buildings with clean atmosphere, for example, offices, schools, hotels.	-	ZS/EZ/V
C2 Bassa Low	0,1-0,7	Condensa occasionale. Ambienti con basso livello di inquinamento. Soprattutto nelle aree naturali. Occasional moisture. Environments with a low level of pollution. In particular natural areas.	Rurale. Edifici non riscaldati dove può verificarsi condensa, per esempio depositi, locali sportivi. Rural. Non heated buildings, where a condensation can appear, for example, warehouses, sports premises.	ZS/EZ/V
C3 Media Medium	0,7-2	Umidità elevata, leggero inquinamento dell'aria. Ambienti urbani ed industriali, modesto inquinamento da anidride solforosa. Zone costiere con bassa salinità. Higher humidity, slight air pollution. Urban and industrial environment, moderate sulphur dioxide pollution. Coastal zones with low saltiness.	Entroterra urbano o costiero mite. Locali di produzione con alta umidità e un certo inquinamento atmosferico; per esempio industrie alimentari, lavanderie, birrifici, caseifici. Urban or mild coastal hinterland. Workshops with high humidity and a certain atmospheric pollution; for example, food industry, laundries, breweries, cheese factories.	ZC
C4 Alta High	2-4	Aree industriali e zone costiere con moderata salinità. Industrial areas and coastal zones with moderate saltiness.	Entroterra industriale o urbano costiero. Impianti chimici, piscine, cantieri costieri per imbarcazioni. Coastal industrial or urban hinterland. Chemical plants, swimming pools, coastal boatyards.	ZC
C5 I Molto alta (industriale) Very high (industrial)	4-8	Aree industriali con alta umidità e atmosfera aggressiva. Industrial areas with high humidity and aggressive atmosphere.	Edifici o aree con condensa quasi permanente e con alto inquinamento. Buildings or areas with almost permanent condensation and high pollution.	IX
C5 M Molto alta (Marina) Very high (Marine)	4-8	Zone costiere e offshore con alta salinità. Coastal and offshore zones with high saltiness.	Edifici o aree con condensa quasi permanente e con alto inquinamento. Buildings or areas with almost permanent condensation and high pollution.	

ZS: Acciaio zincato Sendzimir **ZC:** Acciaio zincato a caldo dopo lavorazione **VB:** Acciaio verniciato Blu elettrico **VG:** Acciaio verniciato RAL 7035 **Inox:** Acciaio Inox AISI 304

ZS: Sendzimir galvanized steel **ZC:** Hot-dip galvanized steel after machining **VB:** Electric blue painted steel **VG:** Steel painted grey RAL 7035 **Inox:** AISI 304 stainless steel

Sistema di canali e passerelle ad incastro
Snap-on cable trays system

Norma EN 50085
EN 50085 Standard

I sistemi di canali metallici ed i loro accessori sono certificati secondo le seguenti norme europee:
- **EN 50085-1** Sistemi di canali e di condotti per installazioni elettriche
- **EN 50085-2-1** Sistemi di canali e di condotti per il montaggio a parete e a soffitto

La norma EN 50085-1 definisce le prescrizioni e le prove per i sistemi di canali e di condotti, dedicati all'alloggiamento di conduttori, cavi, altre apparecchiature elettriche ed eventualmente alla loro segregazione, nelle installazioni elettriche e/o per i sistemi di comunicazione con tensioni fino a 1000 V in corrente alternata e/o 1500 V in corrente continua.
La parte 1 della Norma (prescrizioni generali) deve essere usata congiuntamente alla parte 2 (prescrizioni particolari). La tabella racchiude la classificazione richiesta dalla normativa, i riferimenti e le caratteristiche della serie C5 Combitech.

Metal tray systems and their accessories are certified in accordance to European standards:
- **EN 50085-1** Cable trunking systems and cable ducting systems for electrical installations
- **EN 50085-2-1** Cable trunking systems and cable ducting systems intended for mounting on walls and ceilings

The EN 50085-1 Standard defines the prescriptions and tests for cable trunking and cable ducting systems purposed to accommodate conductors, cables, other electric equipment and for separation, if any, in electrical installations and/or for communication systems with voltages up to 1000 V AC and /or 1500 V DC.
Part 1 of the Standard (general instructions) is to be applied jointly with Part 2 (special instructions). The table contains a classification provided by the Standard, references and characteristics of C5 Combitech series.

EN 50085-1

RIFERIMENTO REFERENCE	DESCRIZIONE DESCRIPTION	CLASSIFICAZIONE CLASSIFICATION CANALE CHIUSO NON-PERFORATED TRAY	PASSERELLA FORATA PERFORATED TRAY
6.1	Tipologia di materiale Type of material	CTS* metallico Metal CTS*	CTS* metallico Metal CTS*
6.2.5	Resistenza agli urti molto pesanti durante l'installazione e l'utilizzo High impact resistance during installation and use	20 J	20 J
6.3-1A	Temperatura minima immagazzinamento e trasporto Minimum storage and shipping temperature	-45°C	-45°C
6.3-1B	Temperatura minima di installazione e uso Minimum installation and working temperature	-25°C	-25°C
6.3-2	Temperatura massima d'uso Maximum working temperature	+60°C	+60°C
6.4.2	Resistenza alla propagazione della fiamma Resistance to flame propagation	CTS non propagante la fiamma Non flame propagating CTS	CTS non propagante la fiamma Non flame propagating CTS
6.5.1	Continuità elettrica Electric continuity	CTS con continuità elettrica CTS with electric continuity	CTS con continuità elettrica CTS with electric continuity
6.6.1	Proprietà elettriche isolanti Electric insulation properties	CTS senza proprietà elettriche isolanti CTS with no electric insulation properties	CTS senza proprietà elettriche isolanti CTS with no electric insulation properties
6.7	Grado di protezione dell'involucro secondo la EN 60529:1991 Housing protection degree as per EN 60529:1991	IP40-IP44	IP20
6.9.2	Modalità di apertura del coperchio e di acesso del sistema Cover opening and access to the system	CTS con coperchio apribile solo con attrezzo CTS with covers opening only by tool	CTS con coperchio apribile solo con attrezzo CTS with covers opening only by tool
6.10.2	Separazione di protezione elettrica Separation for electric protection	CTS con separatore interno di protezione CTS with internal protecting separator	CTS con separatore interno di protezione CTS with internal protecting separator

***CTS (sistema di canali):** sistema comprendente un tratto rettilineo di canali ed eventualmente altri componenti del sistema per realizzare un involucro per l'appoggio mediante posa di conduttori, cavi ed eventualmente l'alloggiamento di altre apparecchiature elettriche.

***CTS (cablwe tray system):** the system includes a rectilinear tray stretch and other components of the system, if necessary, in order to form a housing to support conductors, cables and accommodate other electric equipment, if any.

Sistema di canali e passerelle ad incastro
Snap-on cable trays system

Norma EN 50085
EN 50085 Standard

EN 50085-2-1

RIFERIMENTO REFERENCE	DESCRIZIONE DESCRIPTION	NORMA EN 50085-2-1 EN 50085-2-1 STANDARD CANALE CHIUSO NON-PERFORATED TRAY	CLASSIFICAZIONE CLASSIFICATION PASSERELLA FORATA PERFORATED TRAY
6.101.4*	Posizione di installazione prevista Installation position	CTS montato distanziato dalla parete o dal soffitto usando accessori di supporto CTS mounted spaced from the wall or ceiling using support accessories	
6.102.4	Misure atte a prevenire il contatto tra liquidi e conduttori isolanti con le parti attive per CTS montanti a battiscopa in caso di trattamento umido del pavimento Measures to prevent contact between liquids and insulating conductors with active parts for CTS mounted at baseboard in case of wet floor treatment	Dipendente dalle istruzioni del costruttore che permettono tutte le posizioni di installazione del CTS e tutte le posizioni dei conduttori isolati e delle parti attive del CTS Depending on the manufacturer's instructions, which permit all the installation positions of CTS and all the positions for insulated conductors and for active parts of CTS	
6.103.2	Classificazione di tipo Type classification	Tipo 2 (distribuzione) Type 2 (distribution)	

* I canali classificati secondo questo paragrafo se sottoposti a un carico di 0,1 Kg/cm² di sezione utile per l'alloggiamento cavi, per metro lineare, devono presentare una flessione inferiore all'1% della distanza tra i supporti dichiarata dal costruttore.
La freccia è misurata a metà campata al centro della superficie inferiore e con la giunzione al centro.

* Trays classified according to this paragraph If subjected to a load of 0,1 Kg/cm of the section usable for cable accommodation, trays classified in accordance to this parameter must produce must have a deflection of less than 1% of the distance between the supports declared by the manufacturer.
The deflection is measured at the middle of the span in the center of the lower surface and with a joint in the center.

Sistema di canali e passerelle ad incastro
Snap-on cable trays system

T.U.A. Area Teorica Utilizzabile per il contenimento di cavi
T.U.A. Theoretical Usable Area for cables containment

Area teorica che definisce la massima quantità di cavi contenibili.

Theoretical area which defines the maximum amount of cables containable.

H, mm	L, mm	B, mm	T.U.A.* cm²
50	2000	50	25
	3000	50	25
		100	49
		150	74
		200	98
		300	147
		400	196
		500	245
		600	295
80	2000	80	62
		100	78
		150	118
		200	157
		300	236
		400	315
		500	395
		600	475
	1000	80	62
		100	78
		150	118
		200	157
		300	236
		400	315
		500	395
	500	80	25
		100	49
		150	74
		200	98
		300	147
		400	196
		500	245
100	3000	100	98
		150	148
		200	197
		300	296
		400	395
		500	495
		600	595

Sistema di canali e passerelle ad incastro
Snap-on cable trays system

Il sistema C5
The C5 system

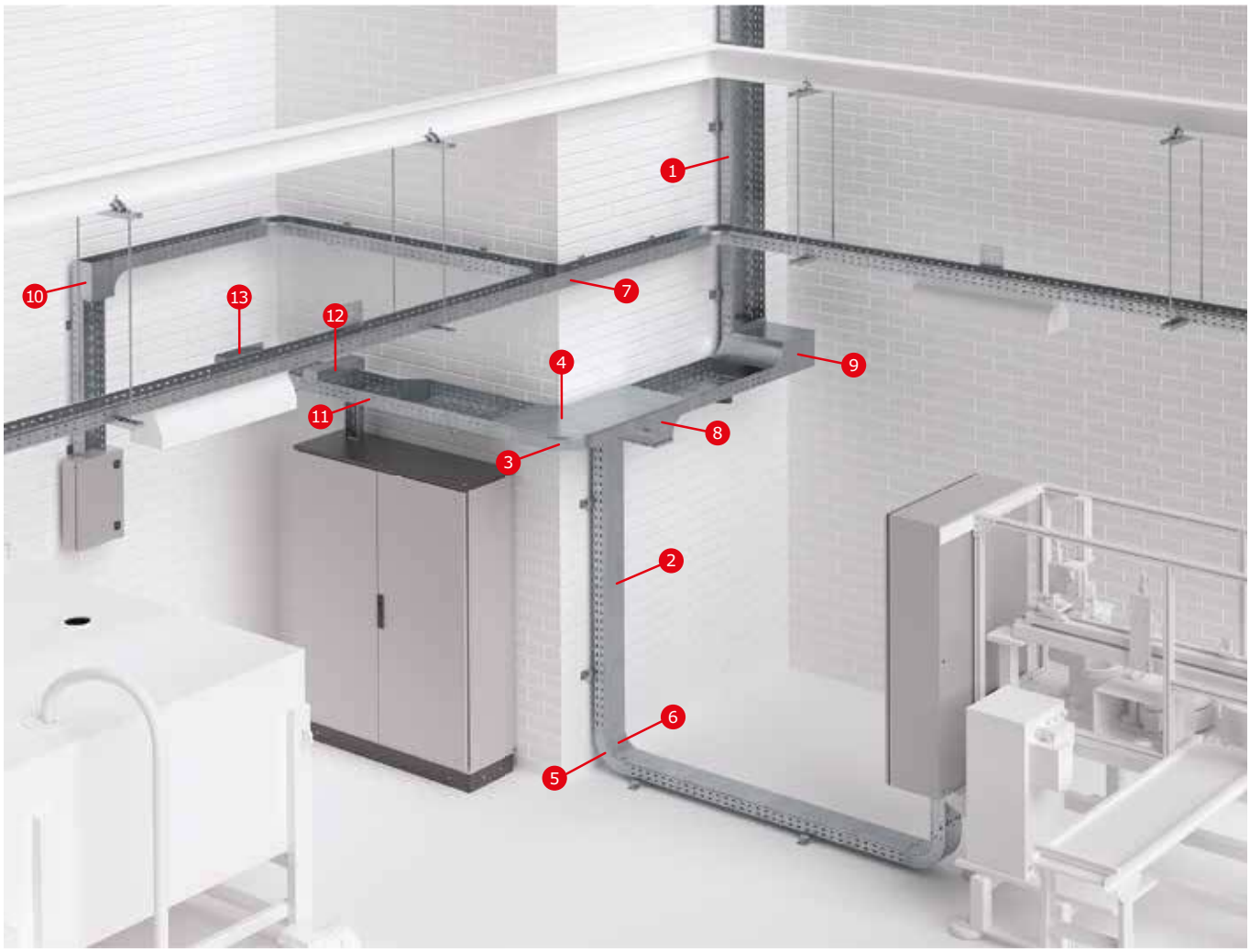

1. Elemento rettilineo forato
   Perforated straight element
2. Coperchio elemento rettilineo
   Cover for straight element
3. Curva piana 90° CPO
   Horizontal bend 90° CPO
4. Coperchio curva piana 90° CPO
   Cover for horizontal bend 90° CPO
5. Curva salita 90° CS
   Inside bend 90° CS
6. Coperchio curva salita 90° CS
   Cover for inside bend 90° CS
7. Derivazione piana a T DPT
   Horizontal Tee DPT
8. Derivazione a T in discesa sghemba con aumento TDSA
   Skew falling tee with width expansion TDSA
9. Curva salita 90° sghemba sinistra CSSS
   Left-hand skew inside bend 90° CSSS
10. Curva discesa 90° sghemba destra CDSD
    Right-hand skew outside bend 90° CDSD
11. Riduzione sinistra RRS
    Left-hand reducer RRS
12. Derivazione verticale coperchio DDS
    Cover-type vertical branch DDS
13. Flangia di raccordo FR
    Square coupler FR

Legenda dei materiali disponibili
Legend of available materials

ZS: Acciaio zincato Sendzimir	**ZC:** Acciaio zincato a caldo dopo lavorazione	**VB:** Acciaio verniciato Blu elettrico	**VG:** Acciaio verniciato RAL 7035	**Inox:** Acciaio Inox AISI 304
ZS: Sendzimir galvanized steel	**ZC:** Hot-dip galvanized steel after machining	**VB:** Painted electric blue steel	**VG:** Painted gray RAL 7035 steel	**Inox:** AISI 304 stainless steel

Vantaggi del sistema
System advantages

Sistema ad incastro
Snap-on system

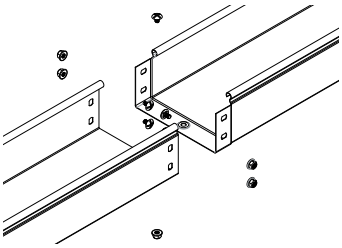

Gli elementi rettilinei della serie C5 Combitech sono caratterizzati dall'originale "incastro", ottenuto grazie ad una particolare sagomatura delle estremità. Grazie a questo, l'uso dei giunti lineari è estremamente limitato. Il sistema a incastro permette un risparmio di tempo nel montaggio fino al 60%.

C5 Combitech straight elements are characterized by an original “snap-on” connection obtained through to a particular shaping of the ends. By virtue of this, the necessity to use linear joints is extremely limited. The snap-on system allows installation time saving of up to 60%

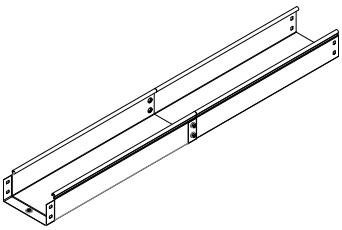

L'utilizzo dei giunti non è necessario in presenza dell'incastro "maschio-femmina".

Use of joints is not necessary in presence of "male-female" snap-on joints.

I 30 mm che fanno la differenza
The 30 mm which make the difference

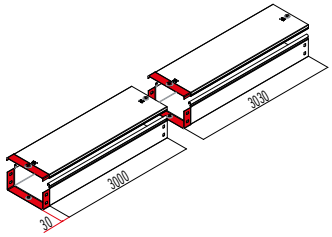

La lunghezza degli elementi rettilinei è L+30, dove i 30 mm rappresentano la lunghezza dell'incastro. In questo la presenza dell'incastro non influisce sulla lunghezza reale del prodotto.

The length of straight elements is L+30, the 30 mm represent the lenght of snap-on. In this way the presence of snap-on joint does not affect the actual length of product.

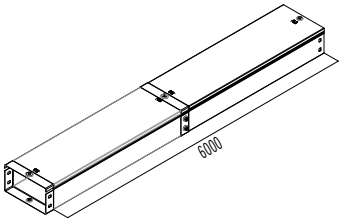

Installazione "a scatto" dei coperchi
Click-mounted covers

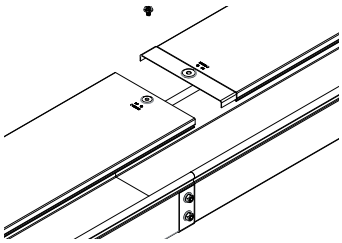

I coperchi si montano a "scatto" sugli elementi rettilinei di base e grazie alla bordatura continua sui fianchi sno "autoreggenti". Anche per i coperchi degli elementi rettilinei vale il criterio della giunzione ad "incastro"ottenuta grazie ad una particolare sagomatura di una delle due estremità. Ad ogni estremità sono previsti sistemi per la continuità elettrica.

The covers are click mounted on basic straight elements and because of the continuous borders on the sides they are self-retaining. The "interlocking" junction criterion applies to the lids of the straight elements,obtained through a particular shaping of one of two extremities. Each end is provided with the “electrical continuity” system.

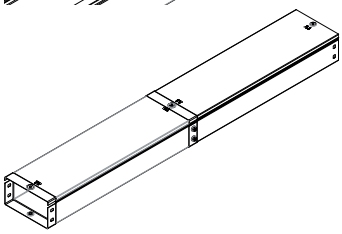

Vantaggi del sistema
System advantages

Accessori
Accessories

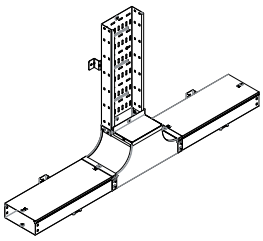

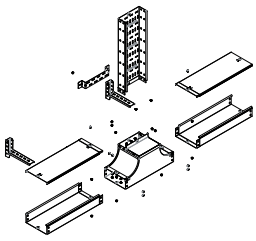

Con gli accessori della serie C5 è possibile realizzare qualsiasi configurazione.

With the C5 series accessories, it is possible to create any kind of configuration.

Continuità elettrica
Electrical continuity

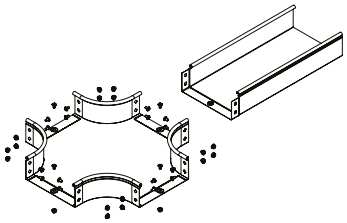

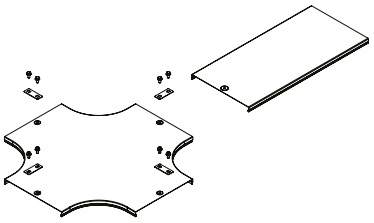

La continuità elettrica è garantita da tutti i componenti del sistema C5. Il dispositivo di "messa a terra" è conseguito da un'area anulare a rilievo contrassegnata da apposito simbolo; nella versione verniciata quest'area è protetta da tappi asportabili.

The electrical continuity is guaranteed by all the components of the C5 system.
The grounding unit is composed of a circular salient area distinguished by an appropriate symbol. If painted this area is protected by removable plugs.

Bordatura continua sui fianchi su basi e coperchi
Continuous border on the sides of widths and covers

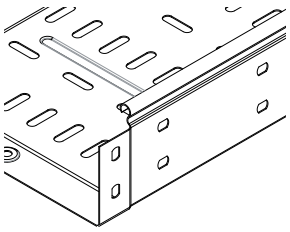

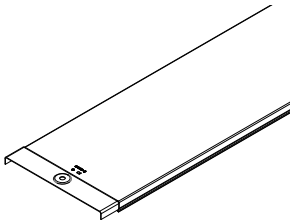

La presenza di una bordatura continua sui fianchi (bordi) sia delle basi che dei coperchi garantisce una maggiore tenuta ai carichi e consente l'assemblaggio di tutti i coperchi del sistema senza ricorso a viti o clips.

The continuous border on the sides of both the bases and covers guarantees improved resistance to loads and makes possible assembling all system covers without using screws or clips.

Compatibilità con i diversi sistemi di Combitech
Compatibility between different Combitech systems

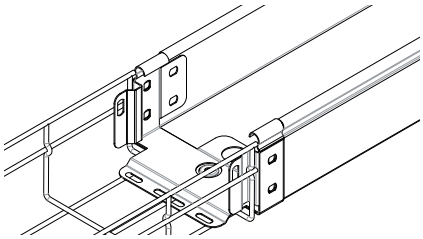

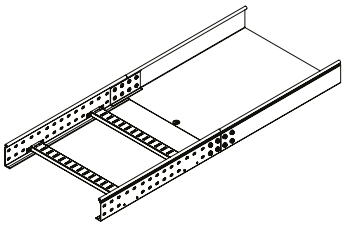

Grazie alla piena compatibilità dei sistemi Combitech è possibile usare diversi tipi di passerelle nello stesso progetto senza dover utilizzare accessori aggiuntivi o adattatori.

Because of the full compatibility of Combitech systems it is possible to use different types of cable trays within the same project with no necessity to apply additional accessories or adapters.

Elementi rettilinei chiusi
Solid straight elements
H 50

La lunghezza reale degli elementi rettilinei della serie C5 è pari a L+30 mm. I 30 mm sono azzerati in fase di installazione grazie al nostro sistema di incastro.

Questi elementi soddisfano il grado di protezione IP40 solo se muniti di coperchio e IP44 solo se muniti di fascia IP44.

The actual length of the C5 straight element is equal to L+30 mm. The 30 mm are zeroed out during the installation by virtue of our interlocking system.

These elements meet the IP40 protection degree only if complete with covers and to IP44 protection degree only if complete with IP44 bands

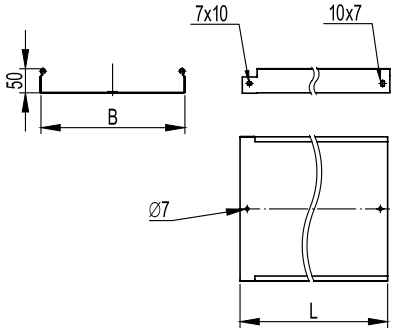

DIMENSIONI, mm DIMENSIONS, mm L	B	PESO WEIGHT Kg/m	CONFEZIONE PACKAGE mt	CODICE ZS ZS CODE	CODICE ZC ZC CODE	CODICE VB VB CODE	CODICE VG VG CODE
2000	50	0,84	8	**5050040**	**5053040**	**5051040**	**5054040**
3000	50	0,84	12	**5050340**	**5053340**	**5051340**	**5054340**
	100	1,26	6	**5050041**	**5053041**	**5051041**	**5054041**
	150	1,54	6	**5050042**	**5053042**	**5051042**	**5054042**
	200	2,08	6	**5050043**	**5053043**	**5051043**	**5054043**
	300	3,05	6	**5050044**	**5053044**	**5051044**	**5054044**
	400	4,97	6	**5050045**	**5053045**	**5051045**	**5054045**
	500	5,93	6	**5050046**	**5053046**	**5051046**	**5054046**
	600	6,91	6	**5050047**	**5053047**	**5051047**	**5054047**

Minuteria per giunzioni
Related accessories

VITE SCREW	CODICE ZS ZS CODE	CODICE ZC ZC CODE
M6x10	**7290012**	**7298012**

DADO NUT	CODICE ZS ZS CODE	CODICE ZC ZC CODE
M6	**7290021**	**7298021**

Grafico di carico
Load diagrams

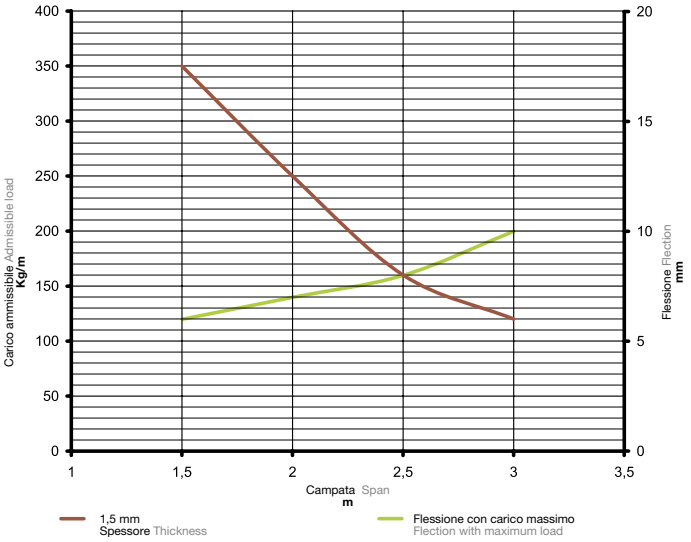

Condizioni test di carico:
- elemento ancorato ad ogni supporto con opportuna viteria
- montaggio orizzontale a campate multiple
- elementi di supporto rigidi
- carico uniformemente distribuito (sia longitudinalmente che trasversalmente)
- la flessione massima lineare è pari o inferiore a 1/100 della campata
- la flessione massima trasversale è pari o inferiore a 1/20 della larghezza della base del canale
- il fattore di sicurezza è pari a 1,7 del carico dichiarato
- norma di riferimento CEI EN 61537

Load test conditions:
- the product is fixed to each support with appropriate fasteners
- the installation is made horizontally on multiple spans
- the supports are rigid
- all loads are uniformly distributed both longitudinally and transversely
- the maximum linear flection does not exceed 1/100 of the span
- the maximum transversal flection does not exceed 1/20 of the tray base width
- the safety factor is 1,7 of declared load
- reference standard CEI EN 61537

Elementi rettilinei forati
Perforated straight elements
H 50

La lunghezza reale degli elementi rettilinei della serie C5 è pari a L+30mm. I 30 mm sono azzerati in fase di installazione grazie al nostro sistema di incastro.

Asole base: 7x19mm
Asole bordi: 7x10mm

Questi elementi soddisfano il grado di protezione IP20 solo se muniti di coperchio.

The actual length of the C5 straight element is equal to L+30 mm. The 30 mm are zeroed out during the installation by virtue of our interlocking system.

Base perforations: 7x19 mm
Side perforations: 7x10 mm

These elements meet the IP20 protection degree only if complete with covers.

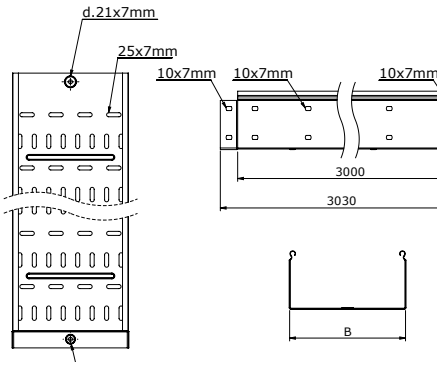

DIMENSIONI, mm DIMENSIONS, mm L	H	B	PESO WEIGHT Kg/m	CONFEZIONE PACKAGE mt	CODICE ZS ZS CODE	CODICE ZC ZC CODE	CODICE VB VB CODE	CODICE VG VG CODE
2000		50	0,81	8	**5050000**	**5053000**	**5051000**	**5054000**
		50	0,81	12	**5050300**	**5053300**	**5051300**	**5054300**
		100	1,19	6	**5050001**	**5053001**	**5051001**	**5054041**
		150	1,44	6	**5050002**	**5053002**	**5051002**	**5054002**
3000	50	200	1,94	6	**5050003**	**5053003**	**5051003**	**5054003**
		300	2,81	6	**5050004**	**5053004**	**5051004**	**5054004**
		400	4,56	6	**5050005**	**5053005**	**5051005**	**5054005**
		500	5,40	6	**5050006**	**5053006**	**5051006**	**5054006**
		600	5,92	6	**5050007**	**5053007**	**5051007**	**5054007**

Minuteria per giunzioni
Related accessories

VITE SCREW	CODICE ZS ZS CODE	CODICE ZC ZC CODE
M6x10	**7290012**	**7298012**

DADO NUT	CODICE ZS ZS CODE	CODICE ZC ZC CODE
M6	**7290021**	**7298021**

Grafico di carico
Load diagrams

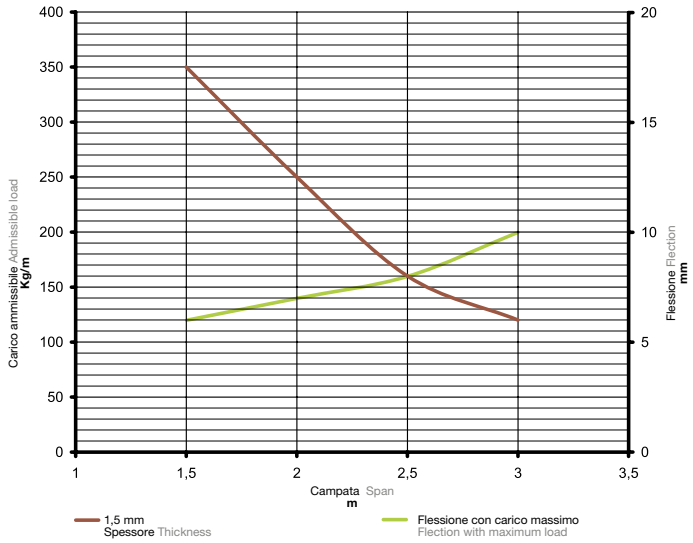

Condizioni test di carico:
- elemento ancorato ad ogni supporto con opportuna viteria
- montaggio orizzontale a campate multiple
- elementi di supporto rigidi
- carico uniformemente distribuito (sia longitudinalmente che trasversalmente)
- la flessione massima lineare è pari o inferiore a 1/100 della campata
- la flessione massima trasversale è pari o inferiore a 1/20 della larghezza della base del canale
- il fattore di sicurezza è pari a 1,7 del carico dichiarato
- norma di riferimento CEI EN 61537

Load test conditions:
- the product is fixed to each support with appropriate fasteners
- the installation is made horizontally on multiple spans
- the supports are rigid
- all loads are uniformly distributed both longitudinally and transversely
- the maximum linear flection does not exceed 1/100 of the span
- the maximum transversal flection does not exceed 1/20 of the tray base width
- the safety factor is 1,7 of declared load
- reference standard CEI EN 61537

Elementi rettilinei chiusi sp. 15/10
Solid straight elements thk. 15/10
H 50

La lunghezza reale degli elementi rettilinei della serie C5 è pari a L+30 mm. I 30 mm sono azzerati in fase di installazione grazie al nostro sistema di incastro.

The actual length of C5 straight element is equal to L+30 mm. These 30 mm come to naught during the installation by virtue of our snap-on system.

Questi elementi soddisfano il grado di protezione IP40 solo se muniti di coperchio e IP44 solo se muniti di fascia IP44.

These elements meet the IP40 protection degree only if complete with covers and to IP44 protection degree only if complete with IP44 bands

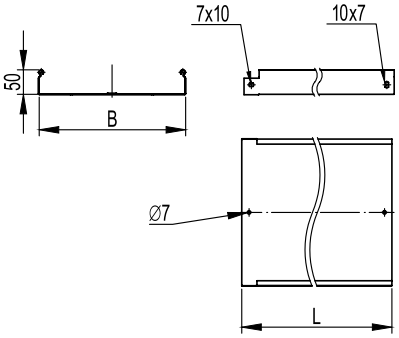

Lunghezza Length 3000mm

DIMENSIONI, mm DIMENSIONS, mm L	B	PESO WEIGHT Kg/m	CONFEZIONE PACKAGE mt	CODICE ZS ZS CODE	CODICE ZC ZC CODE
3000	50	1,35	12	5050540*	5053540*
	100	2,61	6	5050541*	5053541*
	150	3,21	6	5050542*	5053542*
	200	3,81	6	5050543*	5053543*
	300	5,00	6	5050544*	5053544*
	400	6,19	6	5050545*	5053545*
	500	7,38	6	5050546*	5053546*
	600	8,58	6	5050547*	5053547*

*A richiesta / On request

Minuteria per giunzioni
Related accessories

VITE SCREW	CODICE ZS ZS CODE	CODICE ZC ZC CODE
M6x10	7290012	7298012

DADO NUT	CODICE ZS ZS CODE	CODICE ZC ZC CODE
M6	7290021	7298021

Grafico di carico
Load diagrams

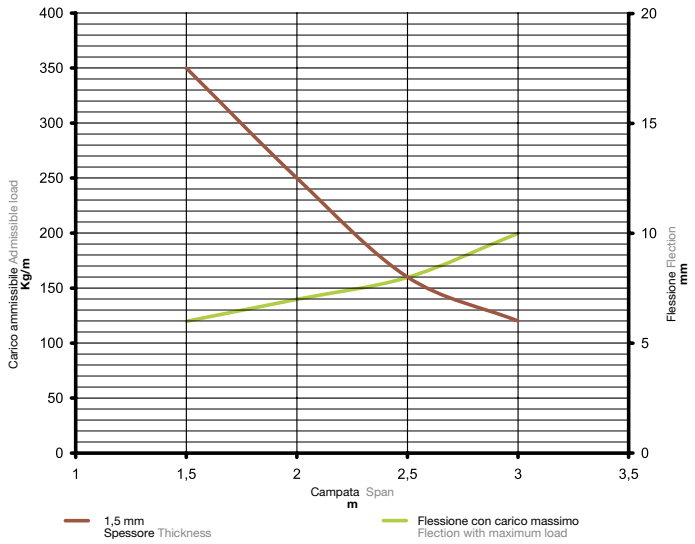

Condizioni test di carico:
- elemento ancorato ad ogni supporto con opportuna viteria
- montaggio orizzontale a campate multiple
- elementi di supporto rigidi
- carico uniformemente distribuito (sia longitudinalmente che trasversalmente)
- la flessione massima lineare è pari o inferiore a 1/100 della campata
- la flessione massima trasversale è pari o inferiore a 1/20 della larghezza della base del canale
- il fattore di sicurezza è pari a 1,7 del carico dichiarato
- norma di riferimento CEI EN 61537

Load test conditions:
- the product is fixed to each support with appropriate fasteners
- the installation is made horizontally on multiple spans
- the supports are rigid
- all loads are uniformly distributed both longitudinally and transversely
- the maximum linear flection does not exceed 1/100 of the span
- the maximum transversal flection does not exceed 1/20 of the tray base width
- the safety factor is 1,7 of declared load
- reference standard CEI EN 61537

Elementi rettilinei forati sp. 15/10

Perforated straight elements thk. 15/10

H 50

La lunghezza reale degli elementi rettilinei della serie C5 è pari a L+30mm. I 30 mm sono azzerati in fase di installazione grazie al nostro sistema di incastro.

Asole base: 7x19mm
Asole bordi: 7x10mm

Questi elementi soddisfano il grado di protezione IP20 solo se muniti di coperchio.

The actual length of C5 straight element is equal to L+30 mm. The 30 mm are zeroed out during the installation by virtue of our interlocking system.

Width perforations: 7x19 mm
Side perforations: 7x10 mm

These elements meet the IP20 protection degree only if complete with covers.

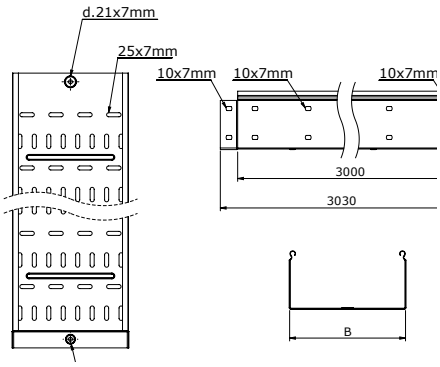

DIMENSIONI, mm DIMENSIONS, mm L	B	PESO WEIGHT Kg/m	CONFEZIONE PACKAGE mt	CODICE ZS ZS CODE	CODICE ZC ZC CODE
3000	50	1,31	12	5050500*	5053500*
	100	2,49	6	5050501*	5053501*
	150	3,05	6	5050502*	5053502*
	200	3,57	6	5050503*	5053503*
	300	4,65	6	5050504*	5053504*
	400	5,72	6	5050505*	5053505*
	500	6,80	6	5050506*	5053506*
	600	7,88	6	5050507*	5053507*

* A richiesta / On request

Minuteria per giunzioni

Related accessories

VITE SCREW	CODICE ZS ZS CODE	CODICE ZC ZC CODE
M6x10	**7290012**	**7298012**

DADO NUT	CODICE ZS ZS CODE	CODICE ZC ZC CODE
M6	**7290021**	**7298021**

Grafico di carico

Load diagrams

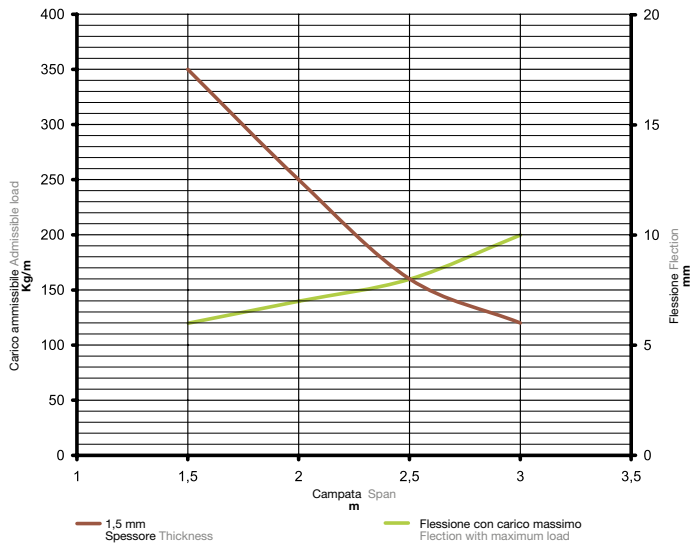

Condizioni test di carico:

- elemento ancorato ad ogni supporto con opportuna viteria
- montaggio orizzontale a campate multiple
- elementi di supporto rigidi
- carico uniformemente distribuito (sia longitudinalmente che trasversalmente)
- la flessione massima lineare è pari o inferiore a 1/100 della campata
- la flessione massima trasversale è pari o inferiore a 1/20 della larghezza della base del canale
- il fattore di sicurezza è pari a 1,7 del carico dichiarato
- norma di riferimento CEI EN 61537

Load test conditions:

- the product is fixed to each support with appropriate fasteners
- the installation is made horizontally on multiple spans
- the supports are rigid
- all loads are uniformly distributed both longitudinally and transversely
- the maximum linear flection does not exceed 1/100 of the span
- the maximum transversal flection does not exceed 1/20 of the tray base width
- the safety factor is 1,7 of declared load
- reference standard CEI EN 61537

Elementi rettilinei chiusi
Solid straight elements
H 80

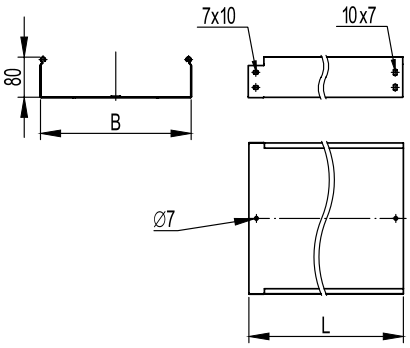

Questi elementi soddisfano il grado di protezione IP40 solo se muniti di coperchio e IP44 solo se muniti di fascia IP44.

These elements meet the IP40 protection degree only if complete with covers and to IP44 protection degree only if complete with IP44 bands

DIMENSIONI, mm DIMENSIONS, mm L	B	PESO WEIGHT Kg/m	CONFEZIONE PACKAGE mt	CODICE ZS ZS CODE	CODICE ZC ZC CODE	CODICE VB VB CODE	CODICE VG VG CODE	CODICE INOX S. STEEL CODE
3000	80	1,48	6	**5080080**	**5083080**	**5081080**	**5084080**	-
	100	1,59	6	**5080081**	**5083081**	**5081081**	**5084081**	**5082081**
	150	1,87	6	**5080082**	**5083082**	**5081082**	**5084082**	**5082082**
	200	2,46	6	**5080083**	**5083083**	**5081083**	**5084083**	**5082083**
	300	3,49	6	**5080084**	**5083084**	**5081084**	**5084084**	**5082084**
	400	5,56	6	**5080085**	**5083085**	**5081085**	**5084085**	**5082085**
	500	6,52	6	**5080086**	**5083086**	**5081086**	**5084086**	**5082086**
	600	7,49	6	**5080087**	**5083087**	**5081087**	**5084087**	-
2000	80	1,48	4	**5080180**	**5083180**	**5081180**	**5084180**	-
	100	1,59	4	**5080181**	**5083181**	**5081181**	**5084181**	-
	150	1,87	4	**5080182**	**5083182**	**5081182**	**5084182**	-
	200	2,46	4	**5080183**	**5083183**	**5081183**	**5084183**	-
	300	3,49	4	**5080184**	**5083184**	**5081184**	**5084184**	-
	400	5,56	4	**5080185**	**5083185**	**5081185**	**5084185**	-
	500	6,52	4	**5080186**	**5083186**	**5081186**	**5084186**	-
1000	80	1,48	1	**5080100**	**5083100**	**5081100**	**5084100**	-
	100	1,59	1	**5080101**	**5083101**	**5081101**	**5084101**	-
	150	1,87	1	**5080102**	**5083102**	**5081102**	**5084102**	-
	200	2,46	1	**5080103**	**5083103**	**5081103**	**5084103**	-
	300	3,49	1	**5080104**	**5083104**	**5081104**	**5084104**	-
	400	5,56	1	**5080105**	**5083105**	**5081105**	**5084105**	-
	500	6,52	1	**5080106**	**5083106**	**5081106**	**5084106**	-
500	80	0,79	0,5	**5080110**	**5083110**	**5081110**	**5084110**	-
	100	0,84	0,5	**5080111**	**5083111**	**5081111**	**5084111**	-
	150	0,99	0,5	**5080112**	**5083112**	**5081112**	**5084112**	-
	200	1,30	0,5	**5080113**	**5083113**	**5081113**	**5084113**	-
	300	1,85	0,5	**5080114**	**5083114**	**5081114**	**5084114**	-
	400	2,95	0,5	**5080115**	**5083115**	**5081115**	**5084115**	-
	500	3,39	0,5	**5080116**	**5083116**	**5081116**	**5084116**	-

Minuteria per giunzioni
Related accessories

VITE SCREW	CODICE ZS ZS CODE	CODICE ZC ZC CODE	CODICE INOX S. STEEL CODE
M6x10	**7290012**	**7298012**	**7292012**

DADO NUT	CODICE ZS ZS CODE	CODICE ZC ZC CODE	CODICE INOX S. STEEL CODE
M6	**7290021**	**7298021**	**7292021**

Grafico di carico
Load diagrams

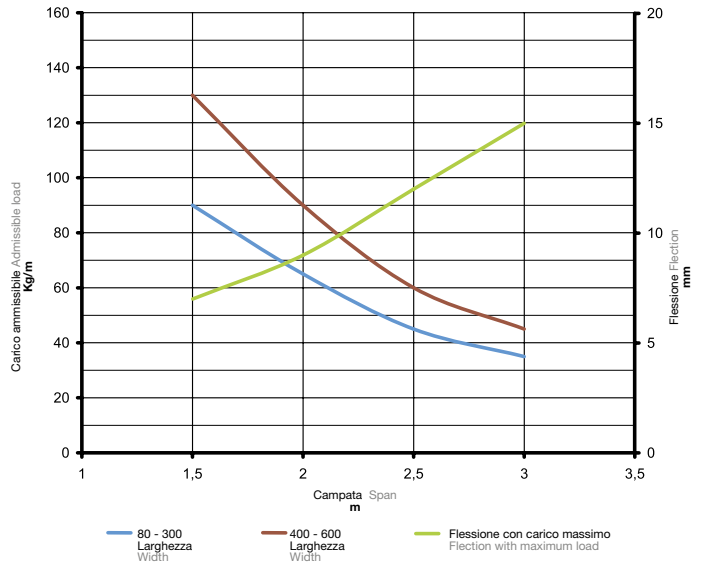

Condizioni test di carico:
- elemento ancorato ad ogni supporto con opportuna viteria
- montaggio orizzontale a campate multiple
- elementi di supporto rigidi
- carico uniformemente distribuito (sia longitudinalmente che trasversalmente)
- la flessione massima lineare è pari o inferiore a 1/100 della campata
- la flessione massima trasversale è pari o inferiore a 1/20 della larghezza della base del canale
- il fattore di sicurezza è pari a 1,7 del carico dichiarato
- norma di riferimento CEI EN 61537

Load test conditions:
- the product is fixed to each support with appropriate fasteners
- the installation is made horizontally on multiple spans
- the supports are rigid
- all loads are uniformly distributed both longitudinally and transversely
- the maximum linear flection does not exceed 1/100 of the span
- the maximum transversal flection does not exceed 1/20 of the tray base width
- the safety factor is 1,7 of declared load
- reference standard CEI EN 61537

Elementi rettilinei forati
Perforated straight elements
H 80

La lunghezza reale degli elementi rettilinei della serie C5 è pari a L+30mm. I 30 mm sono azzerati in fase di installazione grazie al nostro sistema di incastro.

The actual length of C5 straight element is equal to L+30 mm. The 30 mm are zeroed out during the installation by virtue of our interlocking system.

Asole base: 7x19mm
Asole bordi: 7x10mm

Width perforations: 7x19 mm
Side perforations: 7x10 mm

Questi elementi soddisfano il grado di protezione IP20 solo se muniti di coperchio.

These elements meet the IP20 protection degree only if complete with covers.

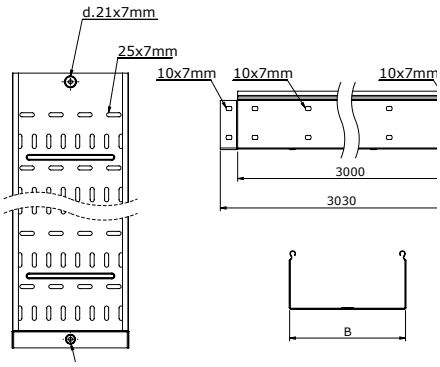

DIMENSIONI, mm DIMENSIONS, mm L	B	PESO WEIGHT Kg/m	CONFEZIONE PACKAGE mt	CODICE ZS ZS CODE	CODICE ZC ZC CODE	CODICE VB VB CODE	CODICE VG VG CODE	CODICE INOX S. STEEL CODE
3000	80	1,42	6	**5080000**	**5083000**	**5081000**	**5084000**	-
	100	1,52	6	**5080001**	**5083001**	**5081001**	**5084001**	**5082001**
	150	1,70	6	**5080002**	**5083002**	**5081002**	**5084002**	**5082002**
	200	2,31	6	**5080003**	**5083003**	**5081003**	**5084003**	**5082003**
	300	3,24	6	**5080004**	**5083004**	**5081004**	**5084004**	**5082004**
	400	5,13	6	**5080005**	**5083005**	**5081005**	**5084005**	**5082005**
	500	5,98	6	**5080006**	**5083006**	**5081006**	**5084006**	**5082006**
	600	6,50	6	**5080007**	**5083007**	**5081007**	**5084007**	**5082007**
2000	80	1,42	4	**5080170**	**5083170**	**5081170**	**5084170**	-
	100	1,52	4	**5080171**	**5083171**	**5081171**	**5084171**	-
	150	1,77	4	**5080172**	**5083172**	**5081172**	**5084172**	-
	200	2,31	4	**5080173**	**5083173**	**5081173**	**5084173**	-
	300	3,24	4	**5080174**	**5083174**	**5081174**	**5084174**	-
	400	5,13	4	**5080175**	**5083175**	**5081175**	**5084175**	-
	500	5,98	4	**5080176**	**5083176**	**5081176**	**5084176**	-

Minuteria per giunzioni
Related accessories

VITE SCREW	CODICE ZS ZS CODE	CODICE ZC ZC CODE	CODICE INOX S. STEEL CODE
M6x10	**7290012**	**7298012**	**7292012**

DADO NUT	CODICE ZS ZS CODE	CODICE ZC ZC CODE	CODICE INOX S. STEEL CODE
M6	**7290021**	**7298021**	**7292021**

Grafico di carico
Load diagrams

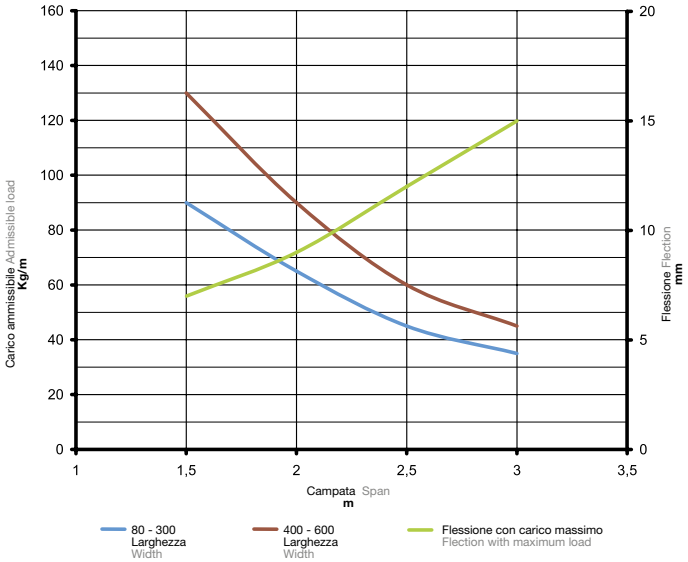

Condizioni test di carico:

- elemento ancorato ad ogni supporto con opportuna viteria
- montaggio orizzontale a campate multiple
- elementi di supporto rigidi
- carico uniformemente distribuito (sia longitudinalmente che trasversalmente)
- la flessione massima lineare è pari o inferiore a 1/100 della campata
- la flessione massima trasversale è pari o inferiore a 1/20 della larghezza della base del canale
- il fattore di sicurezza è pari a 1,7 del carico dichiarato
- norma di riferimento CEI EN 61537

Load test conditions:

- the product is fixed to each support with appropriate fasteners
- the installation is made horizontally on multiple spans
- the supports are rigid
- all loads are uniformly distributed both longitudinally and transversely
- the maximum linear flection does not exceed 1/100 of the span
- the maximum transversal flection does not exceed 1/20 of the tray base width
- the safety factor is 1,7 of declared load
- reference standard CEI EN 61537

Elementi rettilinei chiusi sp. 15/10
Solid straight elements thk. 15/10
H 80

La lunghezza reale degli elementi rettilinei della serie C5 è pari a L+30 mm. I 30 mm sono azzerati in fase di installazione grazie al nostro sistema di incastro.

Questi elementi soddisfano il grado di protezione IP40 solo se muniti di coperchio e IP44 solo se muniti di fascia IP44.

The actual length of C5 straight element is equal to L+30 mm. The 30 mm are zeroed out during the installation by virtue of our interlocking system.

These elements meet the IP40 protection degree only if complete with covers and to IP44 protection degree only if complete with IP44 bands

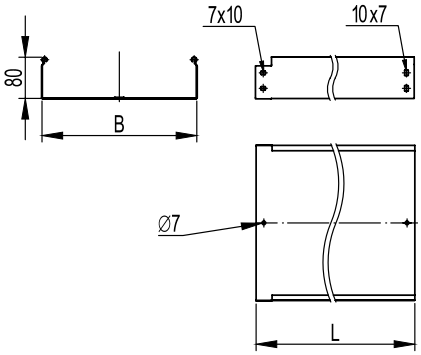

DIMENSIONI, mm DIMENSIONS, mm L	B	PESO WEIGHT Kg/m	CONFEZIONE PACKAGE mt	CODICE ZS ZS CODE	CODICE ZC ZC CODE	CODICE INOX S. STEEL CODE
3000	100	3,35	6	**5080512**	5083512*	5082512*
	150	3,96	6	**5080513**	5083513*	5082513*
	200	4,50	6	**5080514**	5083514*	5082514*
	300	5,70	6	**5080515**	5083515*	5082515*
	400	6,90	6	**5080516**	5083516*	5082516*
	500	8,10	6	**5080517**	5083517*	5082517*
	600	9,40	6	**5080518**	5083518*	5082518*

* A richiesta / On request

Minuteria per giunzioni
Related accessories

VITE SCREW	CODICE ZS ZS CODE	CODICE ZC ZC CODE	CODICE INOX S. STEEL CODE
M6x10	**7290012**	**7298012**	**7292012**

DADO NUT	CODICE ZS ZS CODE	CODICE ZC ZC CODE	CODICE INOX S. STEEL CODE
M6	**7290021**	**7298021**	**7292021**

Grafico di carico
Load diagrams

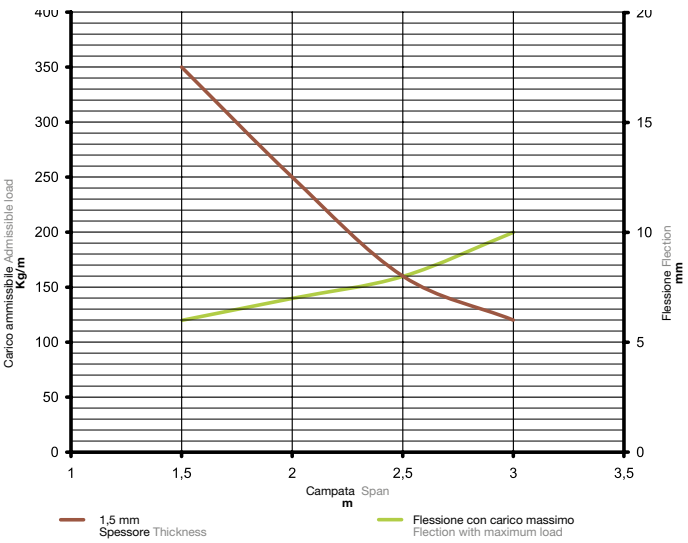

Condizioni test di carico:

- elemento ancorato ad ogni supporto con opportuna viteria
- montaggio orizzontale a campate multiple
- elementi di supporto rigidi
- carico uniformemente distribuito (sia longitudinalmente che trasversalmente)
- la flessione massima lineare è pari o inferiore a 1/100 della campata
- la flessione massima trasversale è pari o inferiore a 1/20 della larghezza della base del canale
- il fattore di sicurezza è pari a 1,7 del carico dichiarato
- norma di riferimento CEI EN 61537

Load test conditions:

- the product is fixed to each support with appropriate fasteners
- the installation is made horizontally on multiple spans
- the supports are rigid
- all loads are uniformly distributed both longitudinally and transversely
- the maximum linear flection does not exceed 1/100 of the span
- the maximum transversal flection does not exceed 1/20 of the tray base width
- the safety factor is 1,7 of declared load
- reference standard CEI EN 61537

Elementi rettilinei forati sp. 15/10

Perforated straight elements thk. 15/10

H 80

La lunghezza reale degli elementi rettilinei della serie C5 è pari a L+30mm. I 30 mm sono azzerati in fase di installazione grazie al nostro sistema di incastro.

Asole base: 7x19mm
Asole bordi: 7x10mm

Questi elementi soddisfano il grado di protezione IP20 solo se muniti di coperchio.

The actual length of C5 straight element is equal to L+30 mm. The 30 mm are zeroed out during the installation by virtue of our interlocking system.

Width perforations: 7x19 mm
Side perforations: 7x10 mm

These elements meet the IP20 protection degree only if complete with covers.

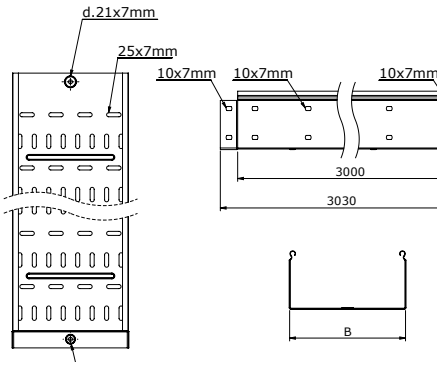

DIMENSIONI, mm DIMENSIONS, mm L	B	PESO WEIGHT Kg/m	CONFEZIONE PACKAGE mt	CODICE ZS ZS CODE	CODICE ZC ZC CODE	CODICE INOX S. STEEL CODE
	100	3,20	6	**5080502**	5083502*	5082502*
	150	3,75	6	**5080503**	5083503*	5082503*
	200	4,27	6	**5080504**	5083504*	5082504*
3000	300	5,34	6	**5080505**	5083505*	5082505*
	400	6,47	6	**5080506**	5083506*	5082506*
	500	7,48	6	**5080507**	5083507*	5082507*
	600	8,13	6	**5080508**	5083508*	5082508*

* A richiesta / On request

Minuteria per giunzioni

Related accessories

VITE SCREW	CODICE ZS ZS CODE	CODICE ZC ZC CODE	CODICE INOX S. STEEL CODE
M6x10	**7290012**	**7298012**	**7292012**

DADO NUT	CODICE ZS ZS CODE	CODICE ZC ZC CODE	CODICE INOX S. STEEL CODE
M6	**7290021**	**7298021**	**7292021**

Grafico di carico

Load diagrams

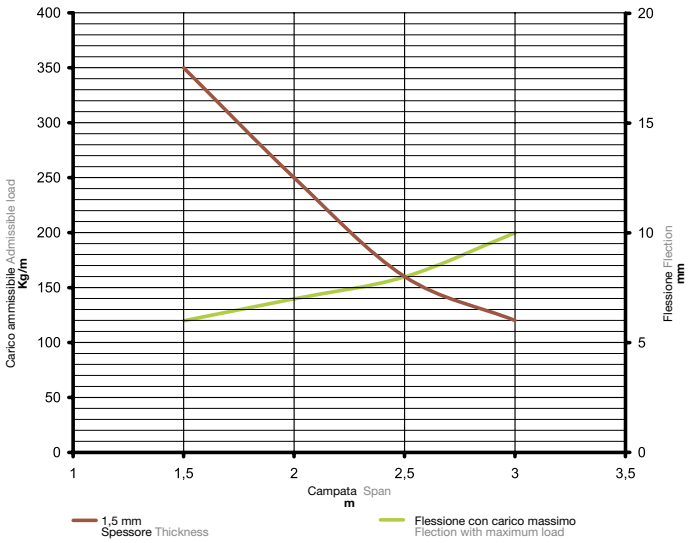

Condizioni test di carico:

- elemento ancorato ad ogni supporto con opportuna viteria
- montaggio orizzontale a campate multiple
- elementi di supporto rigidi
- carico uniformemente distribuito (sia longitudinalmente che trasversalmente)
- la flessione massima lineare è pari o inferiore a 1/100 della campata
- la flessione massima trasversale è pari o inferiore a 1/20 della larghezza della base del canale
- il fattore di sicurezza è pari a 1,7 del carico dichiarato
- norma di riferimento CEI EN 61537

Load test conditions:

- the product is fixed to each support with appropriate fasteners
- the installation is made horizontally on multiple spans
- the supports are rigid
- all loads are uniformly distributed both longitudinally and transversely
- the maximum linear flection does not exceed 1/100 of the span
- the maximum transversal flection does not exceed 1/20 of the tray base width
- the safety factor is 1,7 of declared load
- reference standard CEI EN 61537

Elementi rettilinei chiusi
Solid straight elements
H 100

La lunghezza reale degli elementi rettilinei della serie C5 è pari a L+30 mm. I 30 mm sono azzerati in fase di installazione grazie al nostro sistema di incastro.

Questi elementi soddisfano il grado di protezione IP40 solo se muniti di coperchio e IP44 solo se muniti di fascia IP44.

The actual length of C5 straight element is equal to L+30 mm. The 30 mm are zeroed out during the installation by virtue of our interlocking system.

These elements meet the IP40 protection degree only if complete with covers and to IP44 protection degree only if complete with IP44 bands

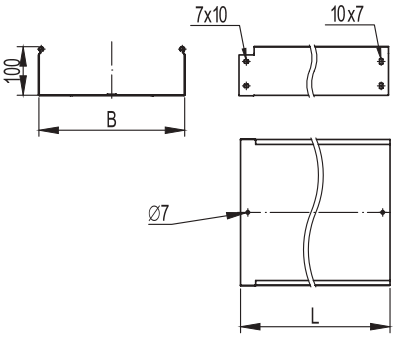

DIMENSIONI, mm DIMENSIONS, mm L	B	PESO WEIGHT Kg/m	CONFEZIONE PACKAGE mt	CODICE ZS ZS CODE	CODICE ZC ZC CODE	CODICE VB VB CODE	CODICE VG VG CODE
3000	100	1,82	6	**5000040**	**5003040**	**5001040**	**5004040**
	150	2,10	6	**5000041**	**5003041**	**5001041**	**5004041**
	200	2,72	6	**5000042**	**5003042**	**5001042**	**5004042**
	300	3,78	6	**5000043**	**5003043**	**5001043**	**5004043**
	400	5,95	6	**5000044**	**5003044**	**5001044**	**5004044**
	500	6,91	6	**5000045**	**5003045**	**5001045**	**5004045**
	600	7,87	6	**5000046**	**5003046**	**5001046**	**5004046**

Minuteria per giunzioni
Related accessories

VITE SCREW	CODICE ZS ZS CODE	CODICE ZC ZC CODE
M6x10	**7290012**	**7298012**

DADO NUT	CODICE ZS ZS CODE	CODICE ZC ZC CODE
M6	**7290021**	**7298021**

Grafico di carico
Load diagrams

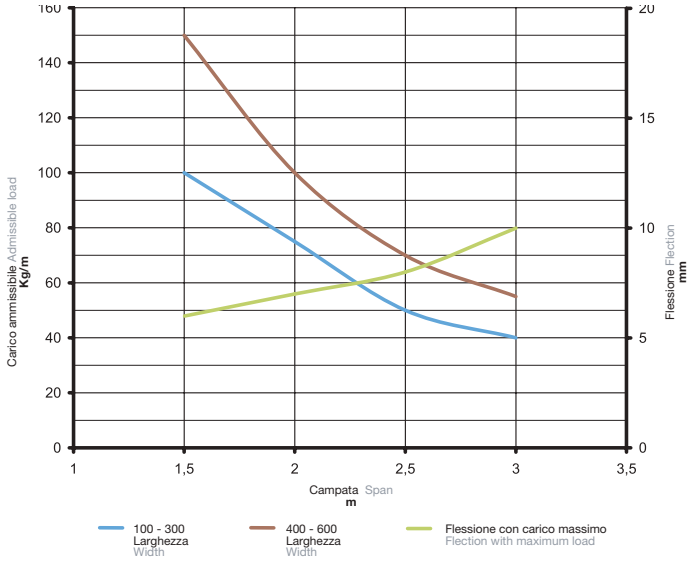

Condizioni test di carico:
- elemento ancorato ad ogni supporto con opportuna viteria
- montaggio orizzontale a campate multiple
- elementi di supporto rigidi
- carico uniformemente distribuito (sia longitudinalmente che trasversalmente)
- la flessione massima lineare è pari o inferiore a 1/100 della campata
- la flessione massima trasversale è pari o inferiore a 1/20 della larghezza della base del canale
- il fattore di sicurezza è pari a 1,7 del carico dichiarato
- norma di riferimento CEI EN 61537

Load test conditions:
- the product is fixed to each support with appropriate fasteners
- the installation is made horizontally on multiple spans
- the supports are rigid
- all loads are uniformly distributed both longitudinally and transversely
- the maximum linear flection does not exceed 1/100 of the span
- the maximum transversal flection does not exceed 1/20 of the tray base width
- the safety factor is 1,7 of declared load
- reference standard CEI EN 61537

Elementi rettilinei forati
Perforated straight elements
H 100

La lunghezza reale degli elementi rettilinei della serie C5 è pari a L+30mm. I 30 mm sono azzerati in fase di installazione grazie al nostro sistema di incastro.

Asole base: 7x19mm
Asole bordi: 7x10mm

Questi elementi soddisfano il grado di protezione IP20 solo se muniti di coperchio.

The actual length of C5 straight element is equal to L+30 mm. The 30 mm are zeroed out during the installation by virtue of our interlocking system.

Width perforations: 7x19 mm
Side perforations: 7x10 mm

These elements meet the IP20 protection degree only if complete with covers.

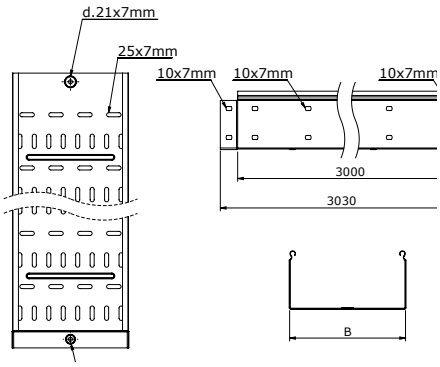

DIMENSIONI, mm DIMENSIONS, mm L	B	PESO WEIGHT Kg/m	CONFEZIONE PACKAGE mt	CODICE ZS ZS CODE	CODICE ZC ZC CODE	CODICE VB VB CODE	CODICE VG VG CODE
3000	100	1,74	6	**5000000**	**5003000**	**5001000**	**5004000**
	150	1,99	6	**5000001**	**5003001**	**5001001**	**5004001**
	200	2,57	6	**5000002**	**5003002**	**5001002**	**5004002**
	300	3,53	6	**5000003**	**5003003**	**5001003**	**5004003**
	400	5,52	6	**5000004**	**5003004**	**5001004**	**5004004**
	500	6,37	6	**5000005**	**5003005**	**5001005**	**5004005**
	600	6,88	6	**5000006**	**5003006**	**5001006**	**5004006**

Minuteria per giunzioni
Related accessories

VITE SCREW	CODICE ZS ZS CODE	CODICE ZC ZC CODE
M6x10	**7290012**	**7298012**

DADO NUT	CODICE ZS ZS CODE	CODICE ZC ZC CODE
M6	**7290021**	**7298021**

Grafico di carico
Load diagrams

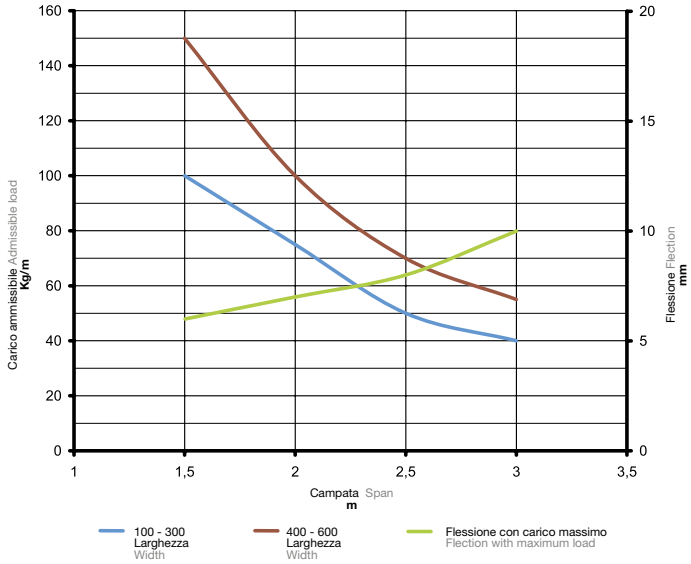

Condizioni test di carico:
- elemento ancorato ad ogni supporto con opportuna viteria
- montaggio orizzontale a campate multiple
- elementi di supporto rigidi
- carico uniformemente distribuito (sia longitudinalmente che trasversalmente)
- la flessione massima lineare è pari o inferiore a 1/100 della campata
- la flessione massima trasversale è pari o inferiore a 1/20 della larghezza della base del canale
- il fattore di sicurezza è pari a 1,7 del carico dichiarato
- norma di riferimento CEI EN 61537

Load test conditions:
- the product is fixed to each support with appropriate fasteners
- the installation is made horizontally on multiple spans
- the supports are rigid
- all loads are uniformly distributed both longitudinally and transversely
- the maximum linear flection does not exceed 1/100 of the span
- the maximum transversal flection does not exceed 1/20 of the tray base width
- the safety factor is 1,7 of declared load
- reference standard CEI EN 61537

Elementi rettilinei chiusi sp. 15/10
Solid straight elements thk. 15/10
H 100

La lunghezza reale degli elementi rettilinei della serie C5 è pari a L+30 mm. I 30 mm sono azzerati in fase di installazione grazie al nostro sistema di incastro

The actual length of C5 straight element is equal to L+30 mm. The 30 mm are zeroed out during the installation by virtue of our interlocking system.

Questi elementi soddisfano il grado di protezione IP40 solo se muniti di coperchio e IP44 solo se muniti di fascia IP44

These elements meet the IP40 protection degree only if complete with covers and to IP44 protection degree only if complete with IP44 bands

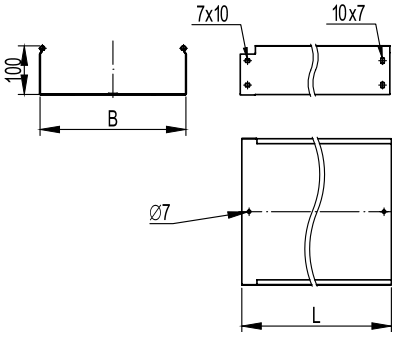

DIMENSIONI, mm DIMENSIONS, mm L	B	PESO WEIGHT Kg/m	CONFEZIONE PACKAGE mt	CODICE ZS ZS CODE	CODICE ZC ZC CODE
3000	100	3,79	6	5000512*	5003512*
	150	4,39	6	5000513*	5003513*
	200	4,98	6	5000514*	5003514*
	300	6,17	6	5000515*	5003515*
	400	7,37	6	5000516*	5003516*
	500	8,56	6	5000517*	5003517*
	600	9,90	6	5000518*	5003518*

* A richiesta / On request

Minuteria per giunzioni
Related accessories

VITE SCREW	CODICE ZS ZS CODE	CODICE ZC ZC CODE
M6x10	**7290012**	**7298012**

DADO NUT	CODICE ZS ZS CODE	CODICE ZC ZC CODE
M6	**7290021**	**7298021**

Grafico di carico
Load diagrams

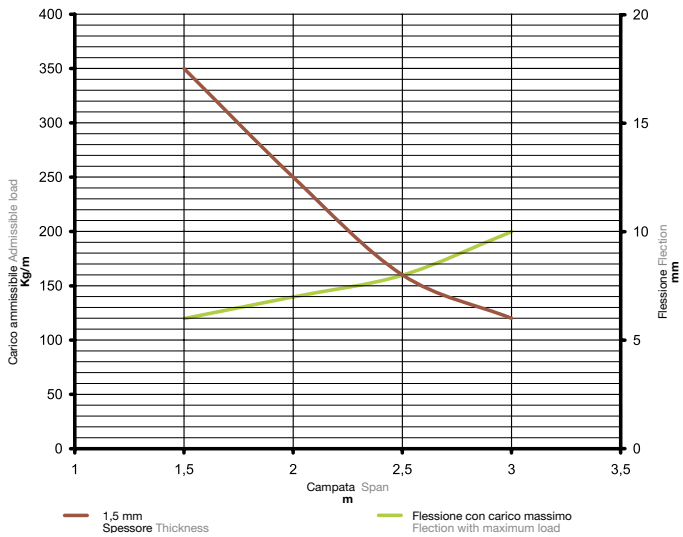

Condizioni test di carico:
- elemento ancorato ad ogni supporto con opportuna viteria
- montaggio orizzontale a campate multiple
- elementi di supporto rigidi
- carico uniformemente distribuito (sia longitudinalmente che trasversalmente)
- la flessione massima lineare è pari o inferiore a 1/100 della campata
- la flessione massima trasversale è pari o inferiore a 1/20 della larghezza della base del canale
- il fattore di sicurezza è pari a 1,7 del carico dichiarato
- norma di riferimento CEI EN 61537

Load test conditions:
- the product is fixed to each support with appropriate fasteners
- the installation is made horizontally on multiple spans
- the supports are rigid
- all loads are uniformly distributed both longitudinally and transversely
- the maximum linear flection does not exceed 1/100 of the span
- the maximum transversal flection does not exceed 1/20 of the tray base width
- the safety factor is 1,7 of declared load
- reference standard CEI EN 61537

Elementi rettilinei forati sp. 15/10

Perforated straight elements thk. 15/10

H 100

La lunghezza reale degli elementi rettilinei della serie C5 è pari a L+30mm. I 30 mm sono azzerati in fase di installazione grazie al nostro sistema di incastro.

Asole base: 7x19mm
Asole bordi: 7x10mm

Questi elementi soddisfano il grado di protezione IP20 solo se muniti di coperchio.

The actual length of C5 straight element is equal to L+30 mm. The 30 mm are zeroed out during the installation by virtue of our interlocking system.

Width perforations: 7x19 mm
Side perforations: 7x10 mm

These elements meet the IP20 protection degree only if complete with covers.

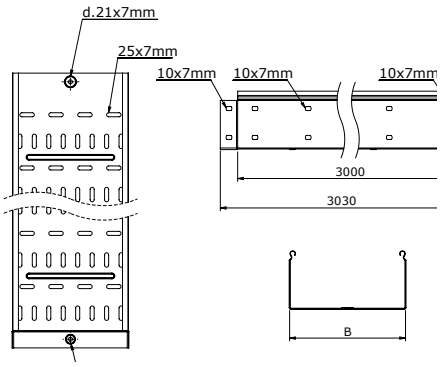

DIMENSIONI, mm DIMENSIONS, mm L	B	PESO WEIGHT Kg/m	CONFEZIONE PACKAGE mt	CODICE ZS ZS CODE	CODICE ZC ZC CODE
3000	100	3,67	6	5000502*	5003502*
	150	4,23	6	5000503*	5003503*
	200	4,75	6	5000504*	5003504*
	300	5,87	6	5000505*	5003505*
	400	6,92	6	5000506*	5003506*
	500	8,00	6	5000507*	5003507*
	600	8,61	6	5000508*	5003508*

* A richiesta / On request

Minuteria per giunzioni

Related accessories

VITE SCREW	CODICE ZS ZS CODE	CODICE ZC ZC CODE
M6x10	**7290012**	**7298012**

DADO NUT	CODICE ZS ZS CODE	CODICE ZC ZC CODE
M6	**7290021**	**7298021**

Grafico di carico

Load diagrams

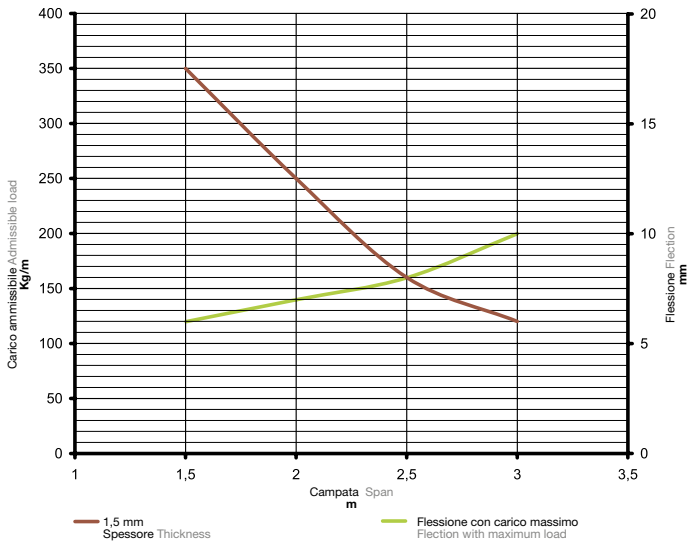

Condizioni test di carico:

- elemento ancorato ad ogni supporto con opportuna viteria
- montaggio orizzontale a campate multiple
- elementi di supporto rigidi
- carico uniformemente distribuito (sia longitudinalmente che trasversalmente)
- la flessione massima lineare è pari o inferiore a 1/100 della campata
- la flessione massima trasversale è pari o inferiore a 1/20 della larghezza della base del canale
- il fattore di sicurezza è pari a 1,7 del carico dichiarato
- norma di riferimento CEI EN 61537

Load test conditions:

- the product is fixed to each support with appropriate fasteners
- the installation is made horizontally on multiple spans
- the supports are rigid
- all loads are uniformly distributed both longitudinally and transversely
- the maximum linear flection does not exceed 1/100 of the span
- the maximum transversal flection does not exceed 1/20 of the tray base width
- the safety factor is 1,7 of declared load
- reference standard CEI EN 61537

Accessori
Accessories

Separatore
Divider

Usato per la separazione dei cavi all'interno del canale.

Dividers are used to separate cables inside the tray.

Lunghezza Length **3000mm**

DIMENSIONI, mm DIMENSIONS, mm L	H	PESO WEIGHT Kg/m	CONFEZIONE PACKAGE mt	CODICE ZS ZS CODE	CODICE ZC ZC CODE	CODICE VB VB CODE	CODICE VG VG CODE	CODICE INOX S. STEEL CODE
3000	50	1,82	6	**5050081**	**5053081**	**5051081**	5054081*	**5052081**
	80	2,10	6	**5080121**	**5083121**	**5081121**	5084121*	**5082121**
	100	2,72	6	**5000121**	**5003121**	**5001121**	5004121*	-

A richiesta / On request

Lunghezza Length **2000mm**

DIMENSIONI, mm DIMENSIONS, mm L	H	PESO WEIGHT Kg/m	CONFEZIONE PACKAGE mt	CODICE ZS ZS CODE	CODICE ZC ZC CODE	CODICE VB VB CODE	CODICE VG VG CODE	CODICE INOX S. STEEL CODE
2000	80	3,78	6	**5080122**	5083122*	5081122*	5084122*	-
	100	5,95	6	**5000122**	5003122*	5001122*	5004122*	-

A richiesta / On request

Clip fissaggio coperchio
Clamp plate for cover mounting

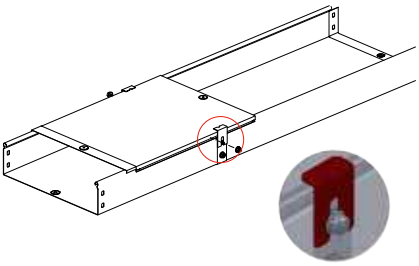

A (1 : 1)

Accessorio opzionale per il fissaggio dei coperchi in situazioni critiche.

Optional accessory for covers mounting in critical situations.

DIMENSIONI, mm DIMENSIONS, mm H	B	PESO WEIGHT Kg/m	CONFEZIONE PACKAGE pz/pcs	CODICE INOX S. STEEL CODE	CODICE ZL ZL CODE
41	30	0,015	20	**5292102**	**38500ZL**

Coperchi con terra
Covers with earthing

La bordatura continua sui fianchi consente l'assemblaggio semplicemente premendo, senza viti.
I coperchi presentano all'estremità un'aerea anulare a rilievo studiata per la messa a terra e contrassegnata dall'apposito simbolo.
Per avere la continuità elettrica utilizzare viti come da tabella

The continuous border on the sides allows mounting the system pressing and without using screws.
The lids have an embossed annular area at the end designed for earthing and marked with the appropriate symbol.
To have electrical continuity use screws as from table

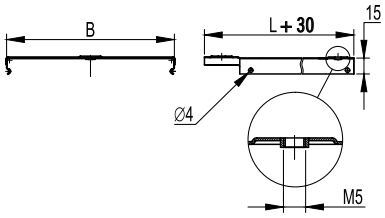

DIMENSIONI, mm DIMENSIONS, mm L	B	PESO WEIGHT Kg/m	CONFEZIONE PACKAGE mt	CODICE ZS ZS CODE	CODICE ZC ZC CODE	CODICE VB VB CODE	CODICE VG VG CODE	CODICE INOX S. STEEL CODE
3000	50	0,40	12	**5190300**	**5193300**	**5191300**	**5194300**	-
	80	0,54	6	**5190001**	**5193001**	**5191001**	**5194001**	-
	100	0,63	6	**5190002**	**5193002**	**5191002**	**5194002**	**5192002**
	150	0,87	6	**5190003**	**5193003**	**5191003**	**5194003**	**5192003**
	200	1,11	6	**5190004**	**5193004**	**5191004**	**5194004**	**5192004**
	300	1,60	6	**5190005**	**5193005**	**5191005**	**5194005**	**5192005**
	400	2,77	6	**5190006**	**5193006**	**5191006**	**5194006**	**5192006**
	500	3,41	6	**5190007**	**5193007**	**5191007**	**5194007**	**5192007**
	600	5,02	6	**5190008**	**5193008**	**5191008**	**5194008**	-
2000	50	0,40	8	**5190000**	**5193000**	**5191000**	**5194000**	-
	80	0,54	4	**5190011**	**5193011**	**5191011**	**5194011**	-
	100	0,63	4	**5190012**	**5193012**	**5191012**	**5194012**	-
	150	0,87	4	**5190013**	**5193013**	**5191013**	**5194013**	-
	200	1,11	4	**5190014**	**5193014**	**5191014**	**5194014**	-
	300	1,60	4	**5190015**	**5193015**	**5191015**	**5194015**	-
	400	2,77	4	**5190016**	**5193016**	**5191016**	**5194016**	-
	500	3,41	4	**5190017**	**5193017**	**5191017**	**5194017**	-
1000	50	0,40	1	**5190020**	**5193020**	**5191020**	**5194020**	-
	80	0,54	1	**5190021**	**5193021**	**5191021**	**5194021**	-
	100	0,63	1	**5190022**	**5193022**	**5191022**	**5194022**	-
	150	0,87	1	**5190023**	**5193023**	**5191023**	**5194023**	-
	200	1,11	1	**5190024**	**5193024**	**5191024**	**5194024**	-
	300	1,60	1	**5190025**	**5193025**	**5191025**	**5194025**	-
	400	2,77	1	**5190026**	**5193026**	**5191026**	**5194026**	-
	500	3,41	1	**5190027**	**5193027**	**5191027**	**5194027**	-
500	80	0,29	0,5	**5190031**	**5193031**	**5191031**	**5194031**	-
	100	0,34	0,5	**5190032**	**5193032**	**5191032**	**5194032**	-
	150	0,47	0,5	**5190033**	**5193033**	**5191033**	**5194033**	-
	200	0,60	0,5	**5190034**	**5193034**	**5191034**	**5194034**	-
	300	0,85	0,5	**5190035**	**5193035**	**5191035**	**5194035**	-

Minuteria per messa a terra coperchio
Fasteners for grounding cover

VITE SCREW	CODICE ZS ZS CODE	CODICE ZC ZC CODE	CODICE INOX S. STEEL CODE
M5x8	**7290010**	**7298010**	**7292010**

Tabella codici accessori
Accessories code table
H50

DIMENSIONI, mm DIMENSIONS, mm L	MATERIALE MATERIAL	CURVA PIANA 45° HORIZONTAL BEND 45°	CURVA PIANA 90° HORIZONTAL BEND 90°	DERIVAZIONE PIANA A T HORIZONTAL TEE
50	ZS	5250000	5250010	5250020
	ZC	5253000	5253010	5253020
	VB/VG	5251000/5254000	5251010/5254010	5251020/5254020
100	ZS	5250001	5250011	5250021
	ZC	5253001	5253011	5253021
	VB/VG	5251001/5254001	5251011/5254011	5251021/5254021
150	ZS	5250002	5250012	5250022
	ZC	5253002	5253012	5253022
	VB/VG	5251002/5254002	5251012/5254012	5251022/5254022
200	ZS	5250003	5250013	5250023
	ZC	5253003	5253013	5253023
	VB/VG	5251003/5254003	5251013/5254013	5251023/5254023
300	ZS	5250004	5250014	5250024
	ZC	5253004	5253014	5253024
	VB/VG	5251004/5254004	5251014/5254014	5251024/5254024
400	ZS	5250005	5250015	5250025
	ZC	5253005	5253015	5253025
	VB/VG	5251005/5254005	5251015/5254015	5251025/5254025
500	ZS	5250006	5250016	5250026
	ZC	5253006	5253016	5253026
	VB/VG	5251006/5254006	5251016/5254016	5251026/5254026
600	ZS	5250007	5250017	5250027
	ZC	5253007	5253017	5253027
	VB/VG	5251007/5254007	5251017/5254017	5251027/5254027

Coperchi
Covers

DIMENSIONI, mm DIMENSIONS, mm L	MATERIALE MATERIAL	CURVA PIANA 45° HORIZONTAL BEND 45°	CURVA PIANA 90° HORIZONTAL BEND 90°	DERIVAZIONE PIANA A T HORIZONTAL TEE
5 0	ZS	5390000	5390010	5390020
	ZC	5393000	5393010	5393020
80	ZS	5390001	5390011	5390021
	ZC	5393001	5393011	5293021
100	ZS	5390002	5390012	5390022
	ZC	5393002	5393012	5393022
150	ZS	5390003	5390013	5390023
	ZC	5393003	5393013	5393023
200	ZS	5390004	5390014	5390024
	ZC	5393004	5393014	5393024
300	ZS	5390005	5390015	5390025
	ZC	5393005	5393015	5393025
400	ZS	5390006	5390016	5390026
	ZC	5393006	5393016	5393026
500	ZS	5390007	5390017	5390027
	ZC	5393007	5393017	5393027
600	ZS	5390008	5390018	5390028
	ZC	5393008	5393018	5393028

Tabella codici accessori
Accessories code table
H50

DERIVAZIONE LATERALE A T SIDE TEE	DERIVAZIONE PIANA A CROCE HORIZONTAL CROSS	CURVA SALITA 45° INSIDE BEND 45°	CURVA SALITA 90° INSIDE BEND 90°	CURVA DISCESA 45° OUTSIDE BEND 45°	CURVA DISCESA 90° OUTSIDE BEND 90°
5250030	5250040	5250050	5250060	5250070	5250080
5253030	5253040	5253050	5253060	5253070	5253080
5251030/5254030	5251040/5254040	5251050/5154050	5251060/5254060	5251070/5254070	5251080/5254080
5250031	5250041	5250051	5250061	5250071	5250081
5253031	5253041	5253051	5253061	5253071	5253081
5251031/5254031	5251041/5254041	5251051/5254051	5251061/5254061	5251071/5254071	5251081/5254081
5250032	5250042	5250052	5250062	5250072	5250082
5253032	5253042	5253052	5253062	5253072	5253082
5251032/5254032	5251042/5254042	5251052/5254052	5251062/5254062	5251072/5254072	5251082/5254082
5250033	5250043	5250053	5250063	5250073	5250083
5253033	5253043	5253053	5253063	5253073	5253083
5251033/5254033	5251043/5254043	5251053/5254053	5251063/5254063	5251073/5254073	5251083/5254083
5250034	5250044	5250054	5250064	5250074	5250084
5253034	5253044	5253054	5253064	5253074	5253084
5251034/5254034	5251044/5254044	5251054/5254054	5251064/5254064	5251074/5254074	5251084/5254084
5250035	5250045	5250055	5250065	5250075	5250085
5253035	5253045	5253055	5253065	5253075	5253085
5251035/5254035	5251045/5254045	5251055/5254045	5251065/5254065	5251075/5254075	5251085/5254085
5250036	5250046	5250056	5250066	5250076	5250086
5253036	5253046	5253056	5253066	5253076	5253086
5251036/5254036	5251046/5254046	5251056/5254056	5251066/5254066	5251076/5254076	5251086/5254086
5250037	5250047	5250057	5250067	5250077	5250087
5253037	5253047	5253057	5253067	5253077	5253087
5251037/5254037	5251047/5254047	5251057/5254057	5251067/5254067	5251077/5254077	5251087/5254087

Coperchi
Covers

DERIVAZIONE LATERALE A T SIDE TEE	DERIVAZIONE PIANA A CROCE HORIZONTAL CROSS	CURVA SALITA 45° INSIDE BEND 45°	CURVA SALITA 90° INSIDE BEND 90°	CURVA DISCESA 45° OUTSIDE BEND 45°	CURVA DISCESA 90° OUTSIDE BEND 90°
5390030	5390040	5390110	5390120	5390130	5390140
5393030	5393040	5393110	5393120	5393130	5393140
5390031	5390041	5390111	5390121	5390131	5390141
5393031	5393041	5393111	5393121	5393131	5393141
5390032	5390042	5390112	5390122	5390132	5390142
5393032	5393042	5393112	5393122	5393132	5393142
5390033	5390043	5390113	5390123	5390133	5390143
5393033	5393043	5393113	5393123	5393133	5393143
5390034	5390044	5390114	5390124	5390134	5390144
5393034	5393044	5393114	5393124	5393134	5393144
5390035	5390045	5390115	5390125	5390135	5390145
5393035	5393045	5393115	5393125	5393135	5393145
5390036	5390046	5390116	5390126	5390136	5390146
5393036	5393046	5393116	5393126	5393136	5393146
5390037	5390047	5390117	5390127	5390137	5390147
5393037	5393047	5393117	5393127	5393137	5393147
5390038	5390048	5390118	5390128	5390138	5390148
5393038	5393048	5393118	5393128	5393138	5393148

Tabella codici accessori
Accessories code table
H80

DIMENSIONI, mm DIMENSIONS, mm L	MATERIALE MATERIAL	CURVA PIANA 45° HORIZONTAL BEND 45°	CURVA PIANA 90° HORIZONTAL BEND 90°	DERIVAZIONE PIANA A T HORIZONTAL TEE	DERIVAZIONE A T LATERALE SIDE TEE
80	ZS	5280000	5280010	5280020	5280030
	ZC	5283000	5283010	5283020	5283030
	VB/VG	5281000/5284000	5281010/5284010	5281020/5284020	5281030/5284030
100	ZS	5280001	5280011	5280021	5280031
	ZC	5283001	5283011	5283021	5283031
	VB/VG	5281001/5284001	5281011/5284011	5281021/5284021	5281031/5284031
	INOX	5282001	5282011	5282021	5282031
150	ZS	5280002	5280012	5280022	5280032
	ZC	5283002	5283012	5283022	5283032
	VB/VG	5281002/5284002	5281012/5284012	5281022/5284022	5281032/5284032
	INOX	5282002	5282012	5282022	5282032
200	ZS	5280003	5280013	5280023	5280033
	ZC	5283003	5283013	5283023	5283033
	VB/VG	5281003/5284003	5281013/5284013	5281023/5284023	5281033/5284033
	INOX	5282003	5282013	5282023	5282033
300	ZS	5280004	5280014	5280024	5280034
	ZC	5283004	5283014	5283024	5283034
	VB/VG	5281004/5284004	5281014/5284014	5281024/5284024	5281034/5284034
	INOX	5282004	5282014	5282024	5282034
400	ZS	5280005	5280015	5280025	5280035
	ZC	5283005	5283015	5283025	5283035
	VB/VG	5281005/5284005	5281015/5284015	5281025/5284025	5281035/5284035
	INOX	5282005	5282015	5282025	5282035
500	ZS	5280006	5280016	5280026	5280036
	ZC	5283006	5283016	5283026	5283036
	VB/VG	5281006/5284006	5281016/5284016	5281026/5284026	5281036/5284036
	INOX	5282006	5282016	5282026	5282036
600	ZS	5280007	5280017	5280027	5280037
	ZC	5283007	5283017	5283027	5283037
	VB/VG	5281007/5284007	5281017/5284017	5281027/5284027	5281037/5284037

Coperchi
Covers

DIMENSIONI, mm DIMENSIONS, mm L	MATERIALE MATERIAL	CURVA PIANA 45° HORIZONTAL BEND 45°	CURVA PIANA 90° HORIZONTAL BEND 90°	DERIVAZIONE PIANA A T HORIZONTAL TEE	DERIVAZIONE A T LATERALE SIDE TEE
80	ZS	5390001	5390011	5390021	5390031
	ZC	5393001	5393011	5393021	5393031
100	ZS	5390002	5390012	5390022	5390032
	ZC	5393002	5393012	5393022	5393032
	INOX	5392002	5392012	5392022	5392032
150	ZS	5390003	5390013	5390023	5390033
	ZC	5393003	5393013	5393023	5393033
	INOX	5392003	5392013	5392023	5392033
200	ZS	5390004	5390014	5390024	5390034
	ZC	5393004	5393014	5393024	5393034
	INOX	5392004	5392014	5392024	5392034
300	ZS	5390005	5390015	5390025	5390035
	ZC	5393005	5393015	5393025	5393035
	INOX	5392005	5392015	5392025	5392035
400	ZS	5390006	5390016	5390026	5390036
	ZC	5393006	5393016	5393026	5393036
	INOX	5392006	5392016	5392026	5392036
500	ZS	5390007	5390017	5390027	5390037
	ZC	5393007	5393017	5393027	5393037
	INOX	5392007	5392017	5392027	5392037
600	ZS	5390008	5390018	5390028	5390038
	ZC	5393008	5393018	5393028	5393038

Tabella codici accessori
Accessories code table
H80

DERIVAZIONE PIANA A CROCE HORIZONTAL CROSS	CURVA SALITA 45° INSIDE BEND 45°	CURVA SALITA 90° INSIDE BEND 90°	CURVA DISCESA 45° OUTSIDE BEND 45°	CURVA DISCESA 90° OUTSIDE BEND 90°	CURVA PIANA A SNODO ORIZZONTALE VARIABLE ANGLE HORIZONTAL BEND	CURVA DISCESA 90° INV. PIANO OUTSIDE BEND 90° WITH PLANE INVERSION
5280040	5280050	5280060	5280070	5280080	5280350	5280090
5283040	5283050	5283060	5283070	5283080	-	5283090
5281040/5284040	5281050/5284050	5281060/5284060	5281070/5284070	5281080/5284080	-	5281090/5284090
5280041	5280051	5280061	5280071	5280081	5280351	5280091
5283041	5283051	5283061	5283071	5283081	-	5283091
5281041/5284041	5281051/5284051	5281061/5284061	5281071/5284071	5281081/5284081	-	5281091/5284091
5282041	5282051	5282061	5282071	5282081	-	5282091
5280042	5280052	5280062	5280072	5280082	5280352	5280092
5283042	5283052	5283062	5283072	5283082	-	5283092
5281042/5284042	5281052/5284052	5281062/5284062	5281072/5284072	5281082/5284082	-	5281092/5284092
5282042	5282052	5282062	5282072	5282082	-	5282092
5280043	5280053	5280063	5280073	5280083	5280353	5280093
5283043	5283053	5283063	5283073	5283083	-	5283093
5281043/5284043	5281053/5284053	5281063/5284063	5281073/5284073	5281083/5284083	-	5281093/5284093
5282043	5282053	5282063	5282073	5282083	-	5282093
5280044	5280054	5280064	5280074	5280084	5280354	5280094
5283044	5283054	5283064	5283074	5283084	-	5283094
5281044/5284044	5281054/5284054	5281064/5284064	5281074/5284074	5281084/5284084	-	5281094/5284094
5282044	5282054	5282064	5282074	5282084	-	5282094
5280045	5280055	5280065	5280075	5280085	-	5280095
5283045	5283055	5283065	5283075	5283085	-	5283095
5281045/5284045	5281055/5284055	5281065/5284065	5281075/5284075	5281085/5284085	-	5281095/5284095
5282045	5282055	5282065	5282075	5282085	-	5282095
5280046	5280056	5280066	5280076	5280086	-	5280096
5283046	5283056	5283066	5283076	5283086	-	5283096
5281046/5284046	5281056/5284056	5281066/5284066	5281076/5284076	5281086/5284086	-	5281096/5284096
5282046	5282056	5282066	5282076	5282086	-	5282096
5280047	5280057	5280067	5280077	5280087	-	5280097
5283047	5283057	5283067	5283077	5283087	-	5283097
5281047/5284047	5281057/5284057	5281067/5284067	5281077/5284077	5281087/5284087	-	5281097/5284097

Coperchi
Covers

DERIVAZIONE PIANA A CROCE HORIZONTAL CROSS	CURVA SALITA 45° INSIDE BEND 45°	CURVA SALITA 90° INSIDE BEND 90°	CURVA DISCESA 45° OUTSIDE BEND 45°	CURVA DISCESA 90° OUTSIDE BEND 90°	CURVA PIANA A SNODO ORIZZONTALE VARIABLE ANGLE HORIZONTAL BEND	CURVA DISCESA 90° INV. PIANO OUTSIDE BEND 90° WITH PLANE INVERSION
5390041	5390111	5390121	5390131	5390141	-	5390160
5393041	5393111	5393121	5393131	5393141	-	5393160
5390042	5390112	5390122	5390132	5390142	-	5390150
5393042	5393112	5393122	5393132	5393142	-	5393150
5392042	5392112	5392122	5392132	5392142	-	5392152
5390043	5390113	5390123	5390133	5390143	-	5390151
5393043	5393113	5393123	5393133	5393143	-	5393151
5392043	5392113	5392123	5392133	5392143	-	5392153
5390044	5390114	5390124	5390134	5390144	-	5390152
5393044	5393114	5393124	5393134	5393144	-	5393152
5392044	5392114	5392124	5392134	5392144	-	5392154
5390045	5390115	5390125	5390135	5390145	-	5390153
5393045	5393115	5393125	5393135	5393145	-	5393153
5392045	5392115	5392125	5392135	5392145	-	5392155
5390046	5390116	5390126	5390136	5390146	-	5390154
5393046	5393116	5393126	5393136	5393146	-	5393154
5392046	5392116	5392126	5392136	5392146	-	5392156
5390047	5390117	5390127	5390137	5390147	-	5390155
5393047	5393117	5393127	5393137	5393147	-	5393155
5392047	5392117	5392127	5392136	5392147	-	5392157
5390048	5390118	5390128	5390138	5390148	-	5390156
5393048	5393118	5393128	5393138	5393148	-	5393156

Tabella codici accessori
Accessories code table
H80

DIMENSIONI, mm DIMENSIONS, mm L	MATERIALE MATERIAL	 CURVA DISCESA 90° SGHEMBA DX RIGHT-HAND SKEW OUTSIDE BEND 90°	 CURVA DISCESA 90° SGHEMBA SX LEFT-HAND SKEW OUTSIDE BEND 90°	 CURVA SALITA 90° SGHEMBA DX RIGHT-HAND SKEW INSIDE BEND 90°	 CURVA SALITA 90° SGHEMBA SX LEFT-HAND SKEW INSIDE BEND 90°
80	ZS	5280100	5280110	5280120	5280130
	ZC	5283100	5283110	5283120	5283130
	VB/VG	5281100/5284100	5281110/5284110	5281120/5284120	5281130/5284130
100	ZS	5280101	5280111	5280121	5280131
	ZC	5283101	5283111	5283121	5283131
	VB/VG	5281101/5284101	5281111/5284111	5281121/5284121	5281131/5284131
	INOX	5282102	5282112	5282121	5282131
150	ZS	5280102	5280112	5280122	5280132
	ZC	5283102	5283112	5283122	5283132
	VB/VG	5281102/5284102	5281112/5284112	5281122/5284122	5281132/5284132
	INOX	5282103	5282113	5282122	5282132
200	ZS	5280103	5280113	5280123	5280133
	ZC	5283103	5283113	5283123	5283133
	VB/VG	5281103/5284103	5281113/5284113	5281123/5284123	5281133/5284133
	INOX	5282104	5282114	5282123	5282133
300	ZS	5280104	5280114	5280124	5280134
	ZC	5283104	5283114	5283124	5283134
	VB/VG	5281104/5284104	5281114/5284114	5281124/5284124	5281134/5284134
	INOX	5282105	5282115	5282124	5282134
400	ZS	5280105	5280115	5280125	5280135
	ZC	5283105	5283115	5283125	5283135
	VB/VG	5281105/5284105	5281115/5284115	5281125/5284125	5281135/5284135
	INOX	5282106	5282116	-	-
500	ZS	5280106	5280116	5280126	5280136
	ZC	5283106	5283116	5283126	5283136
	VB/VG	5281106/5284106	5281116/5284116	5281126/5284126	5281136/5284136
	INOX	5282107	5282117	-	-
600	ZS	5280107	5280117	5280127	5280137
	ZC	5283107	5283117	5283127	5283137
	VB/VG	5281107/5284107	5281117/5284117	5281127/5284127	5281137/5284137

Coperchi
Covers

DIMENSIONI, mm DIMENSIONS, mm L	MATERIALE MATERIAL	CURVA DISCESA 90° SGHEMBA DX RIGHT-HAND SKEW OUTSIDE BEND 90°	CURVA DISCESA 90° SGHEMBA SX LEFT-HAND SKEW OUTSIDE BEND 90°	CURVA SALITA 90° SGHEMBA DX RIGHT-HAND SKEW INSIDE BEND 90°	CURVA SALITA 90° SGHEMBA SX LEFT-HAND SKEW INSIDE BEND 90°
80	ZS	5390160	5390160	-	-
	ZC	5393160	5393160	-	-
100	ZS	5390161	5390161	-	-
	ZC	5393161	5393161	-	-
	INOX	5392162	5392162	-	-
150	ZS	5390162	5390162	-	-
	ZC	5393162	5393162	-	-
	INOX	5392163	5392163	-	-
200	ZS	5390163	5390163	-	-
	ZC	5393163	5393163	-	-
	INOX	5392164	5392164	-	-
300	ZS	5390164	5390164	-	-
	ZC	5393164	5393164	-	-
	INOX	5392165	5392165	-	-
400	ZS	5390165	5390165	-	-
	ZC	5393165	5393165	-	-
	INOX	5392166	5392166	-	-
500	ZS	5390166	5390166	-	-
	ZC	5393166	5393166	-	-
	INOX	5392167	5392167	-	-
600	ZS	5390167	5390167	-	-
	ZC	5393167	5393167	-	-

Tabella codici accessori
Accessories code table
H80

DERIVAZIONE A T IN SALITA RISING TEE	DERIVAZIONE A T IN SALITA A COPERCHIO COVER-TYPE RISING TEE	DERIVAZIONE A T IN SALITA SGHEMBA SKEW RISING TEE	DERIVAZIONE A T IN SALITA SGHEMBA A COPERCHIO COVER-TYPE SKEW RISING TEE	DERIVAZIONE A T IN DISCESA FALLING TEE	DERIVAZIONE A T IN DISCESA SGHEMBA SKEW FALLING TEE	FLANGIA DI RACCORDO A QUADRO FLANGE FOR CABINET CONNECTION	TESTATA DI CHIUSURA CLOSING HEAD
5280150	-	5280160	-	5280320	5280140	5280300	5280180
5283150	-	5283160	-	5283320	5283140	5283300	5283180
5281150/5284150	-	5281160/5284160	-	5281320/5284320	5281140/5284140	5281300/5284300	5281180/5284180
5280151	5280341	5280161	5280170	5280321	5280141	5280301	5280181
5283151	5283341	5283161	5283170	5283321	5283141	5283301	5283181
5281151/5284151	5281341/5284341	5281161/5284161	5281170/5284170	5281321/5284321	5281141/5284141	5281301/5284301	5281181/5284181
-	5282151	-	5282171	5282321	5282141	-	5282371
5280152	5280342	5280162	5280171	5280322	5280142	5280302	5280182
5283152	5283342	5283162	5283171	5283322	5283142	5283302	5283182
5281152/5284152	5281342/5284342	5281162/5284162	5281171/5284171	5281322/5284322	5281142/5284142	5281302/5284302	5281182/5284182
-	5282152	-	5282172	5282322	5282142	-	5282372
5280153	5280343	5280163	5280172	5280323	5280143	5280303	5280183
5283153	5283343	5283163	5283172	5283323	5283143	5283303	5283183
5281153/5284153	5281343/5284343	5281163/5284163	5281172/5284172	5281323/5284323	5281143/5284143	5281303/5284303	5281183/5284183
-	5282153	-	5282173	5282323	5282143	-	5282373
5280154	5280344	5280164	5280173	5280324	5280144	5280304	5280184
5283154	5283344	5283164	5283173	5283324	5283144	5283304	5283184
5281154/5284154	5281344/5284344	5281164/5284164	5281173/5284173	5281324/5284324	5281144/5284144	5281304/5284304	5281184/5284184
-	5282154	-	5282174	5282324	5282144	-	5282374
-	5280155	-	5280174	5280325	5280145	5280305	5280185
-	5283155	-	5283174	5283325	5283145	5283305	5283185
-	5281155/5284155	-	5281174/5284174	5281325/5284325	5281145/5284145	5281305/5284305	5281185/5284185
-	5282155	-	5282175	5282325	5282145	-	5282375
-	5280156	-	5280175	5280326	5280146	5280306	5280186
-	5283156	-	5283175	5283326	5283146	5283306	5283186
-	5281156/5284156	-	5281175/5284175	5281326/5284326	5281146/5284146	5281306/5284306	5281186/5284186
-	5282156	-	5282176	5282326	5282146	-	5282376
-	5280157	-	5280176	5280327	5280147	-	5280187
-	5283157	-	5283176	5283327	5283147	-	5283187
-	5281157/5284157	-	5281176/5284176	5281327/5284327	5281147/5284147	-	5281187/5284187

Il codice del verniciato comprende l'accessorio ed il coperchio.
The codes for painted articles include the accessory and the cover.

Coperchi
Covers

DERIVAZIONE A T IN SALITA RISING TEE	DERIVAZIONE A T IN SALITA A COPERCHIO COVER-TYPE RISING TEE	DERIVAZIONE A T IN SALITA SGHEMBA SKEW RISING TEE	DERIVAZIONE A T IN SALITA SGHEMBA A COPERCHIO COVER-TYPE SKEW RISING TEE	DERIVAZIONE A T IN DISCESA FALLING TEE	DERIVAZIONE A T IN DISCESA SGHEMBA SKEW FALLING TEE	FLANGIA DI RACCORDO A QUADRO FLANGE FOR CABINET CONNECTION	TESTATA DI CHIUSURA CLOSING HEAD
-	-	-	-	5390170	5390170	-	-
-	-	-	-	5393170	5393170	-	-
-	-	-	-	5390171	5390180	-	-
-	-	-	-	5393171	5393180	-	-
-	-	-	-	5392172	5392182	-	-
-	-	-	-	5390172	5390181	-	-
-	-	-	-	5393172	5393181	-	-
-	-	-	-	5392173	5392183	-	-
-	-	-	-	5390173	5390182	-	-
-	-	-	-	5393173	5393182	-	-
-	-	-	-	5392174	5392184	-	-
-	-	-	-	5390174	5390183	-	-
-	-	-	-	5393174	5393183	-	-
-	-	-	-	5392175	5392185	-	-
-	-	-	-	5390175	5390184	-	-
-	-	-	-	5393175	5393184	-	-
-	-	-	-	5392176	5392186	-	-
-	-	-	-	5390176	5390185	-	-
-	-	-	-	5393176	5393185	-	-
-	-	-	-	5392176	5392187	-	-
-	-	-	-	5390177	5390186	-	-
-	-	-	-	5393177	5393186	-	-

Tabella codici accessori
Accessories code table
H100

DIMENSIONI, mm DIMENSIONS, mm L	MATERIALE MATERIAL	 CURVA PIANA 45° HORIZONTAL BEND 45°	 CURVA PIANA 90° HORIZONTAL BEND 90°	 DERIVAZIONE PIANA A T HORIZONTAL TEE	 DERIVAZIONE LATERALE A T SIDE TEE
100	ZS	5200000	5200010	5200020	5200030
	ZC	5203000	5203010	5203020	5203030
	VB/VG	5201000/5204000	5201010/5204010	5201020/5204020	5201030/5204030
150	ZS	5200001	5200011	5200021	5200031
	ZC	5203001	5203011	5203021	5203031
	VB/VG	5201001/5204001	5201011/5204011	5201021/5204021	5201031/5204031
200	ZS	5200002	5200012	5200022	5200032
	ZC	5203002	5203012	5203022	5203032
	VB/VG	5201002/5204002	5201012/5204012	5201022/5204022	5201032/5204032
300	ZS	5200003	5200013	5200023	5200033
	ZC	5203003	5203013	5203023	5203033
	VB/VG	5201003/5204003	5201013/5204013	5201023/5204023	5201033/5204033
400	ZS	5200004	5200014	5200024	5200034
	ZC	5203004	5203014	5203024	5203034
	VB/VG	5201004/5204004	5201014/5204014	5201024/5204024	5201034/5204034
500	ZS	5200005	5200015	5200025	5200035
	ZC	5203005	5203015	5203025	5203035
	VB/VG	5201005/5204005	5201015/5204015	5201025/5204025	5201035/5204035
600	ZS	5200006	5200016	5200026	5200036
	ZC	5203006	5203016	5203026	5203036
	VB/VG	5201006/5204006	5201016/5204016	5201026/5204026	5201036/5204036

Coperchi
Covers

DIMENSIONI, mm DIMENSIONS, mm L	MATERIALE MATERIAL	CURVA PIANA 45° HORIZONTAL BEND 45°	CURVA PIANA 90° HORIZONTAL BEND 90°	DERIVAZIONE PIANA A T HORIZONTAL TEE	DERIVAZIONE LATERALE A T SIDE TEE
100	ZS	5390002	5390012	5390022	5390032
	ZC	5393002	5393012	5393022	5393032
150	ZS	5390003	5390013	5390023	5390033
	ZC	5393003	5393013	5393023	5393033
200	ZS	5390004	5390014	5390024	5390034
	ZC	5393004	5393014	5393024	5393034
300	ZS	5390005	5390015	5390025	5390035
	ZC	5393005	5393015	5393025	5393035
400	ZS	5390006	5390016	5390026	5390036
	ZC	5393006	5393016	5393026	5393036
500	ZS	5390007	5390017	5390027	5390037
	ZC	5393007	5393017	5393027	5393037
600	ZS	5390008	5390018	5390028	5390038
	ZC	5393008	5393018	5393028	5393038

Tabella codici accessori
Accessories code table
H100

DERIVAZIONE PIANA A CROCE HORIZONTAL CROSS	CURVA SALITA 45° INSIDE BEND 45°	CURVA SALITA 90° INSIDE BEND 90°	CURVA DISCESA 45° OUTSIDE BEND 45°	CURVA DISCESA 90° OUTSIDE BEND 90°
5200040	5200050	5200060	5200070	5200080
5203040	5203050	5203060	5203070	5203080
5201040/5204040	5201050/5204050	5201060/5204060	5201070/5204070	5201080/5204080
5200041	5200051	5200061	5200071	5200081
5203041	5203051	5203061	5203071	5203081
5201041/5204041	5201051/5204051	5201061/5204061	5201071/5204071	5201081/5204081
5200042	5200052	5200062	5200072	5200082
5203042	5203052	5203062	5203072	5203082
5201042/5204042	5201052/5204052	5201062/5204062	5201072/5204072	5201082/5204082
5200043	5200053	5200063	5200073	5200083
5203043	5203053	5203063	5203073	5203083
5201043/5204043	5201053/5204053	5201063/5204063	5201073/5204073	5201083/5204083
5200044	5200054	5200064	5200074	5200084
5203044	5203054	5203064	5203074	5203084
5201044/5204044	5201054/5204054	5201064/5204064	5201074/5204074	5201084/5204084
5200045	5200055	5200065	5200075	5200085
5203045	5203055	5203065	5203075	5203085
5201045/5204045	5201055/5204055	5201065/5204065	5201075/5204075	5201085/5204085
5200046	5200056	5200066	5200076	5200086
5203046	5203056	5203066	5203076	5203086
5201046/5204046	5201056/5204056	5201066/5204066	5201076/5204076	5201086/5204086

Il codice del verniciato comprende l'accessorio ed il coperchio.
The codes for painted articles include the accessory and the cover.

Coperchi
Covers

DERIVAZIONE PIANA A CROCE HORIZONTAL CROSS	CURVA SALITA 45° INSIDE BEND 45°	CURVA SALITA 90° INSIDE BEND 90°	CURVA DISCESA 45° OUTSIDE BEND 45°	CURVA DISCESA 90° OUTSIDE BEND 90°
5390042	5390112	5390122	5390132	5390142
5393042	5393112	5393122	5393132	5393142
5390043	5390113	5390123	5390133	5390143
5393043	5393113	5393123	5393133	5393143
5390044	5390114	5390124	5390134	5390144
5393044	5393114	5393124	5393134	5393144
5390045	5390115	5390125	5390135	5390145
5393045	5393115	5393125	5393135	5393145
5390046	5390116	5390126	5390136	5390146
5393046	5393116	5393126	5393136	5393146
5390047	5390117	5390127	5390137	5390147
5393047	5393117	5393127	5393137	5393147
5390048	5390118	5390128	5390138	5390148
5393048	5393118	5393128	5393138	5393148

Tabella codici accessori
Accessories code table

ALTEZZA HEIGHT mm	MATERIALE MATERIAL	GIUNTO LINEARE FLAT COUPLER	GIUNTO A SNODO ORIZZONTALE HORIZONTAL BENDABLE COUPLER	GIUNTO A SNODO VERTICALE VERTICAL ADJUSTABLE COUPLER	FLANGIA DI RACCORDO SQUARE COUPLER	SEPARATORE DIVIDER L=3000 mm	PIASTRINA FISSACAVI CABLE FASTENING PLATE	PIASTRINA DI MESSA A TERRA (RAME) EARTHING PLATE (COPPER)
50	ZS	5250190	5250292	5250211	5250210	5050081	5290101	5299001
	ZC	5253190	5253292	5253211	5253210	5253081	-	-
	VB/VG	5251190/5254190	5251292/5254292	5251211/5254211	5251210/5254210	5251081/5254081	-	-
80	ZS	5280290	5280292	5280291	5280310	5080121	5290101	5299001
	ZC	5283290	5283292	5283291	5283310	5083121	-	-
	VB/VG	5281290/5284290	5281292/5284292	5281291/5284291	5281310/5284310	5081121/5084121	-	-
	INOX	5282290	-	-	5282377	5082121	-	-
100	ZS	5200180	5200182	5200181	5200190	5080121	5290101	5299001
	ZC	5203180	5203182	5203181	5203190	5083121	-	-
	VB/VG	5201180/5204180	5201182/5204182	5201181/5204181	5201190/5204190	5081121/5084121	-	-

BASE WIDTH mm	MATERIALE MATERIAL	COPRIGIUNTO PER BASE SPLICE PLATE FOR WIDTH	COPRIGIUNTO PER COPERCHIO SPLICE PLATE FOR COVER	TRAVERSINO CABLE RETAINING BAR	RIBORDO DI PROTEZIONE PROTECTION PLATE	RACCORDO RIDUZIONE BORDO HEIGHT REDUCER H 80-50	RACCORDO RIDUZIONE BORDO HEIGHT REDUCER H 100-50	RACCORDO RIDUZIONE BORDO HEIGHT REDUCER H 100-80
50	ZS	5290010	5290000	-	-	-	-	-
	ZC	5293010	5293000	-	-	-	-	-
	VB VG	5291010 5294010	5291000 5294000	-	-	-	-	-
80	ZS	5290011	5290001	5290030	-	-	-	-
	ZC	5293011	5293001	-	-	-	-	-
	VB VG	5291011 5294011	5291001 5294001	-	-	-	-	-
100	ZS	5290012	5290002	5290031	5290020	5250221	5200621	5280621
	ZC	5293012	5293002	-	-	-	-	-
	VB VG	5291012 5294012	5291002 5294002	-	-	-	-	-
	INOX	5292012	5292002	-	-	-	-	-
150	ZS	5290013	5290003	5290032	5290021	5250222	5200622	5280622
	ZC	5293013	5293003	-	-	-	-	-
	VB VG	5291013 5294013	5291003 5294003	-	-	-	-	-
	INOX	5292013	5292003	-	-	-	-	-
200	ZS	5290014	5290004	5290033	5290022	5250223	5200623	5280623
	ZC	5293014	5293004	-	-	-	-	-
	VB VG	5291014 5294014	5291004 5294004	-	-	-	-	-
	INOX	5292014	5292004	-	-	-	-	-
300	ZS	5290015	5290005	5290034	5290023	5250224	5200624	5280624
	ZC	5293015	5293005	-	-	-	-	-
	VB VG	5291015 5294015	5291005 5294005	-	-	-	-	-
	INOX	5292015	5292005	-	-	-	-	-
400	ZS	5290016	5290006	-	5290024	5250225	5200625	5280625
	ZC	5293016	5293006	-	-	-	-	-
	VB VG	5291016 5294016	5291006 5294006	-	-	-	-	-
500	ZS	5290017	5290007	-	-	5250226	5200626	5280626
	ZC	5293017	5293007	-	-	-	-	-
	VB VG	5291017 5294017	5291007 5294007	-	-	-	-	-

Accessori
Accessories

Curva piana a snodo orizzontale
Variable angle horizontal elbow

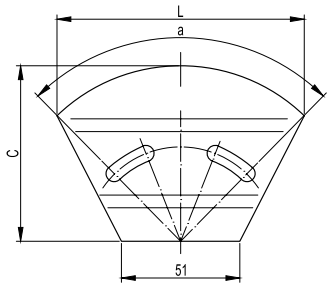

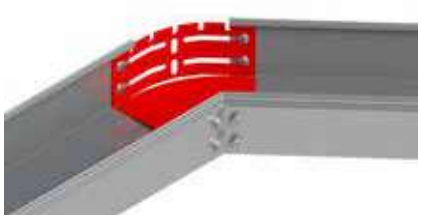

Adatta per la creazione di una curva orizzontale da 0 a 45 gradi

Suitable for the creation of a horizontal bend from 0 to 45 degree

H50

DIMENSIONI, mm DIMENSIONS, mm B	L, mm	C, mm	PESO WEIGHT Kg/mt	CONFEZIONE PACKAGE pz/pcs	CODICE ZS ZS CODE
100	126	97	0,15	1	**5250351**
150	165	147	0,2	1	**5250352**
200	196	197	0,27	1	**5250353**
300	281	297	0,44	1	**5250354**
80	107	77	0,13	1	**5280350**

H80

DIMENSIONI, mm DIMENSIONS, mm B	L, mm	C, mm	PESO WEIGHT Kg/mt	CONFEZIONE PACKAGE pz/pcs	CODICE ZS ZS CODE
80	107	77	0,13	1	**5280350**
100	126	97	0,16	1	**5280351**
150	165	147	0,21	1	**5280352**
200	196	197	0,29	1	**5280353**
300	281	297	0,48	1	**5280354**

H100

DIMENSIONI, mm DIMENSIONS, mm B	L, mm	C, mm	PESO WEIGHT Kg/mt	CONFEZIONE PACKAGE pz/pcs	CODICE ZS ZS CODE
100	126	97	0,17	1	**5200351**
150	165	147	0,23	1	**5200352**
200	196	197	0,31	1	**5200353**
300	281	297	0,51	1	**5200354**

Prolunga telescopica
Telescopic extension
H80

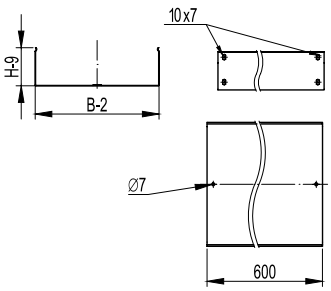

Inserita all'interno del canale, permette di coprire una distanza da 0 a 57 cm.

Inserted inside the tray, it allows a distance from 0 to 57 cm to be covered.

DIMENSIONI, mm DIMENSIONS, mm B	PESO WEIGHT Kg/m	CONFEZIONE PACKAGE pz/pcs	CODICE ZS ZS CODE
80	0,74	1	**5080130**
100	0,82	1	**5080131**
150	0,98	1	**5080132**
200	1,28	1	**5080133**
300	1,83	1	**5080134**

Accessori
Accessories

Curva piana 30°
Horizontal elbow 30°
H80

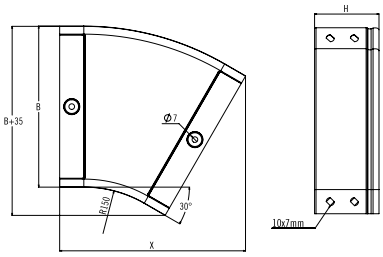

DIMENSIONI, mm DIMENSIONS, mm B	X	PESO WEIGHT Kg	CONFEZIONE PACKAGE pz/pcs	CODICE ZS ZS CODE	CODICE ZC ZC CODE	CODICE VB VB CODE	CODICE VG VG CODE
80	170	0,27	1	**5280430**	**5283430**	**5281430**	**5284430**
100	180	0,30	1	**5280431**	**5283431**	**5281431**	**5284431**
150	205	0,38	1	**5280432**	**5283432**	**5281432**	**5284432**
200	230	0,48	1	**5280433**	**5283433**	**5281433**	**5284433**
300	280	0,69	1	**5280434**	**5283434**	**5281434**	**5284434**
400	330	0,94	1	**5280435**	**5283435**	**5281435**	**5284435**
500	380	1,21	1	**5280436**	**5283436**	**5281436**	**5284436**
600	430	1,55	1	**5280437**	**5283437**	**5281437**	**5284437**

Coperchio curva piana 30°
Cover for horizontal elbow 30°

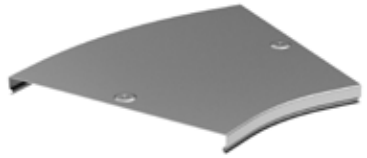

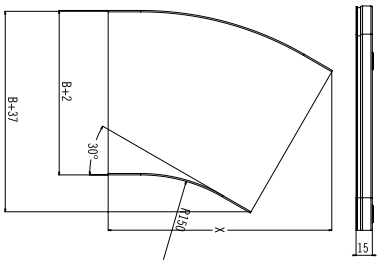

Il codice del verniciato comprende l'accessorio ed il coperchio.

The codes for painted articles include the accessory and the cover.

DIMENSIONI, mm DIMENSIONS, mm B	X	PESO WEIGHT Kg	CONFEZIONE PACKAGE pz/pcs	CODICE ZS ZS CODE	CODICE ZC ZC CODE
80	170	0,11	1	**5390431**	**5393431**
100	180	0,14	1	**5390432**	**5393432**
150	205	0,21	1	**5390433**	**5393433**
200	230	0,29	1	**5390434**	**5393434**
300	280	0,48	1	**5390435**	**5393435**
400	330	0,70	1	**5390436**	**5393436**
500	380	0,96	1	**5390437**	**5393437**
600	430	1,25	1	**5390438**	**5393438**

Accessori
Accessories

Curva piana 45°
Horizontal elbow 45°

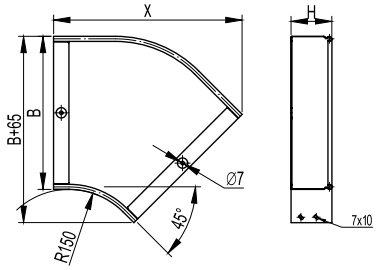

H50

DIMENSIONI, mm DIMENSIONS, mm B	X	PESO WEIGHT Kg	CONFEZIONE PACKAGE pz/pcs	CODICE ZS ZS CODE	CODICE ZC ZC CODE	CODICE VB VB CODE	CODICE VG VG CODE	CODICE INOX S. STEEL CODE
50	190	0,23	1	5250000	5253000	5251000	5254000	-
100	230	0,32	1	5250001	5253001	5251001	5254001	-
150	265	0,43	1	5250002	5253002	5251002	5254002	-
200	300	0,56	1	5250003	5253003	5251003	5254003	-
300	370	0,83	1	5250004	5253004	5251004	5254004	-
400	440	1,39	1	5250005	5253005	5251005	5254005	-
500	510	1,87	1	5250006	5253006	5251006	5254006	-
600	580	3,26	1	5250007	5253007	5251007	5254007	-

H80

DIMENSIONI, mm DIMENSIONS, mm B	X	PESO WEIGHT Kg	CONFEZIONE PACKAGE pz/pcs	CODICE ZS ZS CODE	CODICE ZC ZC CODE	CODICE VB VB CODE	CODICE VG VG CODE	CODICE INOX S. STEEL CODE
80	215	0,35	12*	5280000	5283000	5281000	5284000	-
100	230	0,39	10*	5280001	5283001	5281001	5284001	5282001
150	265	0,50	8*	5280002	5283002	5281002	5284002	5282002
200	300	0,65	6*	5280003	5283003	5281003	5284003	5282003
300	370	0,93	6*	5280004	5283004	5281004	5284004	5282004
400	440	1,51	1	5280005	5283005	5281005	5284005	5282005
500	510	2,00	1	5280006	5283006	5281006	5284006	5282006
600	580	3,39	1	5280007	5283007	5281007	5284007	-

*Confezione per il solo materiale zincato Sendzimir
*Packaging for Sendzimir galvanized material only

H100

DIMENSIONI, mm DIMENSIONS, mm B	X	PESO WEIGHT Kg	CONFEZIONE PACKAGE pz/pcs	CODICE ZS ZS CODE	CODICE ZC ZC CODE	CODICE VB VB CODE	CODICE VG VG CODE	CODICE INOX S. STEEL CODE
100	230	0,45	1	5200000	5203000	5201000	5204000	-
150	265	0,57	1	5200001	5203001	5201001	5204001	-
200	300	0,71	1	5200002	5203002	5201002	5204002	-
300	370	1,00	1	5200003	5203003	5201003	5204003	-
400	440	1,59	1	5200004	5203004	5201004	5204004	-
500	510	2,10	1	5200005	5203005	5201005	5204005	-
600	580	3,50	1	5200006	5203006	5201006	5204006	-

Coperchio curva piana 45°
Cover for horizontal elbow 45°

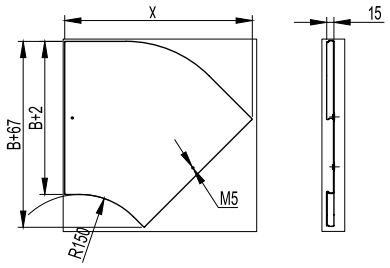

Il codice del verniciato comprende l'accessorio ed il coperchio.

The codes for painted articles include the accessory and the cover.

DIMENSIONI, mm DIMENSIONS, mm B	X	PESO WEIGHT Kg	CONFEZIONE PACKAGE pz/pcs	CODICE ZS ZS CODE	CODICE ZC ZC CODE	CODICE INOX S. STEEL CODE
50	190	0,09	1	5390000	5393000	-
80	215	0,15	1	5390001	5393001	-
100	230	0,18	1	5390002	5393002	5392002
150	265	0,27	1	5390003	5393003	5392003
200	300	0,38	1	5390004	5393004	5392004
300	370	0,64	1	5390005	5393005	5392005
400	440	0,92	1	5390006	5393006	5392006
500	510	1,31	1	5390007	5393007	5392007
600	580	2,19	1	5390008	5393008	-

Accessori
Accessories

Curva piana 90°
Horizontal elbow 90°

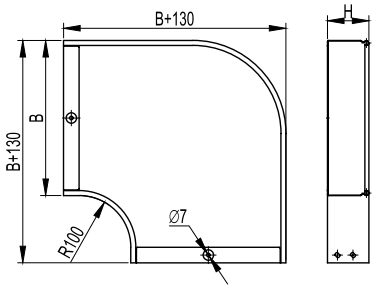

H50

DIMENSIONI, mm DIMENSIONS, mm B	PESO WEIGHT Kg	CONFEZIONE PACKAGE pz/pcs	CODICE ZS ZS CODE	CODICE ZC ZC CODE	CODICE VB VB CODE	CODICE VG VG CODE	CODICE INOX S. STEEL CODE
50	0,29	1	**5250010**	**5253010**	**5251010**	**5254010**	-
100	0,44	1	**5250011**	**5253011**	**5251011**	**5254011**	-
150	0,63	1	**5250012**	**5253012**	**5251012**	**5254012**	-
200	0,87	1	**5250013**	**5253013**	**5251013**	**5254013**	-
300	1,41	1	**5250014**	**5253014**	**5251014**	**5254014**	-
400	2,50	1	**5250015**	**5253015**	**5251015**	**5254015**	-
500	3,43	1	**5250016**	**5253016**	**5251016**	**5254016**	-
600	4,60	1	**5250017**	**5253017**	**5251017**	**5254017**	-

H80

DIMENSIONI, mm DIMENSIONS, mm B	PESO WEIGHT Kg	CONFEZIONE PACKAGE pz/pcs	CODICE ZS ZS CODE	CODICE ZC ZC CODE	CODICE VB VB CODE	CODICE VG VG CODE	CODICE INOX S. STEEL CODE
80	0,48	10*	**5280010**	**5283010**	**5281010**	**5284010**	-
100	0,56	8*	**5280011**	**5283011**	**5281011**	**5284011**	**5282011**
150	0,75	10*	**5280012**	**5283012**	**5281012**	**5284012**	**5282012**
200	1,03	6*	**5280013**	**5283013**	**5281013**	**5284013**	**5282013**
300	1,58	10*	**5280014**	**5283014**	**5281014**	**5284014**	**5282014**
400	2,71	1	**5280015**	**5283015**	**5281015**	**5284015**	**5282015**
500	3,68	1	**5280016**	**5283016**	**5281016**	**5284016**	**5282016**
600	4,89	1	**5280017**	**5283017**	**5281017**	**5284017**	-

*Confezione per il solo materiale zincato Sendzimir
*Delivery in packs is provided only for Sendzimir galvanized products

H100

DIMENSIONI, mm DIMENSIONS, mm B	PESO WEIGHT Kg	CONFEZIONE PACKAGE pz/pcs	CODICE ZS ZS CODE	CODICE ZC ZC CODE	CODICE VB VB CODE	CODICE VG VG CODE	CODICE INOX S. STEEL CODE
100	0,63	1	**5200010**	**5203010**	**5201010**	**5204010**	-
150	0,84	1	**5200011**	**5203011**	**5201011**	**5204011**	-
200	1,12	1	**5200012**	**5203012**	**5201012**	**5204012**	-
300	1,71	1	**5200013**	**5203013**	**5201013**	**5204013**	-
400	2,84	1	**5200014**	**5203014**	**5201014**	**5204014**	-
500	3,87	1	**5200015**	**5203015**	**5201015**	**5204015**	-
600	5,10	1	**5200016**	**5203016**	**5201016**	**5204016**	-

Coperchio curva piana 90°
Cover for horizontal elbow 90°

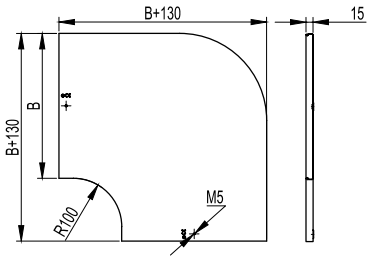

Il codice del verniciato comprende l'accessorio ed il coperchio.

The codes for painted articles include the accessory and the cover.

DIMENSIONI, mm DIMENSIONS, mm B	PESO WEIGHT Kg	CONFEZIONE PACKAGE pz/pcs	CODICE ZS ZS CODE	CODICE ZC ZC CODE	CODICE INOX S. STEEL CODE
50	0,11	1	**5390010**	**5393010**	-
80	0,19	1	**5390011**	**5393011**	-
100	0,26	1	**5390012**	**5393012**	**5392012**
150	0,41	1	**5390013**	**5393013**	**5392013**
200	0,59	1	**5390014**	**5393014**	**5392014**
300	1,10	1	**5390015**	**5393015**	**5392015**
400	1,72	1	**5390016**	**5393016**	**5392016**
500	2,36	1	**5390017**	**5393017**	**5392017**
600	4,06	1	**5390018**	**5393018**	-

Accessori
Accessories

Derivazione piana a T
Flat tee offtake

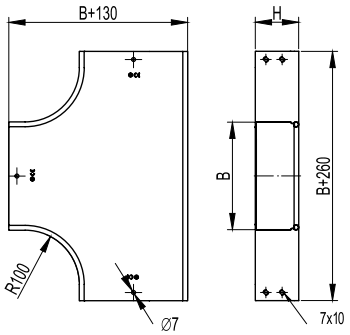

H50

DIMENSIONI, mm DIMENSIONS, mm B	PESO WEIGHT Kg	CONFEZIONE PACKAGE pz/pcs	CODICE ZS ZS CODE	CODICE ZC ZC CODE	CODICE VB VB CODE	CODICE VG VG CODE	CODICE INOX S. STEEL CODE
50	0,46	1	5250020	5253020	5251020	5254020	-
100	0,65	1	5250021	5253021	5251021	5254021	-
150	0,87	1	5250022	5253022	5251022	5254022	-
200	1,14	1	5250023	5253023	5251023	5254023	-
300	1,68	1	5250024	5253024	5251024	5254024	-
400	2,92	1	5250025	5253025	5251025	5254025	-
500	3,95	1	5250026	5253026	5251026	5254026	-
600	5,28	1	5250027	5253027	5251027	5254027	-

H80

DIMENSIONI, mm DIMENSIONS, mm B	PESO WEIGHT Kg	CONFEZIONE PACKAGE pz/pcs	CODICE ZS ZS CODE	CODICE ZC ZC CODE	CODICE VB VB CODE	CODICE VG VG CODE	CODICE INOX S. STEEL CODE
80	0,73	4*	5280020	5283020	5281020	5284020	-
100	0,81	8*	5280021	5283021	5281021	5284021	5282021
150	1,02	8*	5280022	5283022	5281022	5284022	5282022
200	1,30	4*	5280023	5283023	5281023	5284023	5282023
300	1,87	4*	5280024	5283024	5281024	5284024	5282024
400	3,12	1	5280025	5283025	5281025	5284025	5282025
500	4,18	1	5280026	5283026	5281026	5284026	5282026
600	5,54	1	5280027	5283027	5281027	5284027	-

*Confezione per il solo materiale zincato Sendzimir
*Packaging for Sendzimir galvanized material only

H100

DIMENSIONI, mm DIMENSIONS, mm B	PESO WEIGHT Kg	CONFEZIONE PACKAGE pz/pcs	CODICE ZS ZS CODE	CODICE ZC ZC CODE	CODICE VB VB CODE	CODICE VG VG CODE	CODICE INOX S. STEEL CODE
100	0,90	1	5200020	5203020	5201020	5284020	-
150	1,13	1	5200021	5203021	5201021	5284021	-
200	1,41	1	5200022	5203022	5201022	5284022	-
300	2,00	1	5200023	5203023	5201023	5284023	-
400	3,25	1	5200024	5203024	5201024	5284024	-
500	4,32	1	5200025	5203025	5201025	5284025	-
600	5,68	1	5200026	5203026	5201026	5284026	-

Coperchio derivazione piana a T
Cover for horizontal Tee

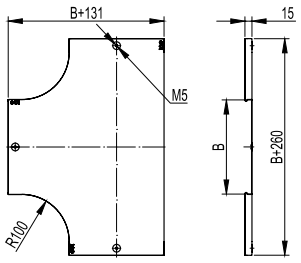

Il codice del verniciato comprende l'accessorio ed il coperchio.

The codes for painted articles include the accessory and the cover.

DIMENSIONI, mm DIMENSIONS, mm B	PESO WEIGHT Kg	CONFEZIONE PACKAGE pz/pcs	CODICE ZS ZS CODE	CODICE ZC ZC CODE	CODICE INOX S. STEEL CODE
50	0,21	1	5390020	5393020	-
80	0,33	1	5390021	5393021	-
100	0,41	1	5390022	5393022	5392022
150	0,59	1	5390023	5393023	5392023
200	0,83	1	5390024	5393024	5392024
300	1,40	1	5390025	5393025	5392025
400	2,12	1	5390026	5393026	5392026
500	2,77	1	5390027	5393027	5393027
600	4,88	1	5390028	5393028	-

Accessori
Accessories

Derivazione piana a T laterale
Side tee

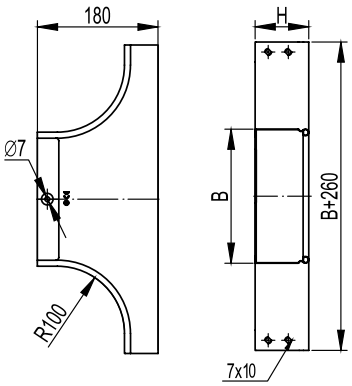

H50

DIMENSIONI, mm DIMENSIONS, mm B	PESO WEIGHT Kg	CONFEZIONE PACKAGE pz/pcs	CODICE ZS ZS CODE	CODICE ZC ZC CODE	CODICE VB VB CODE	CODICE VG VG CODE	CODICE INOX S. STEEL CODE
50	0,35	1	**5250030**	**5253030**	**5251030**	**5254030**	-
100	0,40	1	**5250031**	**5253031**	**5251031**	**5254031**	-
150	0,46	1	**5250032**	**5253032**	**5251032**	**5254032**	-
200	0,51	1	**5250033**	**5253033**	**5251033**	**5254033**	-
300	0,63	1	**5250034**	**5253034**	**5251034**	**5254034**	-
400	0,74	1	**5250035**	**5253035**	**5251035**	**5254035**	-
500	0,86	1	**5250036**	**5253036**	**5251036**	**5254036**	-
600	0,97	1	**5250037**	**5253037**	**5251037**	**5254037**	-

H80

DIMENSIONI, mm DIMENSIONS, mm B	PESO WEIGHT Kg	CONFEZIONE PACKAGE pz/pcs	CODICE ZS ZS CODE	CODICE ZC ZC CODE	CODICE VB VB CODE	CODICE VG VG CODE	CODICE INOX S. STEEL CODE
80	0,46	1	**5280030**	**5283030**	**5281030**	**5284030**	-
100	0,49	1	**5280031**	**5283031**	**5281031**	**5284031**	**5282031**
150	0,55	1	**5280032**	**5283032**	**5281032**	**5284032**	**5282032**
200	0,60	1	**5280033**	**5283033**	**5281033**	**5284033**	**5282033**
300	0,72	1	**5280034**	**5283034**	**5281034**	**5284034**	**5282034**
400	0,83	1	**5280035**	**5283035**	**5281035**	**5284035**	**5282035**
500	0,95	1	**5280036**	**5283036**	**5281036**	**5284036**	**5282036**
600	1,06	1	**5280037**	**5283037**	**5281037**	**5284037**	-

H100

DIMENSIONI, mm DIMENSIONS, mm B	PESO WEIGHT Kg	CONFEZIONE PACKAGE pz/pcs	CODICE ZS ZS CODE	CODICE ZC ZC CODE	CODICE VB VB CODE	CODICE VG VG CODE	CODICE INOX S. STEEL CODE
100	0,54	1	**5200030**	**5203030**	**5201030**	**5204030**	-
150	0,59	1	**5200031**	**5203031**	**5201031**	**5204031**	-
200	0,65	1	**5200032**	**5203032**	**5201032**	**5204032**	-
300	0,77	1	**5200033**	**5203033**	**5201033**	**5204033**	-
400	0,87	1	**5200034**	**5203034**	**5201034**	**5204034**	-
500	0,99	1	**5200035**	**5203035**	**5201035**	**5204035**	-
600	1,11	1	**5200036**	**5203036**	**5201036**	**5204036**	-

Coperchio derivazione piana a T laterale
Cover for side tee

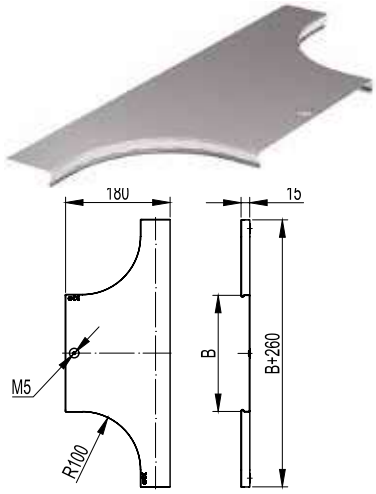

Il codice del verniciato comprende l'accessorio ed il coperchio.

The codes for painted articles include the accessory and the cover.

DIMENSIONI, mm DIMENSIONS, mm B	PESO WEIGHT Kg	CONFEZIONE PACKAGE pz/pcs	CODICE ZS ZS CODE	CODICE ZC ZC CODE	CODICE INOX S. STEEL CODE
50	0,17	1	**5390030**	**5393030**	-
80	0,25	1	**5390031**	**5393031**	-
100	0,27	1	**5390032**	**5393032**	**5392032**
150	0,33	1	**5390033**	**5393033**	**5392033**
200	0,39	1	**5390034**	**5393034**	**5392034**
300	0,48	1	**5390035**	**5393035**	**5392035**
400	0,59	1	**5390036**	**5393036**	**5392036**
500	0,73	1	**5390037**	**5393037**	**5392037**
600	0,85	1	**5390038**	**5393038**	-

Accessori
Accessories

Derivazione piana a croce
Horizontal cross

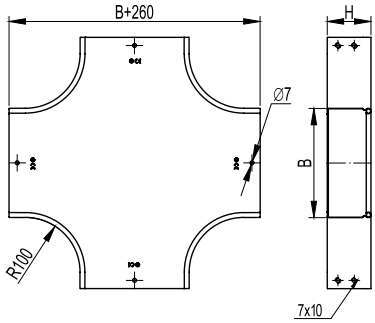

H50

DIMENSIONI, mm DIMENSIONS, mm B	PESO WEIGHT Kg	CONFEZIONE PACKAGE pz/pcs	CODICE ZS ZS CODE	CODICE ZC ZC CODE	CODICE VB VB CODE	CODICE VG VG CODE	CODICE INOX S. STEEL CODE
50	0,63	1	5250040	5253040	5251040	5254040	-
100	0,79	1	5250041	5253041	5251041	5254041	-
150	1,02	1	5250042	5253042	5251042	5254042	-
200	1,28	1	5250043	5253043	5251043	5254043	-
300	1,91	1	5250044	5253044	5251044	5254044	-
400	3,30	1	5250045	5253045	5251045	5254045	-
500	4,41	1	5250046	5253046	5251046	5254046	-
600	5,70	1	5250047	5253047	5251047	5254047	-

H80

DIMENSIONI, mm DIMENSIONS, mm B	PESO WEIGHT Kg	CONFEZIONE PACKAGE pz/pcs	CODICE ZS ZS CODE	CODICE ZC ZC CODE	CODICE VB VB CODE	CODICE VG VG CODE	CODICE INOX S. STEEL CODE
80	0,87	1	5280040	5283040	5281040	5284040	-
100	0,97	1	5280041	5283041	5281041	5284041	5282041
150	1,20	1	5280042	5283042	5281042	5284042	5282042
200	1,46	1	5280043	5283043	5281043	5284043	5282043
300	2,09	1	5280044	5283044	5281044	5284044	5282044
400	3,48	1	5280045	5283045	5281045	5284045	5282045
500	4,59	1	5280046	5283046	5281046	5284046	5282046
600	5,87	1	5280047	5283047	5281047	5284047	-

H100

DIMENSIONI, mm DIMENSIONS, mm B	PESO WEIGHT Kg	CONFEZIONE PACKAGE pz/pcs	CODICE ZS ZS CODE	CODICE ZC ZC CODE	CODICE VB VB CODE	CODICE VG VG CODE	CODICE INOX S. STEEL CODE
100	1,06	1	5200040	5203040	5201040	5204040	-
150	1,29	1	5200041	5203041	5201041	5204041	-
200	1,56	1	5200042	5203042	5201042	5204042	-
300	2,18	1	5200043	5203043	5201043	5204043	-
400	3,57	1	5200044	5203044	5201044	5204044	-
500	4,68	1	5200045	5203045	5201045	5204045	-
600	5,97	1	5200046	5203046	5201046	5204046	-

Coperchio derivazione piana a croce
Cover for horizontal cross

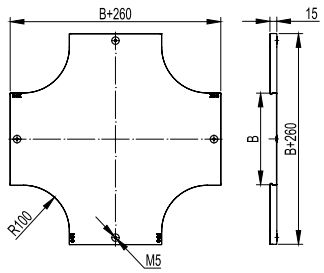

Il codice del verniciato comprende l'accessorio ed il coperchio.

The codes for painted articles include the accessory and the cover.

DIMENSIONI, mm DIMENSIONS, mm B	PESO WEIGHT Kg	CONFEZIONE PACKAGE pz/pcs	CODICE ZS ZS CODE	CODICE ZC ZC CODE	CODICE INOX S. STEEL CODE
50	0,27	1	5390040	5393040	-
80	0,42	1	5390041	5393041	-
100	0,53	1	5390042	5393042	5392042
150	0,75	1	5390043	5393043	5392043
200	1,02	1	5390044	5393044	5392044
300	1,64	1	5390045	5393045	5392045
400	2,42	1	5390046	5393046	5392046
500	3,33	1	5390047	5393047	5392047
600	4,66	1	5390048	5393048	-

Accessori
Accessories

Riduzione SX
Left-hand reducer

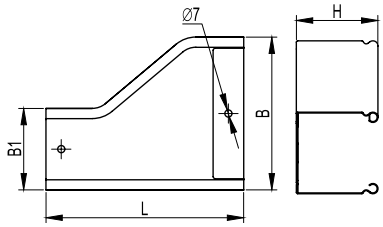

H50

DIMENSIONI, mm DIMENSIONS, mm B	B1	L, mm	PESO WEIGHT Kg	CONFEZIONE PACKAGE pz/pcs	CODICE ZS ZS CODE	CODICE ZC ZC CODE	CODICE VB VB CODE	CODICE VG VG CODE
100	50	170	0,23	1	**5250280**	**5253280**	**5251280**	**5254280**
150	100	170	0,28	1	**5250282**	**5253282**	**5251282**	**5254282**
200	100	230	0,43	1	**5250283**	**5253283**	**5251283**	**5254283**
200	150	170	0,33	1	**5250284**	**5253284**	**5251284**	**5254284**
300	100	350	0,75	1	**5250285**	**5253285**	**5251285**	**5254285**
300	150	290	0,67	1	**5250286**	**5253286**	**5251286**	**5254286**
300	200	230	0,56	1	**5250287**	**5253287**	**5251287**	**5254287**
400	200	350	0,97	1	**5250290**	**5253290**	**5251290**	**5254290**
400	300	230	0,72	1	**5250291**	**5253291**	**5251291**	**5254291**
500	200	470	1,48	1	**5250294**	**5253294**	**5251294**	**5254294**
500	300	350	1,18	1	**5250295**	**5253295**	**5251295**	**5254295**
500	400	230	0,86	1	**5250296**	**5253296**	**5251296**	**5254296**

H80

DIMENSIONI, mm DIMENSIONS, mm B	B1	L, mm	PESO WEIGHT Kg	CONFEZIONE PACKAGE pz/pcs	CODICE ZS ZS CODE	CODICE ZC ZC CODE	CODICE VB VB CODE	CODICE VG VG CODE
100	80	180	0,35	1	**5280250**	**5283250**	**5281250**	**5284250**
150	80	190	0,41	1	**5280251**	**5283251**	**5281251**	**5284251**
150	100	170	0,38	1	**5280252**	**5283252**	**5281252**	**5284252**
200	80	250	0,59	1	**5280253**	**5283253**	**5281253**	**5284253**
200	100	230	0,56	1	**5280254**	**5283254**	**5281254**	**5284254**
200	150	170	0,43	1	**5280255**	**5283255**	**5281255**	**5284255**
300	80	370	1,00	1	**5280256**	**5283256**	**5281256**	**5284256**
300	100	350	0,95	1	**5280257**	**5283257**	**5281257**	**5284257**
300	150	290	0,83	1	**5280258**	**5283258**	**5281258**	**5284258**
300	200	230	0,69	1	**5280259**	**5283259**	**5281259**	**5284259**
400	200	350	1,17	1	**5280262**	**5283262**	**5281262**	**5284262**
400	300	230	0,85	1	**5280263**	**5283263**	**5281263**	**5284263**
500	200	470	1,67	1	**5280266**	**5283266**	**5281266**	**5284266**
500	300	350	1,38	1	**5280267**	**5283267**	**5281267**	**5284267**
500	400	230	0,99	1	**5280268**	**5283268**	**5281268**	**5284268**
600	300	470	1,68	1	**5280269**	**5283269**	**5281269**	**5284269**
600	400	350	1,53	1	**5280270**	**5283370**	**5281370**	**5284370**
600	500	230	1,14	1	**5280404**	**5283404**	**5281404**	**5284404**

H100

DIMENSIONI, mm DIMENSIONS, mm B	B1	L, mm	PESO WEIGHT Kg	CONFEZIONE PACKAGE pz/pcs	CODICE ZS ZS CODE	CODICE ZC ZC CODE	CODICE VB VB CODE	CODICE VG VG CODE
150	100	170	0,40	1	**5200250**	**5203250**	**5201250**	**5204250**
200	100	230	0,59	1	**5200251**	**5203251**	**5201251**	**5204251**
200	150	170	0,45	1	**5200252**	**5203252**	**5201252**	**5204252**
300	100	350	0,98	1	**5200253**	**5203253**	**5201253**	**5204253**
300	150	290	0,87	1	**5200254**	**5203254**	**5201254**	**5204254**
300	200	230	0,72	1	**5200255**	**5203255**	**5201255**	**5204255**
400	200	350	1,21	1	**5200258**	**5203258**	**5201258**	**5204258**
400	300	230	0,88	1	**5200259**	**5203259**	**5201259**	**5204259**
500	200	470	1,81	1	**5200261**	**5203261**	**5201261**	**5204261**
500	300	350	1,42	1	**5200262**	**5203262**	**5201262**	**5204262**
500	400	230	1,02	1	**5200263**	**5203263**	**5201263**	**5204263**

Accessori
Accessories

Coperchio riduzione SX
Cover for left-hand reducer

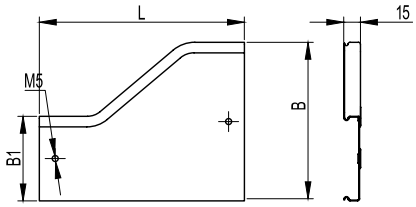

Il codice del verniciato comprende l'accessorio ed il coperchio.

The codes for painted articles include the accessory and the cover.

DIMENSIONI, mm DIMENSIONS, mm B	B1	L, mm	PESO WEIGHT Kg	CONFEZIONE PACKAGE pz/pcs	CODICE ZS ZS CODE	CODICE ZC ZC CODE
100	50	170	0,13	1	**5390090**	**5393090**
100	80	180	0,15	1	**5290091**	**5393091**
150	80	190	0,20	1	**5390092**	**5393092**
150	100	170	0,18	1	**5390093**	**5393093**
200	80	250	0,30	1	**5390094**	**5393094**
200	100	230	0,29	1	**5390095**	**5393095**
200	150	170	0,24	1	**5390096**	**5393096**
300	80	370	0,61	1	**5390097**	**5393097**
300	100	350	0,56	1	**5390098**	**5393098**
300	150	290	0,48	1	**5390099**	**5393099**
300	200	230	0,43	1	**5390100**	**5393100**
400	200	350	0,55	1	**5390101**	**5393101**
400	300	230	0,57	1	**5390102**	**5393102**
500	200	470	1,05	1	**5390103**	**5393103**
500	300	350	0,98	1	**5390104**	**5393104**
500	400	230	0,73	1	**5390105**	**5393105**
600	300	470	1,28	1	**5390107**	**5393107**
600	400	350	1,19	1	**5390108**	**5393108**
600	500	230	0,85	1	**5390109**	**5393109**

Riduzione Centrale
Straight reducer

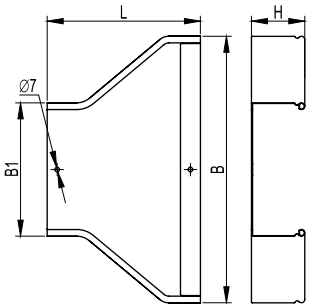

H50

DIMENSIONI, mm DIMENSIONS, mm B	B1	L, mm	PESO WEIGHT Kg	CONFEZIONE PACKAGE pz/pcs	CODICE ZS ZS CODE	CODICE ZC ZC CODE	CODICE VB VB CODE	CODICE VG VG CODE
100	50	180	0,24	1	**5250240**	**5253240**	**5251240**	**5254240**
150	100	180	0,29	1	**5250242**	**5253242**	**5251242**	**5254242**
200	100	170	0,32	1	**5250243**	**5253243**	**5251243**	**5254243**
200	150	180	0,36	1	**5250244**	**5253244**	**5251244**	**5254244**
300	100	230	0,51	1	**5250245**	**5253245**	**5251245**	**5254245**
300	150	200	0,46	1	**5250246**	**5253246**	**5251246**	**5254246**
300	200	170	0,44	1	**5250247**	**5253247**	**5251247**	**5254247**
400	200	230	0,64	1	**5250250**	**5253250**	**5251250**	**5254250**
400	300	170	0,52	1	**5250251**	**5253251**	**5251251**	**5254251**
500	200	290	0,91	1	**5250254**	**5253254**	**5251254**	**5254254**
500	300	230	0,79	1	**5250255**	**5253255**	**5251255**	**5254255**
500	400	170	0,62	1	**5250256**	**5253256**	**5251256**	**5254256**

H80

DIMENSIONI, mm DIMENSIONS, mm B	B1	L, mm	PESO WEIGHT Kg	CONFEZIONE PACKAGE pz/pcs	CODICE ZS ZS CODE	CODICE ZC ZC CODE	CODICE VB VB CODE	CODICE VG VG CODE
150	80	180	0,41	1	**5280230**	**5283230**	**5281230**	**5284230**
150	100	180	0,41	1	**5280234**	**5283231**	**5281231**	**5284231**
200	80	180	0,46	1	**5280232**	**5283232**	**5281232**	**5284232**
200	100	170	0,44	1	**5280233**	**5283233**	**5281233**	**5284233**
200	150	180	0,48	1	**5280234**	**5283234**	**5281234**	**5284234**
300	80	245	0,70	1	**5280235**	**5283235**	**5281235**	**5284235**
300	100	230	0,68	1	**5280236**	**5283236**	**5281236**	**5284236**
300	150	200	0,61	1	**5280237**	**5283237**	**5281237**	**5284237**
300	200	170	0,56	1	**5280238**	**5283238**	**5281238**	**5284238**
400	200	230	0,81	1	**5280241**	**5283241**	**5281241**	**5284241**
400	300	170	0,64	1	**5280242**	**5283242**	**5281242**	**5284242**
500	200	290	1,13	1	**5280245**	**5283245**	**5281245**	**5284245**
500	300	230	0,96	1	**5280246**	**5283246**	**5281246**	**5284246**
500	400	170	0,74	1	**5280247**	**5283247**	**5281247**	**5284247**
600	300	290	1,34	1	**5280248**	**5283248**	**5281248**	**5284248**
600	400	230	1,11	1	**5280372**	**5283372**	**5281372**	**5284372**
600	500	170	0,85	1	**5280249**	**5283249**	**5281249**	**5284249**

H100

DIMENSIONI, mm DIMENSIONS, mm B	B1	L, mm	PESO WEIGHT Kg	CONFEZIONE PACKAGE pz/pcs	CODICE ZS ZS CODE	CODICE ZC ZC CODE	CODICE VB VB CODE	CODICE VG VG CODE
150	100	180	0,42	1	**5200210**	**5203210**	**5201210**	**5204210**
200	100	170	0,44	1	**5200211**	**5203211**	**5201211**	**5204211**
200	150	180	0,48	1	**5200212**	**5203212**	**5201212**	**5204212**
300	100	230	0,69	1	**5200213**	**5203213**	**5201213**	**5204213**
300	150	200	0,61	1	**5200214**	**5203214**	**5201214**	**5204214**
300	200	170	0,56	1	**5200215**	**5203215**	**5201215**	**5204215**
400	200	230	0,81	1	**5200218**	**5203218**	**5201218**	**5204218**
400	300	170	0,64	1	**5200219**	**5203219**	**5201219**	**5204219**
500	200	290	1,13	1	**5200222**	**5203222**	**5201222**	**5204222**
500	300	230	0,97	1	**5200223**	**5203223**	**5201223**	**5204223**
500	400	170	0,74	1	**5200224**	**5203224**	**5201224**	**5204224**

Accessori
Accessories

Coperchio riduzione Centrale
Cover for straight reducer

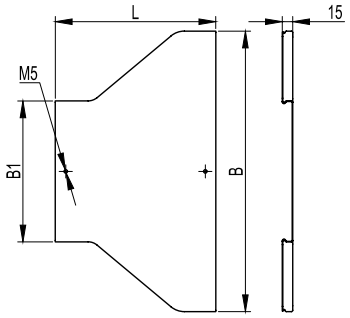

Il codice del verniciato comprende l'accessorio ed il coperchio.

The codes for painted articles include the accessory and the cover.

DIMENSIONI, mm DIMENSIONS, mm B	B1	L, mm	PESO WEIGHT Kg	CONFEZIONE PACKAGE pz/pcs	CODICE ZS ZS CODE	CODICE ZC ZC CODE
100	50	180	0,14	1	**5390050**	**5393050**
150	80	180	0,20	1	**5390051**	**5393051**
150	100	180	0,20	1	**5390052**	**5393052**
200	80	180	0,27	1	**5390053**	**5393053**
200	100	170	0,22	1	**5390054**	**5393054**
200	150	180	0,26	1	**5390055**	**5393055**
300	80	245	0,40	1	**5390056**	**5393056**
300	100	230	0,40	1	**5390057**	**5393057**
300	150	200	0,36	1	**5390058**	**5393058**
300	200	170	0,32	1	**5390059**	**5393059**
400	200	180	0,53	1	**5390060**	**5393060**
400	300	170	0,43	1	**5390061**	**5393061**
500	200	290	0,76	1	**5390062**	**5393062**
500	300	230	0,67	1	**5390063**	**5393063**
500	400	170	0,55	1	**5390064**	**5393064**
600	300	290	0,97	1	**5390065**	**5393065**
600	400	230	0,82	1	**5390066**	**5393066**
600	500	170	0,65	1	**5390067**	**5393067**

Riduzione Destra
Right-hand reducer

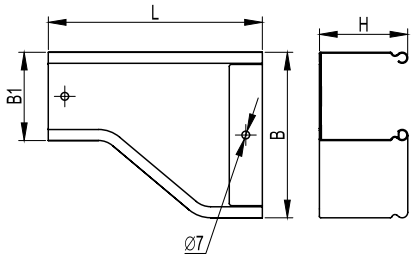

H50

DIMENSIONI, mm DIMENSIONS, mm B	B1	L, mm	PESO WEIGHT Kg	CONFEZIONE PACKAGE pz/pcs	CODICE ZS ZS CODE	CODICE ZC ZC CODE	CODICE VB VB CODE	CODICE VG VG CODE
100	50	170	0,23	1	**5250260**	**5253260**	**5251260**	**5254260**
150	100	170	0,28	1	**5250262**	**5253262**	**5251262**	**5254262**
200	100	230	0,43	1	**5250263**	**5253263**	**5251263**	**5254263**
200	150	170	0,33	1	**5250264**	**5253264**	**5251264**	**5254264**
300	100	350	0,75	1	**5250265**	**5253265**	**5251265**	**5254265**
300	150	290	0,67	1	**5250266**	**5253266**	**5251266**	**5254266**
300	200	230	0,56	1	**5250267**	**5253267**	**5251267**	**5254267**
400	200	350	0,97	1	**5250270**	**5253270**	**5251270**	**5254270**
400	300	230	0,72	1	**5250271**	**5253271**	**5251271**	**5254271**
500	200	470	1,48	1	**5250274**	**5253274**	**5251274**	**5254274**
500	300	350	1,18	1	**5250275**	**5253275**	**5251275**	**5254275**
500	400	230	0,86	1	**5250276**	**5253276**	**5251276**	**5254276**

H80

DIMENSIONI, mm DIMENSIONS, mm B	B1	L, mm	PESO WEIGHT Kg	CONFEZIONE PACKAGE pz/pcs	CODICE ZS ZS CODE	CODICE ZC ZC CODE	CODICE VB VB CODE	CODICE VG VG CODE
100	80	180	0,35	1	**5280270**	**5283270**	**5281270**	**5284270**
150	80	190	0,41	1	**5280271**	**5283271**	**5281271**	**5284271**
150	100	170	0,38	1	**5280272**	**5283272**	**5281272**	**5284272**
200	80	250	0,59	1	**5280273**	**5283273**	**5281273**	**5284273**
200	100	230	0,56	1	**5280274**	**5283274**	**5281274**	**5284274**
200	150	170	0,43	1	**5280275**	**5283275**	**5281275**	**5284275**
300	80	370	1,00	1	**5280276**	**5283276**	**5281276**	**5284276**
300	100	350	0,95	1	**5280277**	**5283277**	**5281277**	**5284277**
300	150	290	0,83	1	**5280278**	**5283278**	**5281278**	**5284278**
300	200	230	0,69	1	**5280279**	**5283279**	**5281279**	**5284279**
400	200	350	1,17	1	**5280282**	**5283282**	**5281282**	**5284282**
400	300	230	0,85	1	**5280283**	**5283283**	**5281283**	**5284283**
500	200	470	1,67	1	**5280286**	**5283286**	**5281286**	**5284286**
500	300	350	1,38	1	**5280287**	**5283287**	**5281287**	**5284287**
500	400	230	0,99	1	**5280288**	**5283288**	**5281288**	**5284288**
600	300	470	1,68	1	**5280289**	**5283289**	**5281289**	**5284289**
600	400	350	1,53	1	**5280371**	**5283371**	**5281371**	**5284371**
600	500	230	1,14	1	**5280414**	**5283414**	**5281414**	**5284414**

H100

DIMENSIONI, mm DIMENSIONS, mm B	B1	L, mm	PESO WEIGHT Kg	CONFEZIONE PACKAGE pz/pcs	CODICE ZS ZS CODE	CODICE ZC ZC CODE	CODICE VB VB CODE	CODICE VG VG CODE
150	100	170	0,40	1	**5200230**	**5203230**	**5201230**	**5204230**
200	100	230	0,59	1	**5200231**	**5203231**	**5201231**	**5204231**
200	150	170	0,45	1	**5200232**	**5203232**	**5201232**	**5204232**
300	100	350	0,98	1	**5200233**	**5203233**	**5201233**	**5204233**
300	150	290	0,87	1	**5200234**	**5203234**	**5201234**	**5204234**
300	200	230	0,72	1	**5200235**	**5203235**	**5201235**	**5204235**
400	200	350	1,21	1	**5200238**	**5203238**	**5201238**	**5204238**
400	300	230	0,88	1	**5200239**	**5203239**	**5201239**	**5204239**
500	200	470	1,81	1	**5200241**	**5203241**	**5201241**	**5204241**
500	300	350	1,42	1	**5200242**	**5203242**	**5201242**	**5204242**
500	400	230	1,02	1	**5200243**	**5203243**	**5201243**	**5204243**

Accessori
Accessories

Coperchio riduzione destra
Cover for right-hand reducer

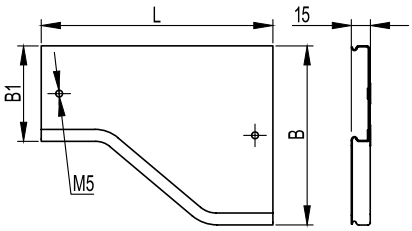

Il codice del verniciato comprende l'accessorio ed il coperchio.

The codes for painted articles include the accessory and the cover.

DIMENSIONI, mm DIMENSIONS, mm B	B1	L, mm	PESO WEIGHT Kg	CONFEZIONE PACKAGE	CODICE ZS ZS CODE	CODICE ZC ZC CODE
100	50	170	0,13	1	**5390070**	**5393070**
100	80	180	0,15	1	**5390071**	**5393071**
150	80	190	0,20	1	**5390072**	**5393072**
150	100	170	0,18	1	**5390073**	**5393073**
200	80	250	0,29	1	**5390074**	**5393074**
200	100	230	0,29	1	**5390075**	**5393075**
200	150	170	0,24	1	**5390076**	**5393076**
300	80	370	0,61	1	**5390077**	**5393077**
300	100	350	0,56	1	**5390078**	**5393078**
300	150	290	0,48	1	**5390079**	**5393079**
300	200	230	0,43	1	**5390080**	**5393080**
400	200	350	0,55	1	**5390081**	**5393081**
400	300	230	0,57	1	**5390082**	**5393082**
500	200	470	1,14	1	**5390083**	**5393083**
500	300	350	0,98	1	**5390084**	**5393084**
500	400	230	0,73	1	**5390085**	**5393085**
600	300	470	1,28	1	**5390087**	**5393087**
600	400	350	1,19	1	**5390088**	**5393088**
600	500	230	0,85	1	**5390089**	**5393089**

Accessori
Accessories

Riduzione Sinistra INOX
INOX Left-hand reducer
H80

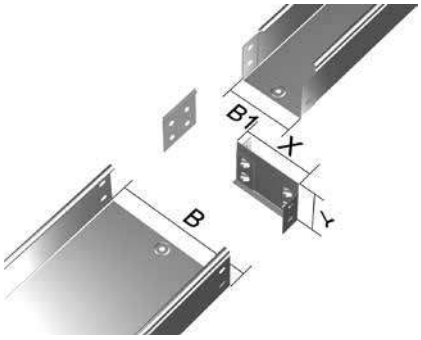

La confezione comprende: una piastra di riduzione e un giunto lineare.

The set includes: one reduction plate and one flat coupler

B	DIMENSIONI, mm DIMENSIONS, mm B1	X	PESO WEIGHT Kg	CONFEZIONE PACKAGE pz/pcs	CODICE INOX S. STEEL CODE
200	100	100	0,18	1	**5282350**
300	100	200	0,34	1	**5282351**
300	200	100	0,18	1	**5282350**
400	100	300	0,31	1	**5282353**
400	200	200	0,34	1	**5282351**
400	300	100	0,18	1	**5282350**
500	200	300	0,31	1	**5282353**
500	300	200	0,34	1	**5282351**
500	400	100	0,18	1	**5282350**

Riduzione Centrale
Straight reducer
H80

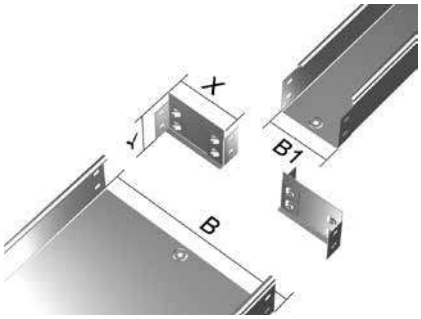

La confezione comprende due piastre di riduzione.

The set includes two reduction plates.

B	DIMENSIONI, mm DIMENSIONS, mm B1	X	PESO WEIGHT Kg	CONFEZIONE PACKAGE pz/pcs	CODICE INOX S. STEEL CODE
200	100	50	0,20	1	**5282330**
300	100	100	0,29	1	**5282331**
300	200	50	0,02	1	**5282330**
400	100	150	0,32	1	**5282333**
400	200	100	0,29	1	**5282331**
400	300	50	0,20	1	**5282330**
500	100	200	0,21	1	**5282336**
500	200	150	0,32	1	**5282333**
500	300	100	0,29	1	**5282331**
500	400	50	0,02	1	**5282330**

Accessori
Accessories

Riduzione Destra INOX
INOX Right-hand reducer
H80

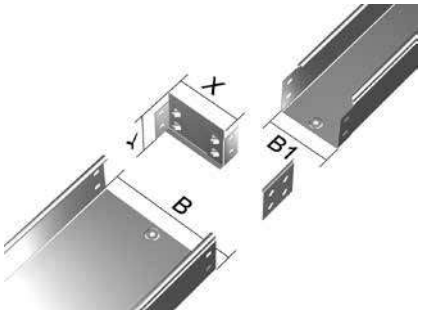

La confezione comprende: una piastra di riduzione e un giunto lineare.

The set includes: one reduction plate and one flat coupler

DIMENSIONI, mm DIMENSIONS, mm B	B1	X	PESO WEIGHT Kg	CONFEZIONE PACKAGE pz/pcs	CODICE INOX S. STEEL CODE
200	100	100	0,18	1	**5282360**
300	100	200	0,34	1	**5282361**
300	200	100	0,18	1	**5282360**
400	100	300	0,31	1	**5282363**
400	200	200	0,34	1	**5282361**
400	300	100	0,18	1	**5282360**
500	200	300	0,31	1	**5282363**
500	300	200	0,34	1	**5282361**
500	400	100	0,18	1	**5282360**

Accessori
Accessories

Curva discesa 30°
Outside elbow 30°
H80

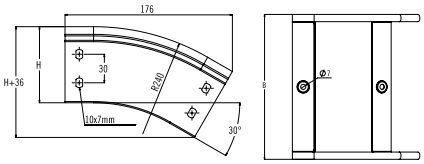

DIMENSIONI, mm DIMENSIONS, mm B	PESO WEIGHT Kg	CONFEZIONE PACKAGE pz/pcs	CODICE ZS ZS CODE	CODICE ZC ZC CODE	CODICE VB VB CODE	CODICE VG VG CODE
80	0,29	1	**5280450**	**5283450**	**5281450**	**5284450**
100	0,31	1	**5280451**	**5283451**	**5281451**	**5284451**
150	0,35	1	**5280452**	**5283452**	**5281452**	**5284452**
200	0,39	1	**5280453**	**5283453**	**5281453**	**5284453**
300	0,49	1	**5280454**	**5283454**	**5281454**	**5284454**
400	0,57	1	**5280455**	**5283455**	**5281455**	**5284455**
500	0,67	1	**5280456**	**5283456**	**5281456**	**5284456**
600	0,76	1	**5280457**	**5283457**	**5281457**	**5284457**

Coperchio curva discesa 30°
Cover for outside elbow 30°

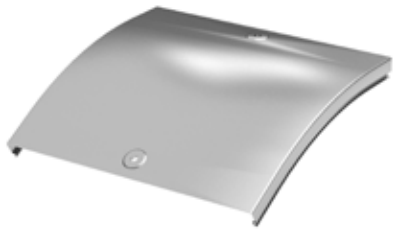

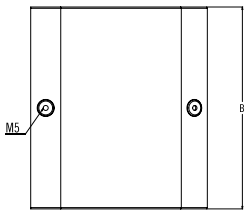

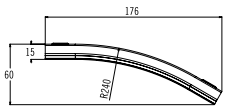

Il codice del verniciato comprende l'accessorio ed il coperchio.

The codes for painted articles include the accessory and the cover.

DIMENSIONI, mm DIMENSIONS, mm B	PESO WEIGHT Kg/m	CONFEZIONE PACKAGE pz/pcs	CODICE ZS ZS CODE	CODICE ZC ZC CODE
80	0,15	1	**5390451**	**5393451**
100	0,18	1	**5390452**	**5393452**
150	0,25	1	**5390453**	**5393453**
200	0,32	1	**5390454**	**5393454**
300	0,47	1	**5390455**	**5393455**
400	0,61	1	**5390456**	**5393456**
500	0,76	1	**5390457**	**5393457**
600	0,90	1	**5390458**	**5393458**

Accessori
Accessories

Curva discesa 45°
Outside elbow 45°

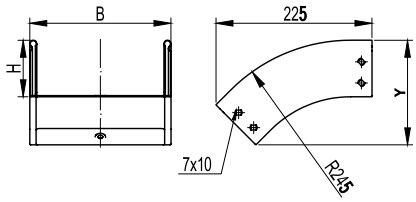

H50

DIMENSIONI, mm DIMENSIONS, mm B	Y	PESO WEIGHT Kg	CONFEZIONE PACKAGE pz/pcs	CODICE ZS ZS CODE	CODICE ZC ZC CODE	CODICE VB VB CODE	CODICE VG VG CODE	CODICE INOX S. STEEL CODE
50	130	0,26	1	5250070	5253070	5251070	5254070	-
100	130	0,32	1	5250071	5253071	5251071	5254071	-
150	130	0,39	1	5250072	5253072	5251072	5254072	-
200	130	0,44	1	5250073	5253073	5251073	5254073	-
300	130	0,58	1	5250074	5253074	5251074	5254074	-
400	130	0,69	1	5250075	5253075	5251075	5254075	-
500	130	0,83	1	5250076	5253076	5251076	5254076	-
600	130	0,98	1	5250077	5253077	5251077	5254077	-

H80

DIMENSIONI, mm DIMENSIONS, mm B	Y	PESO WEIGHT Kg	CONFEZIONE PACKAGE pz/pcs	CODICE ZS ZS CODE	CODICE ZC ZC CODE	CODICE VB VB CODE	CODICE VG VG CODE	CODICE INOX S. STEEL CODE
80	150	0,36	10*	5280070	5283070	5281070	5284070	-
100	150	0,38	10*	5280071	5283071	5281071	5284071	5282071
150	150	0,44	8*	5280072	5283072	5281072	5284072	5282072
200	150	0,51	6*	5280073	5283073	5281073	5284073	5282073
300	150	0,61	6*	5280074	5283074	5281074	5284074	5282074
400	150	0,74	1	5280075	5283075	5281075	5284075	5282075
500	150	0,84	1	5280076	5283076	5281076	5284076	5282076
600	150	0,96	1	5280077	5283077	5281077	5284077	-

*Confezione per il solo materiale zincato Sendzimir
*Packaging for Sendzimir galvanized material only

H100

DIMENSIONI, mm DIMENSIONS, mm B	Y	PESO WEIGHT Kg	CONFEZIONE PACKAGE pz/pcs	CODICE ZS ZS CODE	CODICE ZC ZC CODE	CODICE VB VB CODE	CODICE VG VG CODE	CODICE INOX S. STEEL CODE
100	165	0,41	1	5200070	5203070	5201070	5204070	-
150	165	0,47	1	5200071	5203071	5201071	5204071	-
200	165	0,52	1	5200072	5203072	5201072	5204072	-
300	165	0,64	1	5200073	5203073	5201073	5204073	-
400	165	0,74	1	5200074	5203074	5201074	5204074	-
500	165	0,84	1	5200075	5203075	5201075	5204075	-
600	165	0,95	1	5200076	5203076	5201076	5204076	-

Coperchio curva discesa 45°
Cover for outside elbow 45°

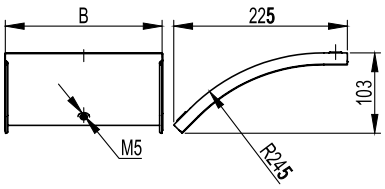

Il codice del verniciato comprende l'accessorio ed il coperchio

The codes for painted articles include the accessory and the cover

DIMENSIONI, mm DIMENSIONS, mm B	PESO WEIGHT Kg	CONFEZIONE PACKAGE pz/pcs	CODICE ZS ZS CODE	CODICE ZC ZC CODE	CODICE INOX S. STEEL CODE
50	0,10	1	5390130	5393130	-
80	0,18	1	5390131	5393131	-
100	0,21	1	5390132	5393132	5392132
150	0,29	1	5390133	5393133	5392133
200	0,37	1	5390134	5393134	5392134
300	0,54	1	5390135	5393135	5392135
400	0,69	1	5390136	5393136	5392136
500	0,83	1	5390137	5393137	5392137
600	1,01	1	5390138	5393138	-

Accessori
Accessories

Curva discesa 90°
Outside elbow 90°

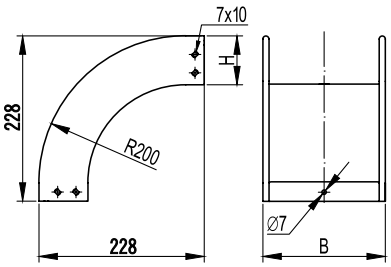

H50

DIMENSIONI, mm DIMENSIONS, mm B	PESO WEIGHT Kg	CONFEZIONE PACKAGE pz/pcs	CODICE ZS ZS CODE	CODICE ZC ZC CODE	CODICE VB VB CODE	CODICE VG VG CODE	CODICE INOX S. STEEL CODE
50	0,37	1	5250080	5253080	5251080	5254080	-
100	0,46	1	5250081	5253081	5251081	5254081	-
150	0,55	1	5250082	5253082	5251082	5254082	-
200	0,64	1	5250083	5253083	5251083	5254083	-
300	0,84	1	5250084	5253084	5251084	5254084	-
400	0,99	1	5250085	5253085	5251085	5254085	-
500	1,20	1	5250086	5253086	5251086	5254086	-
600	1,38	1	5250087	5253087	5251087	5254087	-

H80

DIMENSIONI, mm DIMENSIONS, mm B	PESO WEIGHT Kg	CONFEZIONE PACKAGE pz/pcs	CODICE ZS ZS CODE	CODICE ZC ZC CODE	CODICE VB VB CODE	CODICE VG VG CODE	CODICE INOX S. STEEL CODE
80	0,48	9*	5280080	5283080	5281080	5284080	-
100	0,51	6*	5280081	5283081	5281081	5284081	5282081
150	0,59	6*	5280082	5283082	5281082	5284082	5282082
200	0,66	5*	5280083	5283083	5281083	5284083	5282083
300	0,82	4*	5280084	5283084	5281084	5284084	5282084
400	0,95	1	5280085	5283085	5281085	5284085	5282085
500	1,10	1	5280086	5283086	5281086	5284086	5282086
600	1,27	1	5280087	5283087	5281087	5284087	-

*Confezione per il solo materiale zincato Sendzimir
*Packaging for Sendzimir galvanized material only

H100

DIMENSIONI, mm DIMENSIONS, mm B	PESO WEIGHT Kg	CONFEZIONE PACKAGE pz/pcs	CODICE ZS ZS CODE	CODICE ZC ZC CODE	CODICE VB VB CODE	CODICE VG VG CODE	CODICE INOX S. STEEL CODE
100	0,55	1	5200080	5203080	5201080	5204080	-
150	0,62	1	5200081	5203081	5201081	5204081	-
200	0,67	1	5200082	5203082	5201082	5204082	-
300	0,83	1	5200083	5203083	5201083	5204083	-
400	0,96	1	5200084	5203084	5201084	5204084	-
500	1,08	1	5200085	5203085	5201085	5204085	-
600	1,22	1	5200086	5203086	5201086	5204086	-

Coperchio curva discesa 90°
Cover for outside elbow 90°

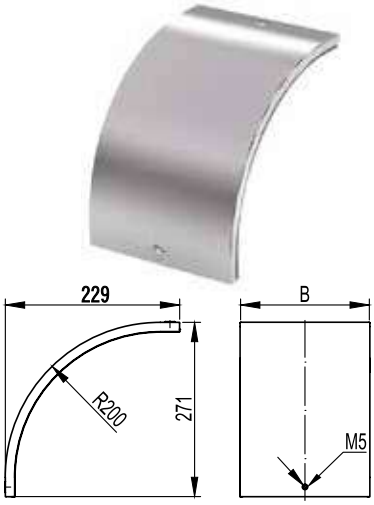

Il codice del verniciato comprende l'accessorio ed il coperchio.

The codes for painted articles include the accessory and the cover.

DIMENSIONI, mm DIMENSIONS, mm B	PESO WEIGHT Kg	CONFEZIONE PACKAGE pz/pcs	CODICE ZS ZS CODE	CODICE ZC ZC CODE	CODICE INOX S. STEEL CODE
50	0,15	1	5390140	5393140	-
80	0,25	1	5390141	5393141	-
100	0,30	1	5390142	5393142	5392142
150	0,42	1	5390143	5393143	5392143
200	0,55	1	5390144	5393144	5392144
300	0,75	1	5390145	5393145	5392145
400	1,00	1	5390146	5393146	5392146
500	1,23	1	5390147	5393147	5392147
600	1,50	1	5390148	5393148	-

Accessori
Accessories

Curva salita 30°
Inside elbow 30°
H80

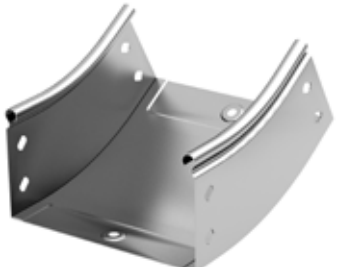

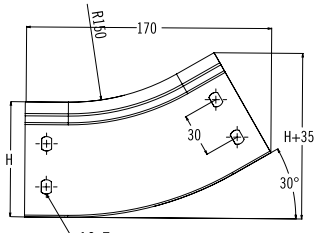

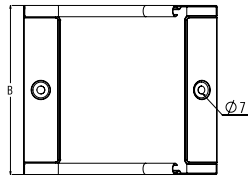

DIMENSIONI, mm DIMENSIONS, mm B	RAGGIO, RADIUS mm	PESO WEIGHT Kg	CONFEZIONE PACKAGE pz/pcs	CODICE ZS ZS CODE	CODICE ZC ZC CODE	CODICE VB VB CODE	CODICE VG VG CODE
80	150	0,30	1	**5280440**	**5283440**	**5281440**	**5284440**
100	150	0,32	1	**5280441**	**5283441**	**5281441**	**5284441**
150	150	0,38	1	**5280442**	**5283442**	**5281442**	**5284442**
200	150	0,44	1	**5280443**	**5283443**	**5281443**	**5284443**
300	150	0,55	1	**5280444**	**5283444**	**5281444**	**5284444**
400	150	0,67	1	**5280445**	**5283445**	**5281445**	**5284445**
500	150	0,78	1	**5280446**	**5283446**	**5281446**	**5284446**
600	150	0,90	1	**5280447**	**5283447**	**5281447**	**5284447**

Coperchio curva salita 30°
Cover for inside elbow 30°

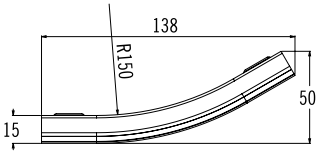

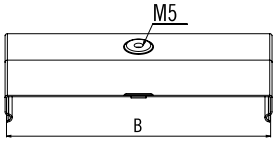

Il codice del verniciato comprende l'accessorio ed il coperchio.

The codes for painted articles include the accessory and the cover.

DIMENSIONI, mm DIMENSIONS, mm B	PESO WEIGHT Kg	CONFEZIONE PACKAGE pz/pcs	CODICE ZS ZS CODE	CODICE ZC ZC CODE
80	0,09	1	**5390441**	**5393441**
100	0,11	1	**5390442**	**5393442**
150	0,16	1	**5390443**	**5393443**
200	0,21	1	**5390444**	**5393444**
300	0,30	1	**5390445**	**5393445**
400	0,40	1	**5390446**	**5393446**
500	0,50	1	**5390447**	**5393447**
600	0,59	1	**5390448**	**5393448**

Accessori
Accessories

Curva salita 45°
Inside elbow 45°

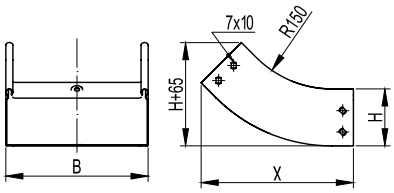

H50

DIMENSIONI, mm DIMENSIONS, mm B	X, mm	PESO WEIGHT Kg	CONFEZIONE PACKAGE pz/pcs	CODICE ZS ZS CODE	CODICE ZC ZC CODE	CODICE VB VB CODE	CODICE VG VG CODE	CODICE INOX S. STEEL CODE
50	195	0,22	1	5250050	5253050	5251050	5254050	-
100	195	0,29	1	5250051	5253051	5251051	5254051	-
150	195	0,35	1	5250052	5253052	5251052	5254052	-
200	195	0,41	1	5250053	5253053	5251053	5254053	-
300	195	0,55	1	5250054	5253054	5251054	5254054	-
400	195	0,70	1	5250055	5253055	5251055	5254055	-
500	195	0,82	1	5250056	5253056	5251056	5254056	-
600	195	0,97	1	5250057	5253057	5251057	5254057	-

H80

DIMENSIONI, mm DIMENSIONS, mm B	X, mm	PESO WEIGHT Kg	CONFEZIONE PACKAGE pz/pcs	CODICE ZS ZS CODE	CODICE ZC ZC CODE	CODICE VB VB CODE	CODICE VG VG CODE	CODICE INOX S. STEEL CODE
80	210	0,36	10*	5280050	5283050	5281050	5284050	-
100	210	0,39	10*	5280051	5283051	5281051	5284051	5282051
150	210	0,46	8*	5280052	5283052	5281052	5284052	5282052
200	210	0,53	6*	5280053	5283053	5281053	5284053	5282053
300	210	0,67	6*	5280054	5283054	5281054	5284054	5282054
400	210	0,83	1	5280055	5283055	5281055	5284055	5282055
500	210	0,98	1	5280056	5283056	5281056	5284056	5282056
600	210	1,01	1	5280057	5283057	5281057	5284057	-

*Confezione per il solo materiale zincato Sendzimir
*Packaging for Sendzimir galvanized material only

H100

DIMENSIONI, mm DIMENSIONS, mm B	X, mm	PESO WEIGHT Kg	CONFEZIONE PACKAGE pz/pcs	CODICE ZS ZS CODE	CODICE ZC ZC CODE	CODICE VB VB CODE	CODICE VG VG CODE	CODICE INOX S. STEEL CODE
100	230	0,47	1	5200050	5203050	5201050	5204050	-
150	230	0,55	1	5200051	5203051	5201051	5204051	-
200	230	0,63	1	5200052	5203052	5201052	5204052	-
300	230	0,78	1	5200053	5203053	5201053	5204053	-
400	230	0,95	1	5200054	5203054	5201054	5204054	-
500	230	1,09	1	5200055	5203055	5201055	5204055	-
600	230	1,24	1	5200056	5203056	5201056	5204056	-

Coperchio curva salita 45°
Cover for inside elbow 45°

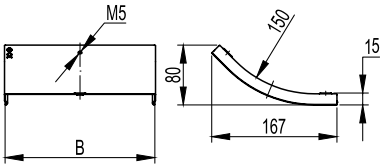

Il codice del verniciato comprende l'accessorio ed il coperchio.

The codes for painted articles include the accessory and the cover.

DIMENSIONI, mm DIMENSIONS, mm B	PESO WEIGHT Kg	CONFEZIONE PACKAGE pz/pcs	CODICE ZS ZS CODE	CODICE ZC ZC CODE	CODICE INOX S. STEEL CODE
50	0,08	1	5390110	5393110	-
80	0,12	1	5390111	5393111	-
100	0,14	1	5390112	5393112	5392112
150	0,21	1	5390113	5393113	5392113
200	0,26	1	5390114	5393114	5392114
300	0,37	1	5390115	5393115	5392115
400	0,48	1	5390116	5393116	5392116
500	0,57	1	5390117	5393117	5392117
600	0,68	1	5390118	5393118	-

Accessori
Accessories

Curva salita 90°
Inside elbow 90°

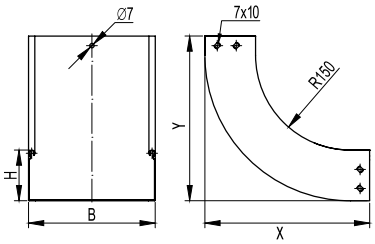

H50

DIMENSIONI, mm DIMENSIONS, mm B	X, mm	Y, mm	PESO WEIGHT Kg	CONFEZIONE PACKAGE pz/pcs	CODICE ZS ZS CODE	CODICE ZC ZC CODE	CODICE VB VB CODE	CODICE VG VG CODE	CODICE INOX S. STEEL CODE
50	180	180	0,30	1	5250060	5253060	5251060	5254060	-
100	180	180	0,39	1	5250061	5253061	5251061	5254061	-
150	180	180	0,48	1	5250062	5253062	5251062	5254062	-
200	180	180	0,57	1	5250063	5253063	5251063	5254063	-
300	180	180	0,76	1	5250064	5253064	5251064	5254064	-
400	180	180	0,93	1	5250065	5253065	5251065	5254065	-
500	180	180	1,10	1	5250066	5253066	5251066	5254066	-
600	180	180	1,30	1	5250067	5253067	5251067	5254067	-

H80

DIMENSIONI, mm DIMENSIONS, mm B	X, mm	Y, mm	PESO WEIGHT Kg	CONFEZIONE PACKAGE pz/pcs	CODICE ZS ZS CODE	CODICE ZC ZC CODE	CODICE VB VB CODE	CODICE VG VG CODE	CODICE INOX S. STEEL CODE
80	210	210	0,50	8*	5280060	5283060	5281060	5284060	-
100	210	210	0,54	6*	5280061	5283061	5281061	5284061	5282061
150	210	210	0,64	8*	5280062	5283062	5281062	5284062	5282062
200	210	210	0,74	6*	5280063	5283063	5281063	5284063	5282063
300	210	210	0,94	5*	5280064	5283064	5281064	5284064	5282064
400	210	210	1,17	1	5280065	5283065	5281065	5284065	5282065
500	210	210	1,38	1	5280066	5283066	5281066	5284066	5282066
600	210	210	1,58	1	5280067	5283067	5281067	5284067	-

*Confezione per il solo materiale zincato Sendzimir
*Packaging for Sendzimir galvanized material only

H100

DIMENSIONI, mm DIMENSIONS, mm B	X, mm	Y, mm	PESO WEIGHT Kg	CONFEZIONE PACKAGE pz/pcs	CODICE ZS ZS CODE	CODICE ZC ZC CODE	CODICE VB VB CODE	CODICE VG VG CODE	CODICE INOX S. STEEL CODE
100	230	230	0,65	1	5200060	5203060	5201060	5204060	-
150	230	230	0,77	1	5200061	5203061	5201061	5204061	-
200	230	230	0,87	1	5200062	5203062	5201062	5204062	-
300	230	230	1,10	1	5200063	5203063	5201063	5204063	-
400	230	230	1,32	1	5200064	5203064	5201064	5204064	-
500	230	230	1,55	1	5200065	5203065	5201065	5204065	-
600	230	230	1,81	1	5200066	5203066	5201066	5204066	-

Coperchio curva salita 90°
Cover for inside elbow 90°

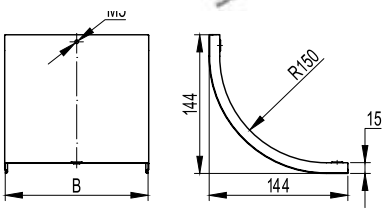

Il codice del verniciato comprende l'accessorio ed il coperchio.

The codes for painted articles include the accessory and the cover.

DIMENSIONI, mm DIMENSIONS, mm B	PESO WEIGHT Kg	CONFEZIONE PACKAGE pz/pcs	CODICE ZS ZS CODE	CODICE ZC ZC CODE	CODICE INOX S. STEEL CODE
50	0,09	1	5390120	5393120	-
80	0,15	1	5390121	5393121	-
100	0,18	1	5390122	5393122	5392122
150	0,24	1	5390123	5393123	5392123
200	0,31	1	5390124	5393124	5392124
300	0,45	1	5390125	5393125	5392125
400	0,59	1	5390126	5393126	5392126
500	0,69	1	5390127	5393127	5392127
600	0,89	1	5390128	5393128	-

Derivazione a T in discesa
Falling tee

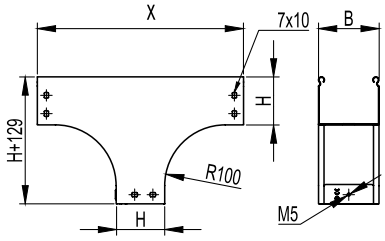

H50

DIMENSIONI, mm DIMENSIONS, mm B	X, mm	PESO WEIGHT Kg	CONFEZIONE PACKAGE pz/pcs	CODICE ZS ZS CODE	CODICE ZC ZC CODE	CODICE VB VB CODE	CODICE VG VG CODE	CODICE INOX S. STEEL CODE
100	310	0,80	1	**5250321**	**5253321**	**5251321**	**5254321**	-
150	310	0,92	1	**5250322**	**5253322**	**5251322**	**5254322**	-
200	310	1,06	1	**5250323**	**5253323**	**5251323**	**5254323**	-
300	310	1,33	1	**5250324**	**5253324**	**5251324**	**5254324**	-
400	310	1,66	1	**5250325**	**5253325**	**5251325**	**5254325**	-
500	310	1,88	1	**5250326**	**5253326**	**5251326**	**5254326**	-
600	310	2,15	1	**5250327**	**5253327**	**5251327**	**5254327**	-

H80

DIMENSIONI, mm DIMENSIONS, mm B	X, mm	PESO WEIGHT Kg	CONFEZIONE PACKAGE pz/pcs	CODICE ZS ZS CODE	CODICE ZC ZC CODE	CODICE VB VB CODE	CODICE VG VG CODE	CODICE INOX S. STEEL CODE
80	340	0,94	1	**5280320**	**5283320**	**5281320**	**5284320**	-
100	340	1,00	1	**5280321**	**5283321**	**5281321**	**5284321**	**5282321**
150	340	1,13	1	**5280322**	**5283322**	**5281322**	**5284322**	**5282322**
200	340	1,27	1	**5280323**	**5283323**	**5281323**	**5284323**	**5282323**
300	340	1,54	1	**5280324**	**5283324**	**5281324**	**5284324**	**5282324**
400	340	1,82	1	**5280325**	**5283325**	**5281325**	**5284325**	**5282325**
500	340	2,08	1	**5280326**	**5283326**	**5281326**	**5284326**	**5282326**
600	340	2,35	1	**5280327**	**5283327**	**5281327**	**5284327**	-

H100

DIMENSIONI, mm DIMENSIONS, mm B	X, mm	PESO WEIGHT Kg	CONFEZIONE PACKAGE pz/pcs	CODICE ZS ZS CODE	CODICE ZC ZC CODE	CODICE VB VB CODE	CODICE VG VG CODE	CODICE INOX S. STEEL CODE
100	360	1,21	1	**5200140**	**5203140**	**5201140**	**5204140**	-
150	360	1,34	1	**5200141**	**5203141**	**5201141**	**5204141**	-
200	360	1,47	1	**5200142**	**5203142**	**5201142**	**5204142**	-
300	360	1,74	1	**5200143**	**5203143**	**5201143**	**5204143**	-
400	360	2,03	1	**5200144**	**5203144**	**5201144**	**5204144**	-
500	360	2,29	1	**5200145**	**5203145**	**5201145**	**5204145**	-
600	360	2,56	1	**5200146**	**5203146**	**5201146**	**5204146**	-

Accessori
Accessories

Coperchio derivazione a T in discesa
Cover for falling tee

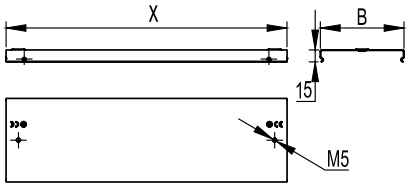

Il codice del verniciato comprende l'accessorio ed il coperchio.

The codes for painted articles include the accessory and the cover.

H50

DIMENSIONI, mm DIMENSIONS, mm H	X, mm	PESO WEIGHT Kg	CONFEZIONE PACKAGE pz/pcs	CODICE ZS ZS CODE	CODICE ZC ZC CODE	CODICE INOX S. STEEL CODE
100	310	0,25	1	**5390261**	**5393261**	-
150	310	0,35	1	**5390262**	**5393262**	-
200	310	0,45	1	**5390263**	**5393263**	-
300	310	0,65	1	**5390264**	**5393264**	-
400	310	0,85	1	**5390265**	**5393265**	-
500	310	1,04	1	**5390266**	**5393266**	-
600	310	1,24	1	**5390267**	**5393267**	-

H80

DIMENSIONI, mm DIMENSIONS, mm H	X, mm	PESO WEIGHT Kg	CONFEZIONE PACKAGE pz/pcs	CODICE ZS ZS CODE	CODICE ZC ZC CODE	CODICE INOX S. STEEL CODE
80	340	0,23	1	**5390170**	**5393170**	-
100	340	0,26	1	**5390171**	**5393171**	**5392172**
150	340	0,39	1	**5390172**	**5393172**	**5392173**
200	340	0,49	1	**5390173**	**5393173**	**5392174**
300	340	0,71	1	**5390174**	**5393174**	**5392175**
400	340	0,92	1	**5390175**	**5393175**	**5392176**
500	340	1,15	1	**5390176**	**5393176**	**5392177**
600	340	1,37	1	**5390177**	**5393177**	-

H100

DIMENSIONI, mm DIMENSIONS, mm H	X, mm	PESO WEIGHT Kg	CONFEZIONE PACKAGE pz/pcs	CODICE ZS ZS CODE	CODICE ZC ZC CODE	CODICE INOX S. STEEL CODE
100	360	0,29	1	**5390240**	**5393240**	-
150	360	0,41	1	**5390241**	**5393241**	-
200	360	0,51	1	**5390242**	**5393242**	-
300	360	0,75	1	**5390243**	**5393243**	-
400	360	0,98	1	**5390244**	**5393244**	-
500	360	1,21	1	**5390245**	**5393245**	-
600	360	1,44	1	**5390246**	**5393246**	-

Derivazione a T in discesa sghemba
Skew falling tee

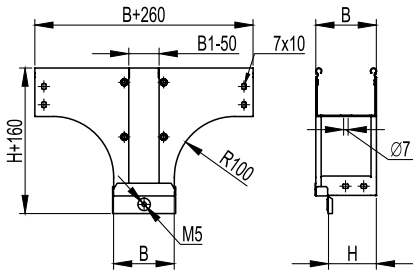

H50

DIMENSIONI, mm DIMENSIONS, mm B	PESO WEIGHT Kg	CONFEZIONE PACKAGE pz/pcs	CODICE ZS ZS CODE	CODICE ZC ZC CODE	CODICE VB VB CODE	CODICE VG VG CODE	CODICE INOX S. STEEL CODE
100	1,03	1	**5250141**	**5253141**	**5251141**	**5254141**	-
150	1,22	1	**5250142**	**5253142**	**5251142**	**5254142**	-
200	1,89	1	**5250143**	**5253143**	**5251143**	**5254143**	-
300	2,80	1	**5250144**	**5253144**	**5251144**	**5254144**	-
400	4,01	1	**5250145**	**5253145**	**5251145**	**5254145**	-
500	5,31	1	**5250146**	**5253146**	**5251146**	**5254146**	-
600	6,80	1	**5250147**	**5253147**	**5251147**	**5254147**	-

H80

DIMENSIONI, mm DIMENSIONS, mm B	PESO WEIGHT Kg	CONFEZIONE PACKAGE pz/pcs	CODICE ZS ZS CODE	CODICE ZC ZC CODE	CODICE VB VB CODE	CODICE VG VG CODE	CODICE INOX S. STEEL CODE
80	0,99	1	**5280140**	**5283140**	**5281140**	**5284140**	-
100	1,18	1	**5280141**	**5283141**	**5281141**	**5284141**	**5282141**
150	1,58	1	**5280142**	**5283142**	**5281142**	**5284142**	**5282142**
200	2,03	1	**5280143**	**5283143**	**5281143**	**5284143**	**5282143**
300	3,01	1	**5280144**	**5283144**	**5281144**	**5284144**	**5282144**
400	4,26	1	**5280145**	**5283145**	**5281145**	**5284145**	**5282145**
500	5,59	1	**5280146**	**5283146**	**5281146**	**5284146**	**5282146**
600	6,29	1	**5280147**	**5283147**	**5281147**	**5284147**	-

H100

DIMENSIONI, mm DIMENSIONS, mm B	PESO WEIGHT Kg	CONFEZIONE PACKAGE pz/pcs	CODICE ZS ZS CODE	CODICE ZC ZC CODE	CODICE VB VB CODE	CODICE VG VG CODE	CODICE INOX S. STEEL CODE
100	1,24	1	**5200150**	**5203150**	**5201150**	**5204150**	-
150	1,71	1	**5200151**	**5203151**	**5201151**	**5204151**	-
200	2,17	1	**5200152**	**5203152**	**5201152**	**5204152**	-
300	3,15	1	**5200153**	**5203153**	**5201153**	**5204153**	-
400	4,38	1	**5200154**	**5203154**	**5201154**	**5204154**	-
500	5,69	1	**5200155**	**5203155**	**5201155**	**5204155**	-
600	7,30	1	**5200156**	**5203156**	**5201156**	**5204156**	-

Coperchio derivazione a T in discesa sghemba
Cover for skew falling tee

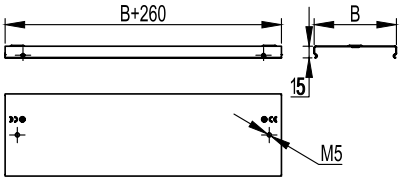

Il codice del verniciato comprende l'accessorio ed il coperchio.

The codes for painted articles include the accessory and the cover.

DIMENSIONI, mm DIMENSIONS, mm B	PESO WEIGHT Kg	CONFEZIONE PACKAGE pz/pcs	CODICE ZS ZS CODE	CODICE ZC ZC CODE	CODICE INOX S. STEEL CODE
80	0,23	1	**5390170**	**5393170**	-
100	0,30	1	**5390180**	**5393180**	**5392182**
150	0,47	1	**5390181**	**5393181**	**5392183**
200	0,65	1	**5390182**	**5393182**	**5392184**
300	1,16	1	**5390183**	**5393183**	**5392185**
400	1,79	1	**5390184**	**5393184**	**5392186**
500	2,46	1	**5390185**	**5393185**	**5392187**
600	3,36	1	**5390186**	**5393186**	-

Accessori
Accessories

Derivazione a T in discesa sghemba con riduzione
Skew falling tee with width reduction
H 80

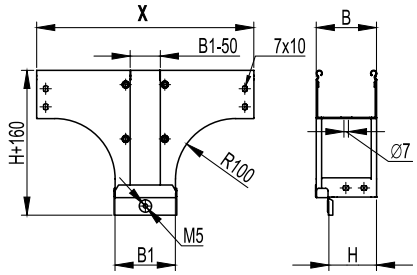

DIMENSIONI, mm DIMENSIONS, mm B	B1	X, mm	PESO WEIGHT Kg	CONFEZIONE PACKAGE pz/pcs	CODICE ZS ZS CODE	CODICE ZC ZC CODE	CODICE VB VB CODE	CODICE VG VG CODE
100	80	340	1,15	1	**5280210**	**5283210**	**5281210**	**5284210**
150	80	340	1,33	1	**5280211**	**5283211**	**5281211**	**5284211**
150	100	360	1,42	1	**5280212**	**5283212**	**5281212**	**5284212**
200	80	340	1,52	1	**5280213**	**5283213**	**5281213**	**5284213**
200	100	360	1,61	1	**5280214**	**5283214**	**5281214**	**5284214**
200	150	410	1,79	1	**5280215**	**5283215**	**5281215**	**5284215**
300	80	340	1,86	1	**5280216**	**5283216**	**5281216**	**5284216**
300	100	360	1,97	1	**5280217**	**5283217**	**5281217**	**5284217**
300	150	410	2,18	1	**5280218**	**5283218**	**5281218**	**5284218**
300	200	460	2,47	1	**5280219**	**5283219**	**5281219**	**5284219**
400	150	410	2,66	1	**5280220**	**5283220**	**5281220**	**5284220**
400	200	460	2,93	1	**5280221**	**5283221**	**5281221**	**5284221**
500	200	460	3,35	1	**5280222**	**5283222**	**5281222**	**5284222**
500	300	560	4,17	1	**5280223**	**5283223**	**5281223**	**5284223**
500	400	660	4,87	1	**5280224**	**5283224**	**5281224**	**5284224**

Coperchio derivazione a T in discesa sghemba con riduzione
Cover for skew falling tee with width reduction

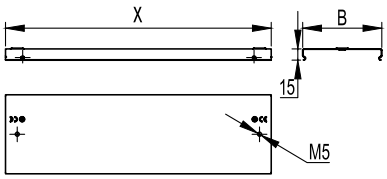

Il codice del verniciato comprende l'accessorio ed il coperchio.

The codes for painted articles include the accessory and the cover.

DIMENSIONI, mm DIMENSIONS, mm B	B1	X, mm	PESO WEIGHT Kg	CONFEZIONE PACKAGE pz/pcs	CODICE ZS ZS CODE	CODICE ZC ZC CODE
100	80	340	0,26	1	**5390171**	**5393171**
150	80	340	0,39	1	**5390172**	**5393172**
150	100	360	0,41	1	**5390210**	**5393210**
200	80	340	0,49	1	**5390173**	**5393173**
200	100	360	0,51	1	**5390211**	**5393211**
200	150	410	0,59	1	**5390212**	**5393212**
300	80	340	0,71	1	**5390174**	**5393174**
300	100	360	0,73	1	**5390213**	**5393213**
300	150	410	0,86	1	**5390214**	**5393214**
300	200	460	0,93	1	**5390215**	**5393215**
400	150	410	1,11	1	**5390217**	**5393217**
400	200	460	1,24	1	**5390218**	**5393218**
500	200	460	1,49	1	**5390222**	**5393222**
500	300	560	1,89	1	**5390223**	**5393223**
500	400	660	2,16	1	**5390224**	**5393224**

Derivazione a T in discesa sghemba con aumento
Skew falling tee with width expansion
H80

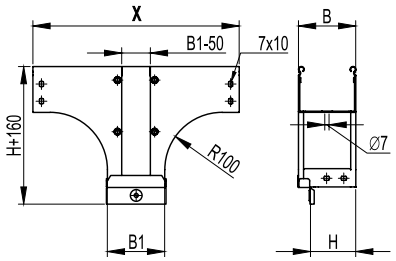

Il codice del verniciato comprende l'accessorio ed il coperchio.

The codes for painted articles include the accessory and the cover.

DIMENSIONI, mm DIMENSIONS, mm B	B1	X	PESO WEIGHT Kg	CONFEZIONE PACKAGE pz/pcs	CODICE ZS ZS CODE	CODICE ZC ZC CODE	CODICE VB VB CODE	CODICE VG VG CODE
80	100	360	1,11	1	**5280190**	**5283190**	**5281190**	**5284190**
80	150	410	1,22	1	**5280191**	**5283191**	**5281191**	**5284191**
80	200	460	1,40	1	**5280192**	**5283192**	**5281192**	**5284192**
80	300	560	1,80	1	**5280193**	**5283193**	**5281193**	**5284193**
100	150	410	1,37	1	**5280194**	**5283194**	**5281194**	**5284194**
100	200	460	1,58	1	**5280195**	**5283195**	**5281195**	**5284195**
100	300	560	2,03	1	**5280196**	**5283196**	**5281196**	**5284196**
100	400	460	2,42	1	**5280197**	**5283197**	**5281197**	**5284197**
100	500	560	2,83	1	**5280198**	**5283198**	**5281198**	**5284198**
150	200	460	1,79	1	**5280199**	**5283199**	**5281199**	**5284199**
150	300	560	2,30	1	**5280200**	**5283200**	**5281200**	**5284200**
150	400	660	2,72	1	**5280201**	**5283201**	**5281201**	**5284201**
150	500	760	3,18	1	**5280202**	**5283202**	**5281202**	**5284202**
200	300	560	2,57	1	**5280203**	**5283203**	**5281203**	**5284203**
200	400	660	3,03	1	**5280204**	**5283204**	**5281204**	**5284204**
200	500	760	3,50	1	**5280205**	**5283205**	**5281205**	**5284205**
300	400	660	3,46	1	**5280206**	**5283206**	**5281206**	**5284206**
300	500	760	4,20	1	**5280207**	**5283207**	**5281207**	**5284207**
400	500	760	4,91	1	**5280208**	**5283208**	**5281208**	**5284208**

Accessori
Accessories

Coperchio derivazione a T in discesa sghemba con aumento
Cover for skew falling tee with width expansion

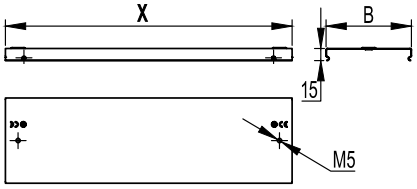

Il codice del verniciato comprende l'accessorio ed il coperchio.

The codes for painted articles include the accessory and the cover.

B	DIMENSIONI, mm DIMENSIONS, mm B1	X	PESO WEIGHT Kg	CONFEZIONE PACKAGE pz/pcs	CODICE ZS ZS CODE	CODICE ZC ZC CODE
80	100	360	0,25	1	**5390190**	**5393190**
80	150	410	0,27	1	**5390191**	**5393191**
80	200	460	0,32	1	**5390192**	**5393192**
80	300	560	0,38	1	**5390193**	**5393193**
100	150	410	0,32	1	**5390194**	**5393194**
100	200	460	0,37	1	**5390195**	**5393195**
100	300	560	0,44	1	**5390196**	**5393196**
100	400	460	0,54	1	**5390197**	**5393197**
100	500	560	0,63	1	**5390198**	**5393198**
150	200	460	0,52	1	**5390199**	**5393199**
150	300	560	0,63	1	**5390200**	**5393200**
150	400	660	0,75	1	**5390201**	**5393201**
150	500	760	0,86	1	**5390202**	**5393202**
200	300	560	0,80	1	**5390203**	**5393203**
200	400	660	0,95	1	**5390204**	**5393204**
200	500	760	1,10	1	**5390205**	**5393205**
300	400	660	1,38	1	**5390206**	**5393206**
300	500	760	1,58	1	**5390207**	**5393207**
400	500	760	2,05	1	**5390208**	**5393208**

Derivazione a T in salita
Rising tee
H80

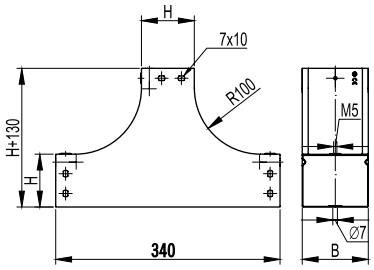

DIMENSIONI, mm DIMENSIONS, mm B	PESO WEIGHT Kg	CONFEZIONE PACKAGE pz/pcs	CODICE ZS ZS CODE	CODICE ZC ZC CODE	CODICE VB VB CODE	CODICE VG VG CODE
80	0,93	1	**5280150**	**5283150**	**5281150**	**5284150**
100	1,18	1	**5280151**	**5283151**	**5281151**	**5284151**
150	1,48	1	**5280152**	**5283152**	**5281152**	**5284152**
200	1,74	1	**5280153**	**5283153**	**5281153**	**5284153**
300	2,21	1	**5280154**	**5283154**	**5281154**	**5284154**

Derivazione a T in salita a coperchio
Cover-type rising tee

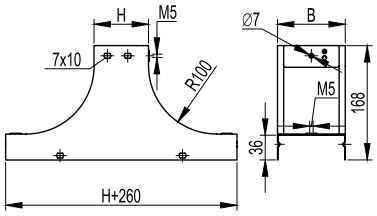

H50

DIMENSIONI, mm DIMENSIONS, mm B	PESO WEIGHT Kg	CONFEZIONE PACKAGE pz/pcs	CODICE ZS ZS CODE	CODICE ZC ZC CODE	CODICE VB VB CODE	CODICE VG VG CODE	CODICE INOX S. STEEL CODE
100	0,68	1	**5250151**	**5253151**	**5251151**	**5254151**	-
150	0,82	1	**5250152**	**5253152**	**5251152**	**5254152**	-
200	0,95	1	**5250153**	**5253153**	**5251153**	**5254153**	-
300	1,22	1	**5250154**	**5253154**	**5251154**	**5254154**	-
400	1,50	1	**5250155**	**5253155**	**5251155**	**5254155**	-
500	1,77	1	**5250156**	**5253156**	**5251156**	**5254156**	-
600	2,05	1	**5250157**	**5253157**	**5251157**	**5254157**	-

H80

DIMENSIONI, mm DIMENSIONS, mm B	PESO WEIGHT Kg	CONFEZIONE PACKAGE pz/pcs	CODICE ZS ZS CODE	CODICE ZC ZC CODE	CODICE VB VB CODE	CODICE VG VG CODE	CODICE INOX S. STEEL CODE
100	0,74	1	**5280341**	**5283341**	**5281341**	**5284341**	**5282151**
150	0,86	1	**5280342**	**5283342**	**5281342**	**5284342**	**5282152**
200	0,98	1	**5280343**	**5283343**	**5281343**	**5284343**	**5282153**
300	1,22	1	**5280344**	**5283344**	**5281344**	**5284344**	**5282154**
400	1,61	1	**5280155**	**5283155**	**5281155**	**5284155**	**5282155**
500	1,88	1	**5280156**	**5283156**	**5281156**	**5284156**	**5282156**
600	2,16	1	**5280157**	**5283157**	**5281157**	**5284157**	-

H100

DIMENSIONI, mm DIMENSIONS, mm B	PESO WEIGHT Kg	CONFEZIONE PACKAGE pz/pcs	CODICE ZS ZS CODE	CODICE ZC ZC CODE	CODICE VB VB CODE	CODICE VG VG CODE	CODICE INOX S. STEEL CODE
100	0,85	1	**5200160**	**5203160**	**5201160**	**5204160**	-
150	0,98	1	**5200161**	**5203161**	**5201161**	**5204161**	-
200	1,11	1	**5200162**	**5203162**	**5201162**	**5204162**	-
300	1,38	1	**5200163**	**5203163**	**5201163**	**5204163**	-
400	1,67	1	**5200164**	**5203164**	**5201164**	**5204164**	-
500	1,94	1	**5200165**	**5203165**	**5201165**	**5204165**	-
600	2,21	1	**5200166**	**5203166**	**5201166**	**5204166**	-

Accessori
Accessories

Derivazione a T in salita sghemba
Skew rising tee
H80

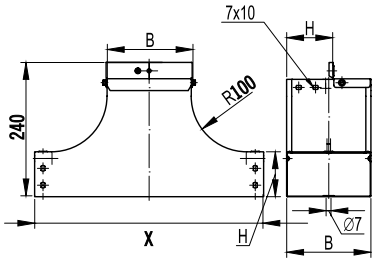

DIMENSIONI, mm DIMENSIONS, mm B	X	PESO WEIGHT Kg	CONFEZIONE PACKAGE pz/pcs	CODICE ZS ZS CODE	CODICE ZC ZC CODE	CODICE VB VB CODE	CODICE VG VG CODE
80	340	1,09	1	**5280160**	**5283160**	**5281160**	**5284160**
100	360	1,33	1	**5280161**	**5283161**	**5281161**	**5284161**
150	410	1,93	1	**5280162**	**5283162**	**5281162**	**5284162**
200	460	2,61	1	**5280163**	**5283163**	**5281163**	**5284163**
300	560	4,20	1	**5280164**	**5283164**	**5281164**	**5284164**

Derivazione a T in salita sghemba a coperchio
Cover-type skew rising tee

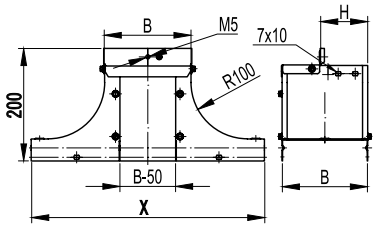

H50

DIMENSIONI, mm DIMENSIONS, mm H	X	PESO WEIGHT Kg	CONFEZIONE PACKAGE pz/pcs	CODICE ZS ZS CODE	CODICE ZC ZC CODE	CODICE VB VB CODE	CODICE VG VG CODE	CODICE INOX S. STEEL CODE
100	360	0,98	1	**5250171**	**5253171**	**5251171**	**5254171**	-
150	410	1,34	1	**5250172**	**5253172**	**5251172**	**5254172**	-
200	460	1,71	1	**5250173**	**5253173**	**5251173**	**5254173**	-
300	560	2,57	1	**5250174**	**5253174**	**5251174**	**5254174**	-
400	660	3,67	1	**5250175**	**5253175**	**5251175**	**5254175**	-
500	760	4,90	1	**5250176**	**5253176**	**5251176**	**5254176**	-
600	860	6,30	1	**5250177**	**5253177**	**5251177**	**5254177**	-

H80

DIMENSIONI, mm DIMENSIONS, mm H	X	PESO WEIGHT Kg	CONFEZIONE PACKAGE pz/pcs	CODICE ZS ZS CODE	CODICE ZC ZC CODE	CODICE VB VB CODE	CODICE VG VG CODE	CODICE INOX S. STEEL CODE
100	360	0,95	1	**5280170**	**5283170**	**5281170**	**5284170**	**5282171**
150	410	1,29	1	**5280171**	**5283171**	**5281171**	**5284171**	**5282172**
200	460	1,66	1	**5280172**	**5283172**	**5281172**	**5284172**	**5282173**
300	560	2,52	1	**5280173**	**5283173**	**5281173**	**5284173**	**5282174**
400	660	3,56	1	**5280174**	**5283174**	**5281174**	**5284174**	**5282175**
500	760	4,77	1	**5280175**	**5283175**	**5281175**	**5284175**	**5282176**
600	860	6,15	1	**5280176**	**5283176**	**5281176**	**5284176**	-

H100

DIMENSIONI, mm DIMENSIONS, mm H	X	PESO WEIGHT Kg	CONFEZIONE PACKAGE pz/pcs	CODICE ZS ZS CODE	CODICE ZC ZC CODE	CODICE VB VB CODE	CODICE VG VG CODE	CODICE INOX S. STEEL CODE
100	360	0,90	1	**5200170**	**5203170**	**5201170**	**5204170**	-
150	410	1,26	1	**5200171**	**5203171**	**5201171**	**5204171**	-
200	460	1,62	1	**5200172**	**5203172**	**5201172**	**5204172**	-
300	560	2,46	1	**5200173**	**5203173**	**5201173**	**5204173**	-
400	660	3,45	1	**5200174**	**5203174**	**5201174**	**5204174**	-
500	760	4,61	1	**5200175**	**5203175**	**5201175**	**5204175**	-
600	860	6,05	1	**5200176**	**5203176**	**5201176**	**5204176**	-

Curva discesa 90° inversione di piano
Outside bend 90° with plane inversion

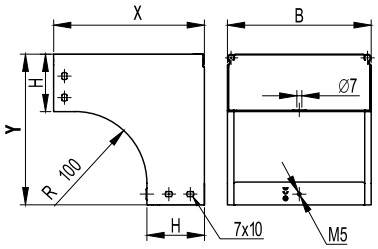

Il codice del verniciato comprende l'accessorio ed il coperchio.

The codes for painted articles include the accessory and the cover.

H50

B	DIMENSIONI, mm DIMENSIONS, mm X	Y	PESO WEIGHT Kg	CONFEZIONE PACKAGE pz/pcs	CODICE ZS ZS CODE	CODICE ZC ZC CODE	CODICE VB VB CODE	CODICE VG VG CODE	CODICE INOX S. STEEL CODE
100	180	180	0,64	1	**5250091**	**5253091**	**5251091**	**5254091**	-
150	180	180	0,78	1	**5250092**	**5253092**	**5251092**	**5254092**	-
200	180	180	0,92	1	**5250093**	**5253093**	**5251093**	**5254093**	-
300	180	180	1,21	1	**5250094**	**5253094**	**5251094**	**5254094**	-
400	180	180	1,51	1	**5250095**	**5253095**	**5251095**	**5254095**	-
500	180	180	1,78	1	**5250096**	**5253096**	**5251096**	**5254096**	-
600	180	180	2,07	1	**5250097**	**5253097**	**5251097**	**5254097**	-

H80

B	DIMENSIONI, mm DIMENSIONS, mm X	Y	PESO WEIGHT Kg	CONFEZIONE PACKAGE pz/pcs	CODICE ZS ZS CODE	CODICE ZC ZC CODE	CODICE VB VB CODE	CODICE VG VG CODE	CODICE INOX S. STEEL CODE
80	210	210	0,73	1	**5280090**	**5283090**	**5281090**	**5284090**	-
100	210	210	0,80	1	**5280091**	**5283091**	**5281091**	**5284091**	**5282091**
150	210	210	0,95	1	**5280092**	**5283092**	**5281092**	**5284092**	**5282092**
200	210	210	1,10	1	**5280093**	**5283093**	**5281093**	**5284093**	**5282093**
300	210	210	1,41	1	**5280094**	**5283094**	**5281094**	**5284094**	**5282094**
400	210	210	1,72	1	**5280095**	**5283095**	**5281095**	**5284095**	**5282095**
500	210	210	2,02	1	**5280096**	**5283096**	**5281096**	**5284096**	**5282096**
600	210	210	2,44	1	**5280097**	**5283097**	**5281097**	**5284097**	-

H100

B	DIMENSIONI, mm DIMENSIONS, mm X	Y	PESO WEIGHT Kg	CONFEZIONE PACKAGE pz/pcs	CODICE ZS ZS CODE	CODICE ZC ZC CODE	CODICE VB VB CODE	CODICE VG VG CODE	CODICE INOX S. STEEL CODE
100	230	230	1,00	1	**5200090**	**5203090**	**5201090**	**5204090**	-
150	230	230	1,16	1	**5200091**	**5203091**	**5201091**	**5204091**	-
200	230	230	1,32	1	**5200092**	**5203092**	**5201092**	5204092	-
300	230	230	1,63	1	**5200093**	**5203093**	**5201093**	5204093	-
400	230	230	1,98	1	**5200094**	**5203094**	**5201094**	5204094	-
500	230	230	2,31	1	**5200095**	**5203095**	**5201095**	5204095	-
600	230	230	2,62	1	**5200096**	**5203096**	**5201096**	5204096	-

Accessori
Accessories

Coperchio curva discesa 90° inversione di piano
Cover for outside bend 90° with plane inversion

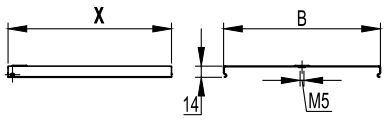

H50

DIMENSIONI, mm DIMENSIONS, mm B	X, mm	PESO WEIGHT Kg	CONFEZIONE PACKAGE pz/pcs	CODICE ZS ZS CODE	CODICE ZC ZC CODE	CODICE INOX S. STEEL CODE
100	180	0,16	1	5390251	5393251	-
150	180	0,22	1	5390252	5393252	-
200	180	0,29	1	5390253	5393253	-
300	180	0,41	1	5390254	5393254	-
400	180	0,54	1	5390255	5393255	-
500	180	0,67	1	5390256	5393256	-
600	180	0,80	1	5390257	5393257	-

H80

DIMENSIONI, mm DIMENSIONS, mm B	X, mm	PESO WEIGHT Kg	CONFEZIONE PACKAGE pz/pcs	CODICE ZS ZS CODE	CODICE ZC ZC CODE	CODICE INOX S. STEEL CODE
80	210	0,15	1	5390160	5393160	-
100	210	0,18	1	5390150	5393150	5392152
150	210	0,25	1	5390151	5393151	5392153
200	210	0,33	1	5390152	5393152	5392154
300	210	0,46	1	5390153	5393153	5392155
400	210	0,61	1	5390154	5393154	5392156
500	210	0,77	1	5390155	5393155	5392157
600	210	0,91	1	5390156	5393156	-

H100

DIMENSIONI, mm DIMENSIONS, mm B	X, mm	PESO WEIGHT Kg	CONFEZIONE PACKAGE pz/pcs	CODICE ZS ZS CODE	CODICE ZC ZC CODE	CODICE INOX S. STEEL CODE
100	230	0,19	1	5390161	5393161	-
150	230	0,28	1	5390232	5393232	-
200	230	0,35	1	5390233	5393233	-
300	230	0,51	1	5390234	5393234	-
400	230	0,66	1	5390235	5393235	-
500	230	0,81	1	5390236	5393236	-
600	230	0,97	1	5390237	5393237	-

Curva discesa 90° sghemba a SX
Left-hand skew outside bend 90°

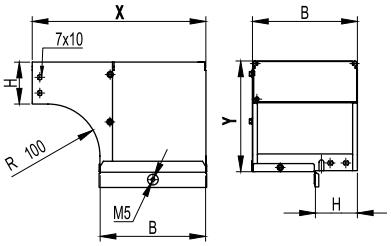

H50

B	DIMENSIONI, mm DIMENSIONS, mm X	Y	PESO WEIGHT Kg	CONFEZIONE PACKAGE pz/pcs	CODICE ZS ZS CODE	CODICE ZC ZC CODE	CODICE VB VB CODE	CODICE VG VG CODE	CODICE INOX S. STEEL CODE
50	100	100	0,22	1	**5250110**	**5253110**	**5251110**	**5254110**	-
100	230	180	0,91	1	**5250111**	**5253111**	**5251111**	**5254111**	-
150	280	180	1,32	1	**5250112**	**5253112**	**5251112**	**5254112**	-
200	330	180	1,76	1	**5250113**	**5253113**	**5251113**	**5254113**	-
300	430	180	2,73	1	**5250114**	**5253114**	**5251114**	**5254114**	-
400	530	180	3,95	1	**5250115**	**5253115**	**5251115**	**5254115**	-
500	630	180	5,29	1	**5250116**	**5253116**	**5251116**	**5254116**	-
600	730	180	6,79	1	**5250117**	**5253117**	**5251117**	**5254117**	-

H80

B	DIMENSIONI, mm DIMENSIONS, mm X	Y	PESO WEIGHT Kg	CONFEZIONE PACKAGE pz/pcs	CODICE ZS ZS CODE	CODICE ZC ZC CODE	CODICE VB VB CODE	CODICE VG VG CODE	CODICE INOX S. STEEL CODE
80	210	210	0,79	1	**5280110**	**5283110**	**5281110**	**5284110**	-
100	230	210	0,98	1	**5280111**	**5283111**	**5281111**	**5284111**	**5282112**
150	280	210	1,41	1	**5280112**	**5283112**	**5281112**	**5284112**	**5282113**
200	330	210	1,87	1	**5280113**	**5283113**	**5281113**	**5284113**	**5282114**
300	430	210	2,89	1	**5280114**	**5283114**	**5281114**	**5284114**	**5282115**
400	530	210	4,14	1	**5280115**	**5283115**	**5281115**	**5284115**	**5282116**
500	630	210	5,44	1	**5280116**	**5283116**	**5281116**	**5284116**	**5282117**
600	730	210	7,09	1	**5280117**	**5283117**	**5281117**	**5284117**	-

H100

B	DIMENSIONI, mm DIMENSIONS, mm X	Y	PESO WEIGHT Kg	CONFEZIONE PACKAGE pz/pcs	CODICE ZS ZS CODE	CODICE ZC ZC CODE	CODICE VB VB CODE	CODICE VG VG CODE	CODICE INOX S. STEEL CODE
100	230	230	1,05	1	**5200110**	**5203110**	**5201110**	**5204110**	-
150	280	230	1,50	1	**5200111**	**5203111**	**5201111**	**5204111**	-
200	330	230	1,97	1	**5200112**	**5203112**	**5201112**	**5204112**	-
300	430	230	3,03	1	**5200113**	**5203113**	**5201113**	**5204113**	-
400	530	230	4,29	1	**5200114**	**5203114**	**5201114**	**5204114**	-
500	630	230	5,67	1	**5200115**	**5203115**	**5201115**	**5204115**	-
600	730	230	7,26	1	**5200116**	**5203116**	**5201116**	**5204116**	-

Coperchio curva discesa 90° sghemba SX
Cover for left-hand skew outside bend 90°

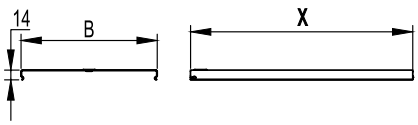

Il codice del verniciato comprende l'accessorio ed il coperchio.

The codes for painted articles include the accessory and the cover.

B	DIMENSIONE, mm DIMENSIONS, mm X	PESO WEIGHT Kg	CONFEZIONE PACKAGE pz/pcs	CODICE ZS ZS CODE	CODICE ZC ZC CODE	CODICE INOX S. STEEL CODE
80	210	0,15	1	**5390160**	**5393160**	-
100	230	0,19	1	**5390161**	**5393161**	**5392162**
150	280	0,33	1	**5390162**	**5393162**	**5392163**
200	330	0,49	1	**5390163**	**5393163**	**5392164**
300	430	0,92	1	**5390164**	**5393164**	**5392165**
400	530	1,42	1	**5390165**	**5393165**	**5392166**
500	630	2,08	1	**5390166**	**5393166**	**5392167**
600	730	2,91	1	**5390167**	**5393167**	-

Accessori
Accessories

Curva discesa 90° sghemba DX
Right-hand skew outside bend 90°

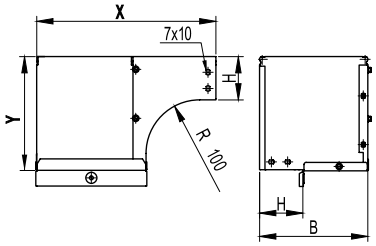

H50

B	DIMENSIONI, mm DIMENSIONS, mm X	Y	PESO WEIGHT Kg	CONFEZIONE PACKAGE pz/pcs	CODICE ZS ZS CODE	CODICE ZC ZC CODE	CODICE VB VB CODE	CODICE VG VG CODE	CODICE INOX S. STEEL CODE
50	100	100	0,22	1	**5250100**	**5253100**	**5251100**	**5254100**	-
100	230	180	0,91	1	**5250101**	**5253101**	**5251101**	**5254101**	-
150	280	180	1,32	1	**5250102**	**5253102**	**5251102**	**5254102**	-
200	330	180	1,76	1	**5250103**	**5253103**	**5251103**	**5254103**	-
300	430	180	2,73	1	**5250104**	**5253104**	**5251104**	**5254104**	-
400	530	180	3,95	1	**5250105**	**5253105**	**5251105**	**5254105**	-
500	630	180	5,29	1	**5250106**	**5253106**	**5251106**	**5254106**	-
600	730	180	6,79	1	**5250107**	**5253107**	**5251107**	**5254107**	-

H80

B	DIMENSIONI, mm DIMENSIONS, mm X	Y	PESO WEIGHT Kg	CONFEZIONE PACKAGE pz/pcs	CODICE ZS ZS CODE	CODICE ZC ZC CODE	CODICE VB VB CODE	CODICE VG VG CODE	CODICE INOX S. STEEL CODE
80	210	210	0,79	1	**5280100**	**5283100**	**5281100**	**5284100**	-
100	230	210	0,98	1	**5280101**	**5283101**	**5281101**	**5284101**	**5282102**
150	280	210	1,41	1	**5280102**	**5283102**	**5281102**	**5284102**	**5282103**
200	330	210	1,87	1	**5280103**	**5283103**	**5281103**	**5284103**	**5282104**
300	430	210	2,89	1	**5280104**	**5283104**	**5281104**	**5284104**	**5282105**
400	530	210	4,14	1	**5280105**	**5283105**	**5281105**	**5284105**	**5282106**
500	630	210	5,46	1	**5280106**	**5283106**	**5281106**	**5284106**	**5282107**
600	730	210	7,09	1	**5280107**	**5283107**	**5281107**	**5284107**	-

H100

B	DIMENSIONI, mm DIMENSIONS, mm X	Y	PESO WEIGHT Kg	CONFEZIONE PACKAGE pz/pcs	CODICE ZS ZS CODE	CODICE ZC ZC CODE	CODICE VB VB CODE	CODICE VG VG CODE	CODICE INOX S. STEEL CODE
100	230	230	1,05	1	**5200100**	**5203100**	**5201100**	**5204100**	-
150	280	230	1,50	1	**5200101**	**5203101**	**5201101**	**5204101**	-
200	330	230	1,97	1	**5200102**	**5203102**	**5201102**	**5204102**	-
300	430	230	3,03	1	**5200103**	**5203103**	**5201103**	**5204103**	-
400	530	230	4,29	1	**5200104**	**5203104**	**5201104**	**5204104**	-
500	630	230	5,69	1	**5200105**	**5203105**	**5201105**	**5204105**	-
600	730	230	7,26	1	**5200106**	**5203106**	**5201106**	**5204106**	-

Coperchio curva discesa 90° sghemba DX
Cover for right-hand skew outside bend 90°

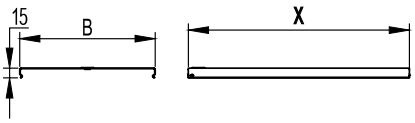

B	DIMENSIONI, mm DIMENSIONS, mm X	PESO WEIGHT Kg	CONFEZIONE PACKAGE pz/pcs	CODICE ZS ZS CODE	CODICE ZC ZC CODE	CODICE INOX S. STEEL CODE
80	210	0,15	1	**5390160**	**5393160**	-
100	230	0,19	1	**5390161**	**5393161**	**5392162**
150	280	0,33	1	**5390162**	**5393162**	**5392163**
200	330	0,49	1	**5390163**	**5393163**	**5392164**
300	430	0,92	1	**5390164**	**5393164**	**5392165**
400	530	1,42	1	**5390165**	**5393165**	**5392166**
500	630	2,08	1	**5390166**	**5393166**	**5392167**
600	730	2,91	1	**5390167**	**5393167**	-

Curva salita 90° sghemba SX
Left-hand skew inside bend 90°

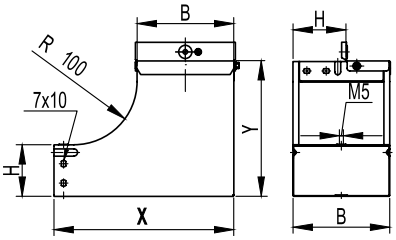

H50

B	DIMENSIONI, mm DIMENSIONS, mm X	Y	PESO WEIGHT Kg	CONFEZIONE PACKAGE pz/pcs	CODICE ZS ZS CODE	CODICE ZC ZC CODE	CODICE VB VB CODE	CODICE VG VG CODE	CODICE INOX S. STEEL CODE
100	230	180	0,95	1	**5250131**	**5253131**	**5251131**	**5254131**	-
150	280	180	1,48	1	**5250132**	**5253132**	**5251132**	**5254132**	-
200	330	180	2,08	1	**5250133**	**5253133**	**5251133**	**5254133**	-
300	430	180	3,51	1	**5250134**	**5253134**	**5251134**	**5254134**	-
400	530	180	5,33	1	**5250135**	**5253135**	**5251135**	**5254135**	-
500	630	180	7,43	1	**5250136**	**5253136**	**5251136**	**5254136**	-
600	730	180	9,85	1	**5250137**	**5253137**	**5251137**	**5254137**	-

H80

B	DIMENSIONI, mm DIMENSIONS, mm X	Y	PESO WEIGHT Kg	CONFEZIONE PACKAGE pz/pcs	CODICE ZS ZS CODE	CODICE ZC ZC CODE	CODICE VB VB CODE	CODICE VG VG CODE	CODICE INOX S. STEEL CODE
80	210	210	0,80	1	**5280130**	**5283130**	**5281130**	**5284130**	-
100	230	210	1,05	1	**5280131**	**5283131**	**5281131**	**5284131**	**5282131**
150	280	210	1,57	1	**5280132**	**5283132**	**5281132**	**5284132**	**5282132**
200	330	210	2,23	1	**5280133**	**5283133**	**5281133**	**5284133**	**5282133**
300	430	210	3,58	1	**5280134**	**5283134**	**5281134**	**5284134**	**5282134**
400	530	210	5,52	1	**5280135**	**5283135**	**5281135**	**5284135**	-
500	630	210	7,66	1	**5280136**	**5283136**	**5281136**	**5284136**	-
600	730	210	9,47	1	**5280137**	**5283137**	**5281137**	**5284137**	-

H100

B	DIMENSIONI, mm DIMENSIONS, mm X	Y	PESO WEIGHT Kg	CONFEZIONE PACKAGE pz/pcs	CODICE ZS ZS CODE	CODICE ZC ZC CODE	CODICE VB VB CODE	CODICE VG VG CODE	CODICE INOX S. STEEL CODE
100	230	230	1,08	1	**5200130**	**5203130**	**5201130**	**5204130**	-
150	280	230	1,71	1	**5200131**	**5203131**	**5201131**	**5204131**	-
200	330	230	2,37	1	**5200132**	**5203132**	**5201132**	**5204132**	-
300	430	230	3,87	1	**5200133**	**5203133**	**5201133**	**5204133**	-
400	530	230	5,67	1	**5200134**	**5203134**	**5201134**	**5204134**	-
500	630	230	7,83	1	**5200135**	**5203135**	**5201135**	**5204135**	-
600	730	230	10,13	1	**5200136**	**5203136**	**5201136**	**5204136**	-

Accessori
Accessories

Curva salita 90° sghemba DX
Right-hand skew inside bend 90°

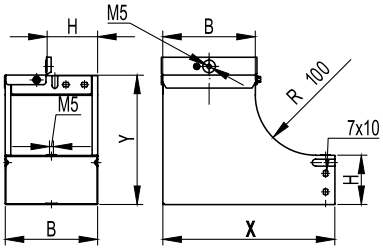

H50

B	DIMENSIONI, mm DIMENSIONS, mm X	Y	PESO WEIGHT Kg	CONFEZIONE PACKAGE pz/pcs	CODICE ZS ZS CODE	CODICE ZC ZC CODE	CODICE VB VB CODE	CODICE VG VG CODE	CODICE INOX S. STEEL CODE
100	230	180	0,95	1	**5250121**	**5250121**	**5251121**	**5254121**	-
150	280	180	1,48	1	**5250122**	**5250122**	**5251122**	**5254122**	-
200	330	180	2,08	1	**5250123**	**5250123**	**5251123**	**5254123**	-
300	430	180	3,51	1	**5250124**	**5250124**	**5251124**	**5254124**	-
400	530	180	5,33	1	**5250125**	**5250125**	**5251125**	**5254125**	-
500	630	180	7,43	1	**5250126**	**5250126**	**5251126**	**5254126**	-
600	730	180	9,85	1	**5250127**	**5250127**	**5251127**	**5254127**	-

H80

B	DIMENSIONI, mm DIMENSIONS, mm X	Y	PESO WEIGHT Kg	CONFEZIONE PACKAGE pz/pcs	CODICE ZS ZS CODE	CODICE ZC ZC CODE	CODICE VB VB CODE	CODICE VG VG CODE	CODICE INOX S. STEEL CODE
80	210	210	0,80	1	**5280120**	**5280120**	**5281120**	**5284120**	-
100	230	210	1,05	1	**5280121**	**5280121**	**5281121**	**5284121**	**5282121**
150	280	210	1,57	1	**5280122**	**5280122**	**5281122**	**5284122**	**5282122**
200	330	210	2,23	1	**5280123**	**5280123**	**5281123**	**5284123**	**5282123**
300	430	210	3,58	1	**5280124**	**5280124**	**5281124**	**5284124**	**5282124**
400	530	210	5,52	1	**5280125**	**5280125**	**5281125**	**5284125**	-
500	630	210	7,66	1	**5280126**	**5280126**	**5281126**	**5284126**	-
600	730	210	9,47	1	**5280127**	**5280127**	**5281127**	**5284127**	-

H100

B	DIMENSIONI, mm DIMENSIONS, mm X	Y	PESO WEIGHT Kg	CONFEZIONE PACKAGE pz/pcs	CODICE ZS ZS CODE	CODICE ZC ZC CODE	CODICE VB VB CODE	CODICE VG VG CODE	CODICE INOX S. STEEL CODE
100	230	230	1,08	1	**5200120**	**5200120**	**5201120**	**5204120**	-
150	280	230	1,71	1	**5200121**	**5200121**	**5201121**	**5204121**	-
200	330	230	2,37	1	**5200122**	**5200122**	**5201122**	**5204122**	-
300	430	230	3,87	1	**5200123**	**5200123**	**5201123**	**5204123**	-
400	530	230	2,19	1	**5200124**	**5200124**	**5201124**	**5204124**	-
500	630	230	3,15	1	**5200125**	**5200125**	**5201125**	**5204125**	-
600	730	230	10,13	1	**5200126**	**5200126**	**5201126**	**5204126**	-

Accessori
Accessories

Derivazione verticale coperchio
Cover-type vertical branch
H 50

DIMENSIONI, mm DIMENSIONS, mm B	B1	PESO WEIGHT Kg	CONFEZIONE PACKAGE pz/pcs	CODICE ZS ZS CODE
100	50	0,36	1	**5250231**
150	50	0,43	1	**5250232**
200	50	0,51	1	**5250233**
200	100	0,66	1	**5250234**
300	50	0,66	1	**5250235**
300	100	0,84	1	**5250236**
300	150	1,02	1	**5250237**

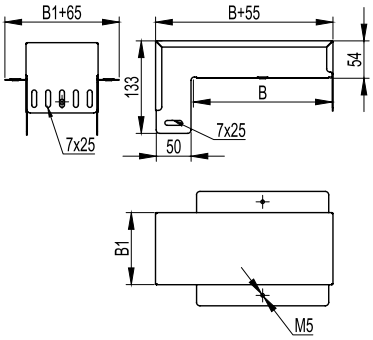

Derivazione piana coperchio
Cover-type horizontal branch

DIMENSIONI, mm DIMENSIONS, mm B	B1	PESO WEIGHT Kg	CONFEZIONE PACKAGE pz/pcs	CODICE ZS ZS CODE
100	100	0,53	1	**5290060**
100	150	0,64	1	**5290061**
100	200	0,77	1	**5290062**
150	200	1,03	1	**5290063**
100	300	0,79	1	**5290064**
150	300	1,28	1	**5290065**
200	300	1,63	1	**5290066**

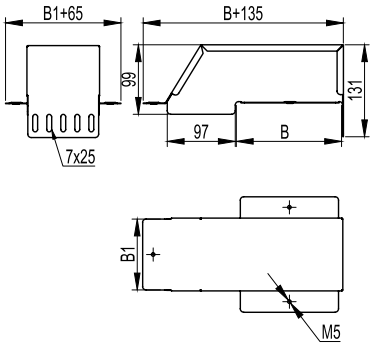

Accessori
Accessories

Raccordo di riduzione di bordo
Height reducer

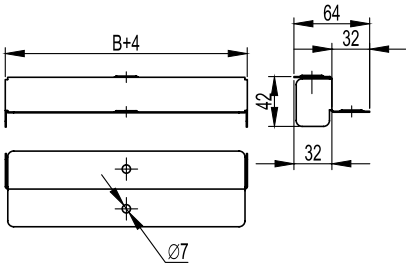

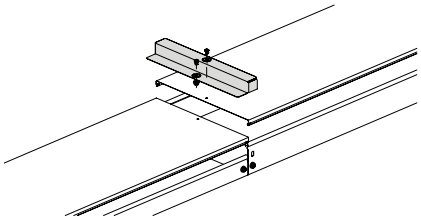

DIMENSIONI, mm DIMENSIONS, mm H	B	PESO WEIGHT Kg	CONFEZIONE PACKAGE pz/pcs	CODICE ZS ZS CODE
80-50	100	0,08	1	**5250221**
	150	0,11	1	**5250222**
	200	0,14	1	**5250223**
	300	0,19	1	**5250224**
	400	0,25	1	**5250225**
	500	0,31	1	**5250226**
100-50	100	0,09	1	**5200621**
	150	0,12	1	**5200622**
	200	0,15	1	**5200623**
	300	0,20	1	**5200624**
	400	0,26	1	**5200625**
	500	0,31	1	**5200626**
100-80	100	0,06	1	**5280621**
	150	0,08	1	**5280622**
	200	0,10	1	**5280623**
	300	0,13	1	**5280624**
	400	0,17	1	**5280625**
	500	0,21	1	**5280626**

Elementi di riduzione
Reduction elements

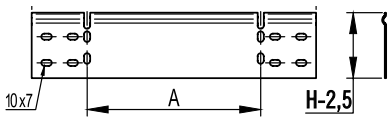

Accessorio progettato per creare riduzioni sia destre che sinistre.

The accessory is designed to form both right-hand and left-hand reductions.

H50

DIMENSIONI, mm DIMENSIONS, mm A	PESO WEIGHT Kg	CONFEZIONE PACKAGE pz/pcs	CODICE ZS ZS CODE	CODICE ZC ZC CODE	CODICE VB CODE ZL
100	0,11	1	**LR5100GZS**	**LR5100HDZ**	**LR5100ZL**
200	0,16	1	**LR5200GZS**	**LR5200HDZ**	**LR5200ZL**
300	0,21	1	**LR5300GZS**	**LR5300HDZ**	**LR5300ZL**
400	0,27	1	**LR5400GZS**	**LR5400HDZ**	**LR5400ZL**

H80

DIMENSIONI, mm DIMENSIONS, mm A	PESO WEIGHT Kg	CONFEZIONE PACKAGE pz/pcs	CODICE ZS ZS CODE	CODICE ZC ZC CODE	CODICE VB CODE ZL
100	0,16	1	**LR8100GZS**	**LR8100HDZ**	**LR8100ZL**
200	0,25	1	**LR8200GZS**	**LR8200HDZ**	**LR8200ZL**
300	0,33	1	**LR8300GZS**	**LR8300HDZ**	**LR8300ZL**
400	0,42	1	**LR8400GZS**	**LR8400HDZ**	**LR8400ZL**

H100

DIMENSIONI, mm DIMENSIONS, mm A	PESO WEIGHT Kg	CONFEZIONE PACKAGE pz/pcs	CODICE ZS ZS CODE	CODICE ZC ZC CODE	CODICE VB CODE ZL
100	0,20	1	**LR1100GZS**	**LR1100HDZ**	**LR1100ZL**
200	0,31	1	**LR1200GZS**	**LR1200HDZ**	**LR1200ZL**
300	0,41	1	**LR1300GZS**	**LR1300HDZ**	**LR1300ZL**
400	0,52	1	**LR1400GZS**	**LR1400HDZ**	**LR1400ZL**

Accessori
Accessories

Flangia di raccordo a quadro
Flange for cabinet connection

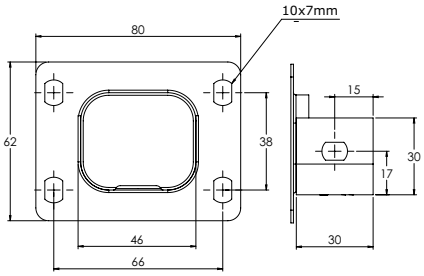

Altezza 50
Height 50

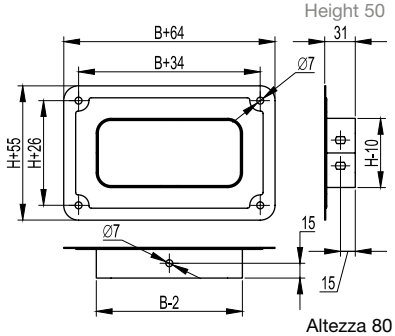

Altezza 80
Height 80

H50

DIMENSIONI, mm DIMENSIONS, mm B	X, mm	Y, mm	PESO WEIGHT Kg	CONFEZIONE PACKAGE pz/pcs	CODICE ZS ZS CODE	CODICE ZC ZC CODE	CODICE VB VB CODE	CODICE VG VG CODE
50	80	60	0,05	1	**5250200**	**5253200**	**5251200**	**5254200**

H80

DIMENSIONI, mm DIMENSIONS, mm B	X, mm	Y, mm	PESO WEIGHT Kg	CONFEZIONE PACKAGE pz/pcs	CODICE ZS ZS CODE	CODICE ZC ZC CODE	CODICE VB VB CODE	CODICE VG VG CODE
80	142	135	0,18	1	**5280300**	**5283300**	**5281300**	**5284300**
100	162	135	0,20	1	**5280301**	**5283301**	**5281301**	**5284301**
150	210	135	0,25	1	**5280302**	**5283302**	**5281302**	**5284302**
200	262	135	0,31	1	**5280303**	**5283303**	**5281303**	**5284303**
300	363	135	0,42	1	**5280304**	**5283304**	**5281304**	**5284304**
400	462	135	0,52	1	**5280305**	**5283305**	**5281305**	**5284305**
500	562	135	0,61	1	**5280306**	**5283306**	**5281306**	**5284306**

Flangia di raccordo
Square coupler

DIMENSIONI, mm DIMENSIONS, mm H	PESO WEIGHT Kg/m	CONFEZIONE PACKAGE pz/pcs	CODICE ZS ZS CODE	CODICE ZC ZC CODE	CODICE VB VB CODE	CODICE VG VG CODE	CODICE INOX S. STEEL CODE
50	0,01	1	**5250210**	**5253210**	**5251210**	**5254210**	-
80	0,03	1	**5280310**	**5283310**	**5281310**	**5284310**	**5282377**
100	0,03	1	**5200190**	**5203190**	**5201190**	**5204190**	-

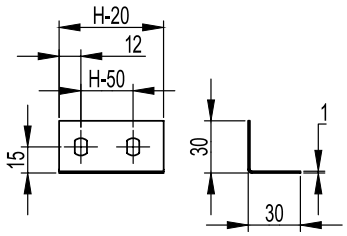

Accessori
Accessories

Testata di chiusura
Stop end

Versione ZS, ZC, VB, VG
Version ZS, ZC, VB, VG

Versione Inox
Version Inox

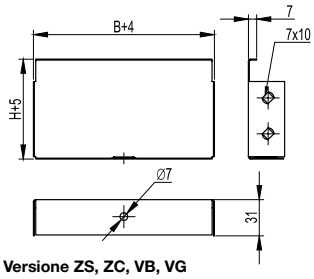

Versione ZS, ZC, VB, VG
Version ZS, ZC, VB, VG

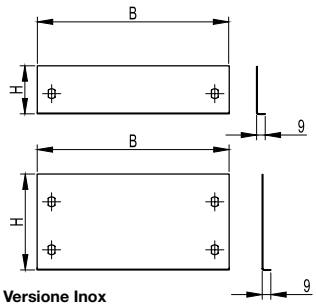

Versione Inox
Version Inox

H50

DIMENSIONI, mm DIMENSIONS, mm B	PESO WEIGHT Kg	CONFEZIONE PACKAGE pz/pcs	CODICE ZS ZS CODE	CODICE ZC ZC CODE	CODICE VB VB CODE	CODICE VG VG CODE	CODICE INOX S. STEEL CODE
50	0,05	1	**5250180**	**5253180**	**5251180**	**5254180**	-

H80

DIMENSIONI, mm DIMENSIONS, mm B	PESO WEIGHT Kg	CONFEZIONE PACKAGE pz/pcs	CODICE ZS ZS CODE	CODICE ZC ZC CODE	CODICE VB VB CODE	CODICE VG VG CODE	CODICE INOX S. STEEL CODE
80	0,08	1	**5280180**	**5283180**	**5281180**	**5284180**	-
100	0,10	1	**5280181**	**5283181**	**5281181**	**5284181**	**5282371**
150	0,13	1	**5280182**	**5283182**	**5281182**	**5284182**	**5282372**
200	0,17	1	**5280183**	**5283183**	**5281183**	**5284183**	**5282373**
300	0,24	1	**5280184**	**5283184**	**5281184**	**5284184**	**5282374**
400	0,31	1	**5280185**	**5283185**	**5281185**	**5284185**	**5282375**
500	0,38	1	**5280186**	**5283186**	**5281186**	**5284186**	**5282376**
600	0,43	1	**5280187**	**5283187**	**5281187**	**5284187**	-

Testata di chiusura
Stop end

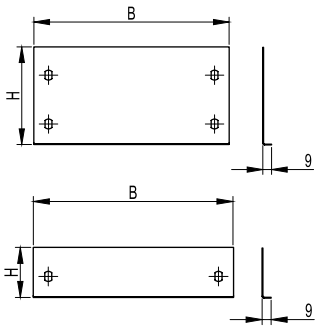

H50

DIMENSIONI, mm DIMENSIONS.,mm B	PESO WEIGHT Kg	CONFEZIONE PACKAGE pz/pcs	CODICE ZS ZS CODE	CODICE ZC ZC CODE	CODICE VB VB CODE	CODICE VG VG CODE
100	0,09	1	**5250300**	**5253300**	**5251300**	**5254300**
150	0,10	1	**5250301**	**5253301**	**5251301**	**5254301**
200	0,12	1	**5250302**	**5253302**	**5251302**	**5254302**
300	0,16	1	**5250303**	**5253303**	**5251303**	**5254303**
400	0,19	1	**5250304**	**5253304**	**5251304**	**5254304**
500	0,23	1	**5250305**	**5253305**	**5251305**	**5254305**
600	0,26	1	**5250306**	**5253306**	**5251306**	**5254306**

H100

DIMENSIONI, mm DIMENSIONS.,mm B	PESO WEIGHT Kg	CONFEZIONE PACKAGE pz/pcs	CODICE ZS ZS CODE	CODICE ZC ZC CODE	CODICE VB VB CODE	CODICE VG VG CODE
100	0,16	1	**5200270**	**5203270**	**5201270**	**5204270**
150	0,19	1	**5200271**	**5203271**	**5201271**	**5204271**
200	0,23	1	**5200272**	**5203272**	**5201272**	**5204272**
300	0,29	1	**5200273**	**5203273**	**5201273**	**5204273**
400	0,35	1	**5200274**	**5203274**	**5201274**	**5204274**
500	0,42	1	**5200275**	**5203275**	**5201275**	**5204275**
600	0,47	1	**5200276**	**5203276**	**5201276**	**5204276**

Accessori
Accessories

Giunto lineare
Flat coupler

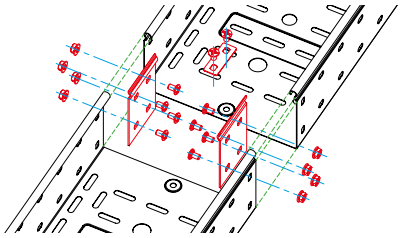

Da utilizzare esclusivaente per le giunzioni del canale e degli accessori in mancanza di incastro "maschio- femmina"

Purposed for tray coupling when “male-female” snap-on joint is not available

DIMENSIONI, mm DIMENSIONS, mm H	PESO WEIGHT Kg	CONFEZIONE PACKAGE pz/pcs	CODICE ZS ZS CODE	CODICE ZC ZC CODE	CODICE VB VB CODE	CODICE VG VG CODE	CODICE INOX S. STEEL CODE
50	0,02	100*	**5250190**	**5253190**	**5251190**	**5254190**	-
80	0,03	100*	**5280290**	**5283290**	**5281290**	**5284290**	**5282290**
100	0,04	100*	**5200180**	**5203180**	**5201180**	**5204180**	-

*Confezione per il solo materiale zincato Sendzimir
*Delivery in packs is provided only for Sendzimir galvanized products

Giunto a snodo orizzontale
Horizontal bendable coupler

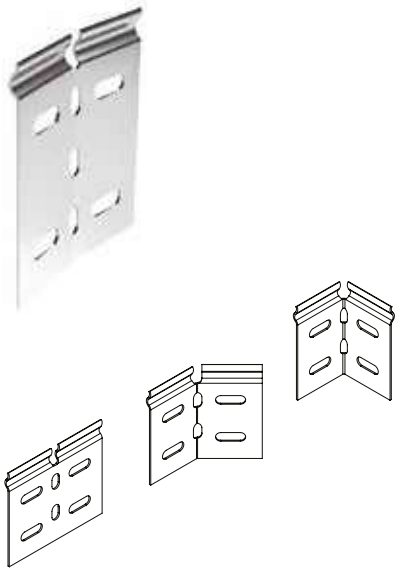

DIMENSIONI, mm DIMENSIONS, mm H	PESO WEIGHT Kg	CONFEZIONE PACKAGE pz/pcs	CODICE ZS ZS CODE	CODICE ZC ZC CODE	CODICE VB VB CODE	CODICE VG VG CODE	CODICE INOX S. STEEL CODE
50	0,02	10	**5250292**	**5253292**	**5251292**	**5254292**	-
80	0,04	10	**5280292**	**5283292**	**5281292**	**5284292**	**5282292**
100	0,05	10	**5200182**	**5203182**	**5201182**	**5204182**	-

Accessori
Accessories

Giunto a snodo verticale
Vertical adjustable coupler

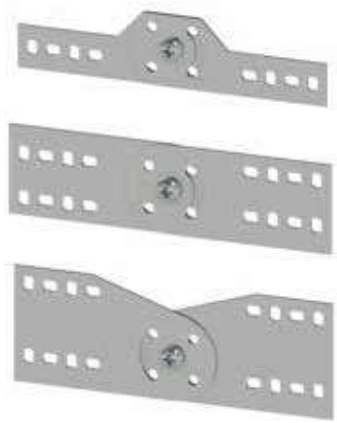

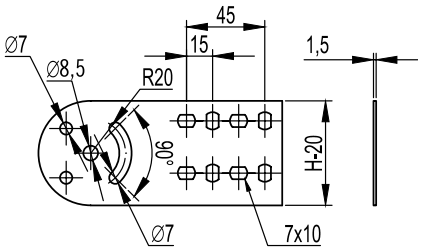

Il kit, composto da due giunti, consente di effettuare variazioni di quota e/o curve salita/discesa.

The kit composed of two couplers allows making level variations and/or inside/outside bends.

DIMENSIONI, mm DIMENSIONS, mm H	PESO WEIGHT Kg	CONFEZIONE PACKAGE pz/pcs	CODICE ZS ZS CODE	CODICE ZC ZC CODE	CODICE VB VB CODE	CODICE VG VG CODE	CODICE INOX S. STEEL CODE
50	0,24	2	**5250211**	**5253211**	**5251211**	**5254211**	**5252211**
80	0,18	2	**5280291**	**5283291**	**5281291**	**5284291**	**5282291**
100	0,22	2	**5200181**	**5203181**	**5201181**	**5204181**	**5202181**

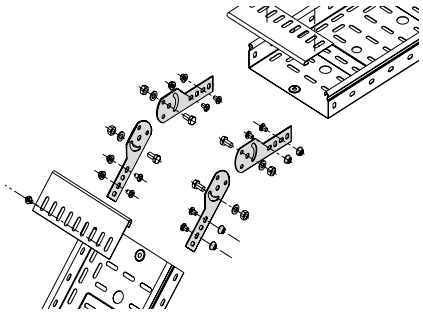

Coprigiunto per base
Splice plate for base

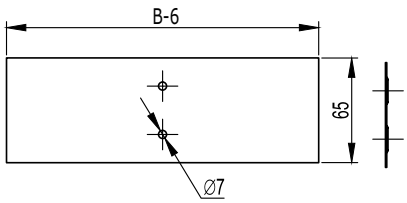

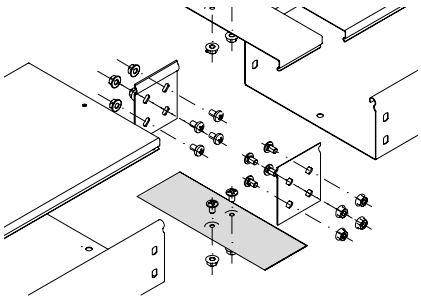

DIMENSIONI, mm DIMENSIONS, mm H	B	PESO WEIGHT Kg/m	CONFEZIONE PACKAGE pz/pcs	CODICE ZS ZS CODE	CODICE ZC ZC CODE	CODICE VB VB CODE	CODICE VG VG CODE	CODICE INOX S. STEEL CODE
50 80 100	50	0,02	1	**5290010**	**5293010**	**5291010**	**5294010**	-
	80	0,03	1	**5290011**	**5293011**	**5291011**	**5294011**	-
	100	0,04	1	**5290012**	**5293012**	**5291012**	**5294012**	**5292012**
	150	0,06	1	**5290013**	**5293013**	**5291013**	**5294013**	**5292013**
	200	0,08	1	**5290014**	**5293014**	**5291014**	**5294014**	**5292014**
	300	0,12	1	**5290015**	**5293015**	**5291015**	**5294015**	**5292015**
	400	0,16	1	**5290016**	**5293016**	**5291016**	**5294016**	-
	500	0,20	1	**5290017**	**5293017**	**5291017**	**5294017**	-

Accessori
Accessories

Coprigiunto per coperchio
Splice plate for cover

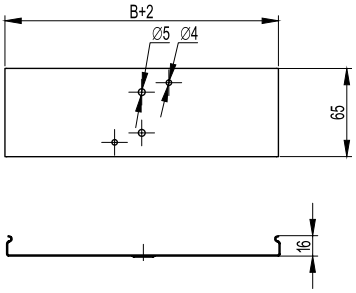

80DIMENSIONI, mm D1IMENSIONS, mm H	B	PESO WEIGHT Kg	CONFEZIONE PACKAGE pz/pcs	CODICE ZS ZS CODE	CODICE ZC ZC CODE	CODICE VB VB CODE	CODICE VG VG CODE	CODICE INOX S. STEEL CODE
50 80 100	50	0,04	1	**5290000**	**5293000**	**5291000**	**5294000**	-
	80	0,05	1	**5290001**	**5293001**	**5291001**	**5294001**	-
	100	0,06	1	**5290002**	**5293002**	**5291002**	**5294002**	**5292002**
	150	0,08	1	**5290003**	**5293003**	**5291003**	**5294003**	**5292003**
	200	0,10	1	**5290004**	**5293004**	**5291004**	**5294004**	**5292004**
	300	0,14	1	**5290005**	**5293005**	**5291005**	**5294005**	**5292005**
	400	0,18	1	**5290006**	**5293006**	**5291006**	**5294006**	-
	500	0,22	1	**5290007**	**5293007**	**5291007**	**5294007**	-

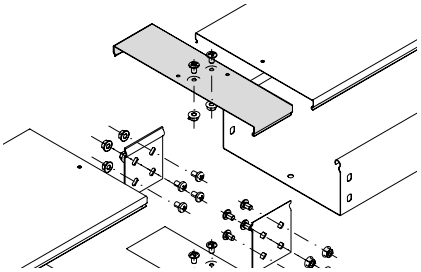

Ribordo di protezione
Protection plate

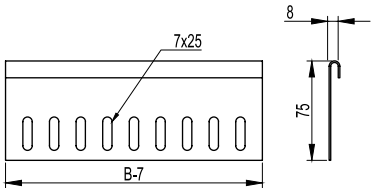

DIMENSIONI, mm DIMENSIONS, mm H	B	X, mm	PESO WEIGHT Kg	CONFEZIONE PACKAGE pz/pcs	CODICE ZS ZS CODE
50 80 100	100	90	0,07	32	**5290020**
	150	90	0,11	16	**5290021**
	200	90	0,15	16	**5290022**
	250	90	0,19	10	**5290023**
	300	90	0,22	10	**5290024**
	400		*	*	*
	500		**	**	**

* - Realizzata con due da 200 mm
** - Realizzata con una da 200 mm + una da 300 mm
* - Composed of two 200 mm plates
** - Composed of one 200 mm and one 300 mm plate

Accessori
Accessories

Piastra scatola derivazione verticale
Vertical junction box mounting plate

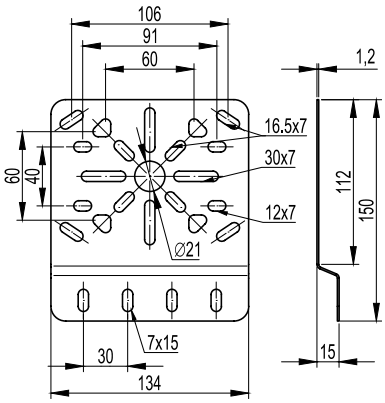

Progettato per il montaggio verticale delle scatole di derivazione.
Per l'installazione è possibile utilizzare i fori già presenti sulla piastra oppure crearne di nuovi in base alle diverse esigenze.
Dimensioni piastra: 134 (L) x 150 (H) mm.
Acciaio spessore 1,2 mm.

It is purposed for vertical mounting of junction boxes.
It is possible to use the standard holes of the plate for installation or to make new ones in case of different requirements.
Plate dimensions: 134 (L) x 150 (H) mm.
Steel thickness: 1.2 mm.

DIMENSIONI, mm DIMENSIONS, mm H	PESO WEIGHT Kg/m	CONFEZIONE PACKAGE pz/pcs	CODICE ZS ZS CODE	CODICE ZC ZC CODE	CODICE INOX S. STEEL CODE
50 80 100	0,195	25	**LP3000GZS**	**LP3000HDZ**	**LP3000IX4**

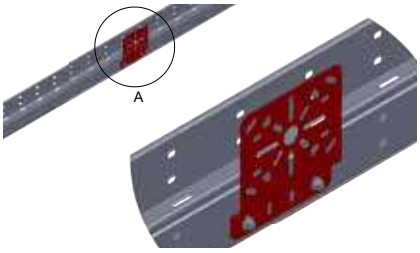

Piastrina di messa a terra
Earthing plate

DIMENSIONI, mm DIMENSIONS, mm L	H	PESO WEIGHT Kg/m	CONFEZIONE PACKAGE pz/pcs	RAME COPPER
18	50 80 100	0,008	100	**5299001**

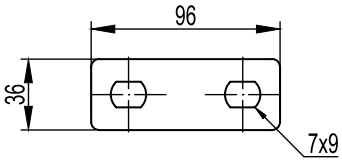

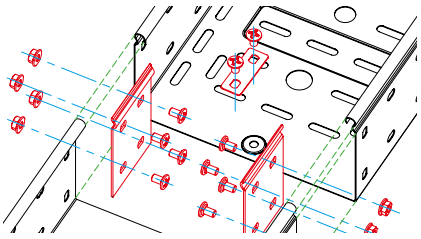

Piastrina fissacavi
Cable fastening plate

DIMENSIONI, mm DIMENSIONS, mm L	H	PESO WEIGHT Kg/m	CONFEZIONE PACKAGE pz/pcs	RAME COPPER
48	50 80 100	0,012	1 (5 pezzi)	**5290101**

Accessori
Accessories

Traversino di contenimento
Cable retaining bar
H 50 80 100

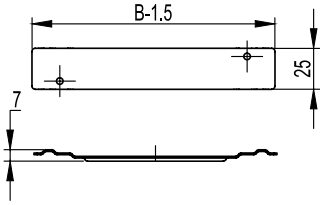

DIMENSIONI, mm DIMENSIONS, mm H	B	PESO WEIGHT Kg	CONFEZIONE PACKAGE pz/pcs	CODICE ZS CODICE ZS
50 80 100	80	0,08	100	**5290030**
	100	0,017	100	**5290031**
	150	0,026	100	**5290032**
	200	0,036	50	**5290033**
	300	0,056	50	**5290034**

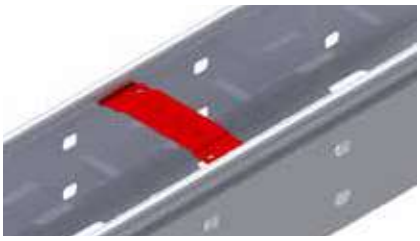

Fascia IP44
IP44 protection band

La fascia IP44 è fornita completa di gomma espansa autorestinguente, adatta a resistere agli agenti atmosferici, chimici e a temperature da -45°C a +120°C. Si monta a scatto sopra ogni giunzione ma in precedenza devono essere montati i coprigiunti per base in corrispodenza delle sole giunzioni tra estremità maschio-maschio. Nel caso di canalizzazioni già installate con grado di protezione IP40 si può aumentare fino a IP44 con la sola aggiunta di fasce e guarnizioni autoadesive.

The IP44 band is complete with a seal of expanded rubber resistant to atmospheric and chemical agents and to temperatures ranging from from -45°C to +120°C. It is to be click-mounted on every joint, but the base splice plates must be fitted in the same way as the joints between the male and male ends.
In the case of IP40 cable trays already in use, it is possible to increase the protection degree up to IP44 just by adding the protective bands and applying adhesive seals.

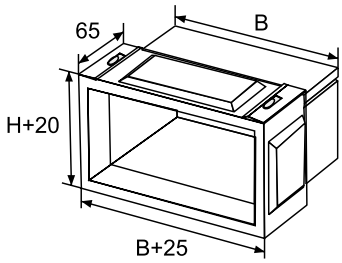

H50

DIMENSIONI, mm DIMENSIONS, mm B	PESO WEIGHT Kg	CONFEZIONE PACKAGE pz/pcs	CODICE ZS CODICE ZS	CODICE ZC CODICE ZC	CODICE VB CODICE VB	CODICE VG CODICE VG	CODICE INOX S. STEEL CODE
50	0,17	1	**5250310**	**5253310**	**5251310**	**5254310**	-

H80

DIMENSIONI, mm DIMENSIONS, mm B	PESO WEIGHT Kg	CONFEZIONE PACKAGE pz/pcs	CODICE ZS CODICE ZS	CODICE ZC CODICE ZC	CODICE VB CODICE VB	CODICE VG CODICE VG	CODICE INOX S. STEEL CODE
80	0,23	1	**5280330**	**5283330**	**5281330**	**5284330**	-
100	0,25	1	**5280331**	**5283331**	**5281331**	**5284331**	**5282381**
150	1,82	1	**5280332**	**5283332**	**5281332**	**5284332**	**5282382**
200	0,35	1	**5280333**	**5283333**	**5281333**	**5284333**	**5282383**
300	0,45	1	**5280334**	**5283334**	**5281334**	**5284334**	**5282384**
400	0,80	1	**5280335**	**5283335**	**5281335**	**5284335**	-
500	0,95	1	**5280336**	**5283336**	**5281336**	**5284336**	-

H100

DIMENSIONI, mm DIMENSIONS, mm B	PESO WEIGHT Kg	CONFEZIONE PACKAGE pz/pcs	CODICE ZS CODICE ZS	CODICE ZC CODICE ZC	CODICE VB CODICE VB	CODICE VG CODICE VG	CODICE INOX S. STEEL CODE
100	0,27	1	**5200331**	**5203331**	**5201331**	**5204331**	-
150	1,84	1	**5200332**	**5203332**	**5201332**	**5204332**	-
200	0,37	1	**5200333**	**5203333**	**5201333**	**5204333**	-
300	0,47	1	**5200334**	**5203334**	**5201334**	**5204334**	-
400	0,82	1	**5200335**	**5203335**	**5201335**	**5204335**	-
500	0,97	1	**5200336**	**5203336**	**5201336**	**5204336**	-

Sistema per bordo macchina
Electrical equipment of machines

DKC

Sistema per il bordo macchina
Electrical equipment of machines

Caratteristiche e vantaggi

Coperchi calpestabili in alluminio 3+2 mm
Walkable aluminum covers 3+2 mm

Il sistema per bordo macchina è composto da coperchi calpestabili in alluminio mandorlato 3+2 mm. Adati per l'impiego in ambienti interni ed esterni, sono stati studiati per la protezione della distribuzione di connessioni in aree soggette ad attraversamento pedonale.
Per rispondere alle diverse esigenze, i coperchi calpestabili possono essere utilizzati con canali chiusi o con passarelle forate che garantiscono una maggiore aerazione.

I coperchi, di semplice installazione, sono ancorati alle basi tramite chiusure a quarto di giro.
Il sistema calpestabile è adatto per la protezione e la posa in sicurezza di cavi e di tubi flessibili in tutti i settori dell'installazione elettrica: dal cablaggio epr corrente a bassa tensione a linee dati e reti di telecomunicazione.

Gli accessori che completano la gamma permettono di realizzare un sistema adattabile a ogni richiesta.

The system for electrical equipment of machines includes walkable covers made of 3+2 mm aluminum checker plate. They are suitable for both internal and external environments and have been designed for crosswalk areas.
In order to satisfy various requirements, walkable covers can be used with solid or perforated cable trays ensuring a major ventilation.

The covers are easy to install and anchored to the bases by means of quarter turn fasteners.
The walkable system is suitable for protection and safe laying of cables and flexible pipes in all the types of electrical installations: from low voltage power cabling up to data and network lines.

The accessories that complete the product range allow to realize a system adaptable to every request.

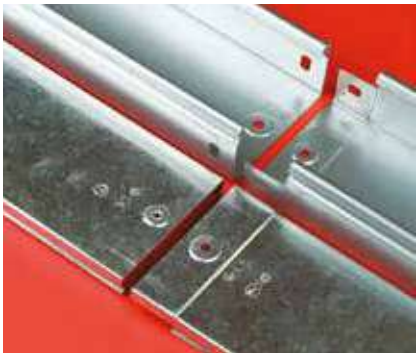

Canali ed accessori 50x50
50x50 trays and accessories

Il sistema per il bordo macchina offerto da DKC è composto da canali metallici H50 e da una vasta gamma di accessori di dimensioni ridotte (50x50) adatte alla protezione e alla posa in sicurezza dei cavi.

Tutti gli accessori sono caratterizzati da coperchi con speciali alette che garantiscono un accoppiamento con la base stabile e sicuro. La sagomatura è stata studiata per garantire la posa dei cavi senza alcun rischio di danneggiamento.

Disponibili di versione Sendzimir, verniciato blu e grigio RAL 7035

The system for electrical equipment of machines by DKC includes H50 metal cable trays and a wide range of accessories of reduced dimensions (50x50) suitable for protection and safe cable laying.

All the accessories are characterized by covers with special wings that ensure a stable and reliable coupling with the base. Their shape has been designed to guarantee the laying of the cables without any risk of damage.

Available finishes are Sendzimir, painted blue and painted RAL 7035 grey.

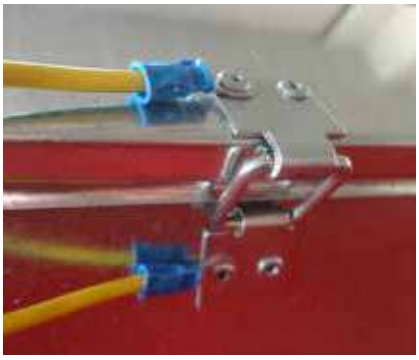

Canali e passerelle con coperchio incernierato
Trays with hinged covers

Il sistema per il bordo macchina si completa con canali e passerelle con coperchio incernierato. I coperchi sono assemblati alle basi tramite cerniere e trecce di collegamento equipotenziale. Disponibili in acciaio zincato Sendzimir, soddisfano un grado di protezione IP20 per le passerelle forate e IP40 per i canali chiusi.

The system for electrical equipment of machines is complete with trays provided with hinged covers. The covers are mounted to the bases by means of hinges and braids for an equipotential connection. Available in Sendzimir galvanized steel, the trays meet an IP20 degree of protection for perforated walkways and IP40 for closed channels.

Sistema calpestabile antiscivolo
Walk-resistant anti-slip system

Elementi rettilinei chiusi 15/10
Solid straight elements 15/10
H 80

DIMENSIONI, mm DIMENSIONS, mm L	B	PESO WEIGHT Kg/m	CONFEZIONE PACKAGE mt	CODICE ZS ZS CODE	CODICE ZC ZC CODE
2000	100	3,36	4	**5080682**	**5083682**
	150	3,96	4	**5080683**	**5083683**
	200	4,56	4	**5080684**	**5083684**
	300	5,76	4	**5080685**	**5083685**
	400	6,95	4	**5080686**	**5083686**

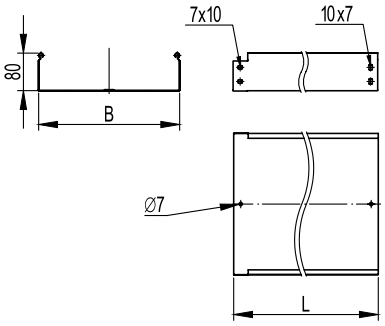

Coperchio per elemento rettilineo calpestabile
Walkable cover for straight elements

Il coperchio per elemento rettilineo del sistema calpestabile antiscivolo è prodotto in alluminio mandorlato 3 + 2 mm.
Da utilizzare con elementi rettilinei della serie C5 Combitech.
Completo di chiavette.

Covers for straight elements of the walkable anti-slip system are manufactured out of 3+2 mm aluminum checker plate.
To be used with C5 Combitech straight elements.
Complete with mounting pins.

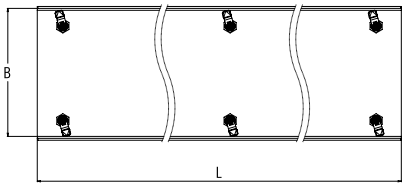

DIMENSIONI, mm DIMENSIONS, mm L	B	PESO WEIGHT Kg/m	CONFEZIONE PACKAGE	CODICE AL CODE AL
2000	100	1,35	2	**5196512**
	150	1,80	2	**5196513**
	200	2,25	2	**5196514**
	300	3,15	2	**5196515**
	400	4,10	2	**5196516**

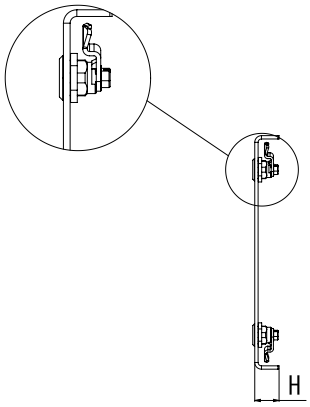

Sistema calpestabile antiscivolo
Walk-resistant anti-slip system

Coperchio con curva piana 45° calpestabile
Walkable cover for horizontal bend 45°

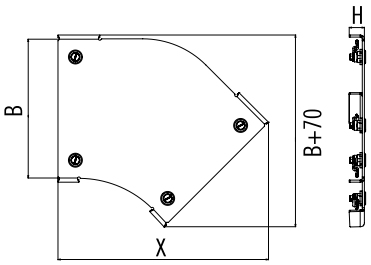

Il coperchio per curva piana 45° del sistema calpestabile antiscivolo è prodotto in alluminio mandorlato 3+2 mm.
Da utilizzare con accessori della serie C5 Combitech. Completo di chiavette.

Covers for horizontal 45° bends of the walkable anti-slip system are manufactured out of 3+2 mm aluminum checker plate.
To be used with C5 Combitech accessories. Complete with mounting pins.

DIMENSIONI, mm DIMENSIONS, mm B	X, mm	PESO WEIGHT Kg/m	CONFEZIONE PACKAGE pz/pcs	CODICE AL CODE AL
100	230	0,20	1	**5396502**
150	270	0,36	1	**5396503**
200	300	0,50	1	**5396504**
300	370	0,59	1	**5396505**
400	440	1,29	1	**5396506**

Coperchio con curva piana 90° calpestabile
Walkable cover for horizontal bend 90°

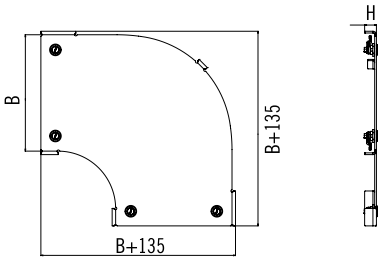

Il coperchio con curva piana 90° del sistema calpestabile antiscivolo è prodotto in alluminio mandorlato 3+2 mm.
Da utilizzare con accessori della serie C5 Combitech. Completo di chiavette.

Covers for horizontal bends 90° of the walkable anti-slip system are manufactured out of 3+2 mm aluminum checker plate.
To be used with C5 Combitech accessories. Complete with mounting pins.

DIMENSIONI, mm DIMENSIONS, mm B	PESO WEIGHT Kg/m	CONFEZIONE PACKAGE pz/pcs	CODICE AL CODE AL
100	0,30	1	**5396512**
150	0,54	1	**5396513**
200	0,79	1	**5396514**
300	1,49	1	**5396515**
400	2,35	1	**5396516**

Sistema calpestabile antiscivolo
Walk-resistant anti-slip system

Coperchio per derivazione a T calpestabile
Walkable cover for horizontal tee

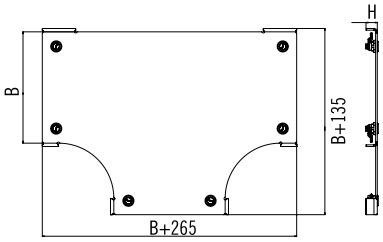

Il coperchio per derivazione a T del sistema calpestabile antiscivolo è prodotto in alluminio mandorlato 3+2 mm.
Da utilizzare con accessori della serie C5 Combitech. Completo di chiavette.

Covers for horizontal tees of the walkable anti-slip system are manufactured of 3+2 mm aluminum checker plate.
To be used with C5 Combitech accessories.
Complete with mounting pins.

DIMENSIONI, mm DIMENSIONS, mm B	PESO WEIGHT Kg/m	CONFEZIONE PACKAGE pz/pcs	CODICE AL CODE AL
100	0,50	1	**5396522**
150	0,81	1	**5396523**
200	1,12	1	**5396524**
300	1,92	1	**5396525**
400	2,91	1	**5396526**

Coperchio per derivazione a croce calpestabile
Walkable cover for horizontal cross

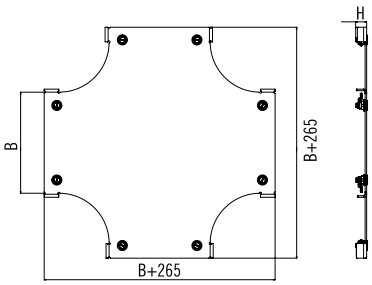

Il coperchio per derivazione a croce del sistema calpestabile antiscivolo è prodotto in alluminio mandorlato 3+2 mm.
Da utilizzare con accessori della serie C5 Combitech. Completo di chiavette.

Covers for horizontal crosses of the walkable anti-slip system are manufactured out of 3+2 mm aluminum checker plate.
To be used with C5 Combitech accessories.
Complete with mounting pins.

DIMENSIONI, mm DIMENSIONS, mm B	PESO WEIGHT Kg/m	CONFEZIONE PACKAGE pz/pcs	CODICE AL CODE AL
100	0,67	1	**5396542**
150	1,00	1	**5396543**
200	1,44	1	**5396544**
300	2,31	1	**5396545**
400	3,41	1	**5396546**

Sistema calpestabile antiscivolo
Walk-resistant anti-slip system

Coperchio per riduzione centrale calpestabile
Walkable cover for straight reducer

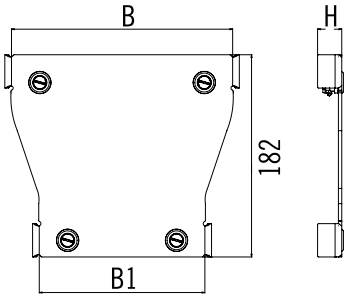

Il coperchio per riduzione centrale del sistema calpestabile antiscivolo è prodotto in alluminio mandorlato 3+2 mm.
Da utilizzare con accessori della serie C5 Combitech. Completo di chiavette.

Covers for horizontal crosses of the walkable anti-slip system are manufactured out of 3+2 mm aluminum checker plate.
To be used with C5 Combitech accessories. Complete with mounting pins.

DIMENSIONI, mm DIMENSIONS, mm B	B1	PESO WEIGHT Kg/m	CONFEZIONE PACKAGE pz/pcs	CODICE AL CODE AL
150	100	0,22	1	**5396552**
200	150	0,30	1	**5396555**
300	200	0,40	1	**5396559**
400	300	0,55	1	**5396561**

Scivolo calpestabile
Walkable ramp

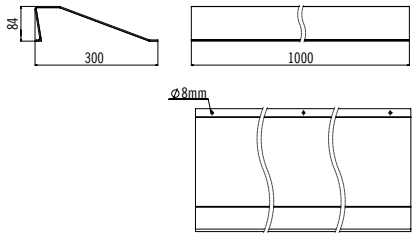

Lo scivolo calpestabile è prodotto in alluminio mandorlato 3+2 mm.

Walkable ramps are manufactured of 3+2 mm aluminum checker plate.

DIMENSIONI, mm DIMENSIONS, mm L	PESO WEIGHT Kg/m	CONFEZIONE PACKAGE pz/pcs	CODICE AL CODE AL
1000	3,28	1	**5196595**

Chiavetta
Connection pin

CONFEZIONE PACKAGE pz/pcs	CODICE CODE
1	**7290400**

Canale incernierato
Hinged cable tray

Canale forato con coperchio incernierato
Perforated cable tray with hinged cover

Il sistema incernierato è composto da un elemento rettilineo ed un coperchio della serie C5 standard assemblato con due cerniere ed una treccia in rame per il collegamento equipotenziale.

The hinged system is composed of a standard C5 straight section, two hinges and a copper braid for an equipotential connection.

H80

DIMENSIONI, mm DIMENSIONS, mm L	B	PESO WEIGHT Kg/m	CONFEZIONE PACKAGE mt	CODICE ZS ZS CODE
3000	80	2,16	3	**5480000**
	100	2,35	3	**5480001**
	150	2,77	3	**5480002**
	200	3,62	3	**5480003**
	300	5,04	3	**5480004**
	400	8,10	3	**5480005**
	500	9,11	3	**5480006**

H100

DIMENSIONI, mm DIMENSIONS, mm L	B	PESO WEIGHT Kg/m	CONFEZIONE PACKAGE mt	CODICE ZS ZS CODE
3000	100	2,58	3	**5400000**
	150	3,07	3	**5400001**
	200	3,88	3	**5400002**
	300	5,32	3	**5400003**
	400	8,03	3	**5400004**
	500	9,99	3	**5400005**

Coperchi senza terra
Non-earthed covers

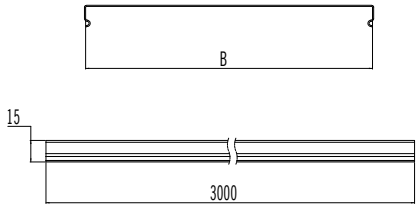

DIMENSIONI, mm DIMENSIONS, mm L	B	PESO WEIGHT Kg/m	CONFEZIONE PACKAGE mt	CODICE ZS ZS CODE	CODICE ZC ZC CODE
3000	80	0,54	6	**5190041**	5193041*
	100	0,63	6	**5190042**	5193042*
	150	0,87	6	**5190043**	5193043*
	200	1,11	6	**5190044**	5193044*
	300	1,59	6	**5190045**	5193045*
	400	2,77	6	**5190046**	5193046*
	500	3,41	6	**5190047**	5193047*

A richiesta / On request

Canale incernierato
Hinged cable tray

Canale chiuso con coperchio incernierato
Solid cable tray with hinged cover

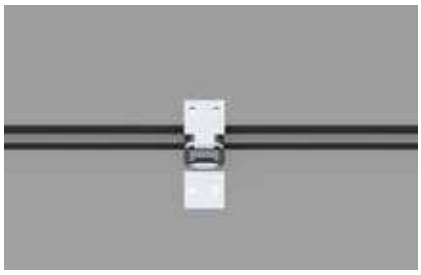

Il sistema incernierato è composto da un elemento rettilineo ed un coperchio della serie C5 standard assemblato con due cerniere ed una treccia in rame per il collegamento eqipotenziale.

The hinged system is composed of a standard C5 straight section, two hinges and a copper braid for an equipotential connection.

H80

DIMENSIONI, mm DIMENSIONS, mm L	B	PESO WEIGHT Kg/m	CONFEZIONE PACKAGE mt	CODICE ZS ZS CODE
3000	80	2,22	3	**5480080**
	100	2,43	3	**5480081**
	150	2,95	3	**5480082**
	200	3,77	3	**5480083**
	300	5,28	3	**5480084**
	400	8,07	3	**5480085**
	500	9,59	3	**5480086**

H100

DIMENSIONI, mm DIMENSIONS, mm L	B	PESO WEIGHT Kg/m	CONFEZIONE PACKAGE mt	CODICE ZS ZS CODE
3000	100	2,65	3	**5400040**
	150	3,17	3	**5400041**
	200	4,03	3	**5400042**
	300	5,57	3	**5400043**
	400	8,42	3	**5400044**
	500	9,94	3	**5400045**

Kit cerniera
Hinge kit

Il kit è composto da 10 cerniere e 5 trecce per messa a terra.

The kit includes 10 hinges and 5 earthing braids.

PESO WEIGHT Kg/pz	CONFEZIONE PACKAGE pz/pcs	CODICE AL CODE AL
0,16	10 cerniere + 5 trecce 10 zippers + 5 braids	**5490115**

Bordo macchina
Edge machine

Elementi rettilinei chiusi
Solid straight elements
H 50

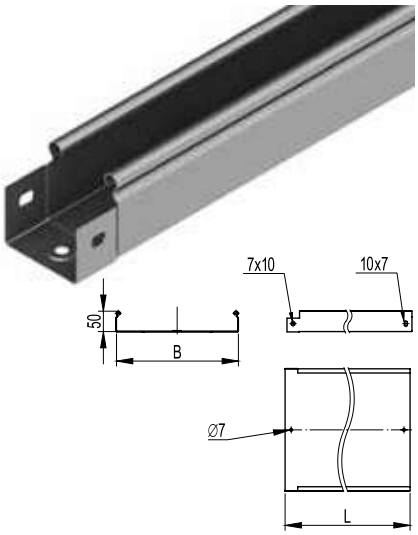

Questi elementi soddisfano il grado di protezione IP40 solo se muniti di coperchio e IP44 solo se muniti di fascia IP44.

These elements meet the IP40 protection degree only if complete with covers and to IP44 protection degree only if complete with IP44 bands

DIMENSIONI, mm DIMENSIONS, mm L	B	PESO WEIGHT Kg/m	CONFEZIONE PACKAGE mt	CODICE ZS ZS CODE	CODICE VB VB CODE	CODICE VG VG CODE
2000	50	0,84	16	**5050040**	**5051040**	**5054040**
3000		0,84	24	**5050340**	**5051340**	**5054340**

Coperchi con terra
Covers with earthing

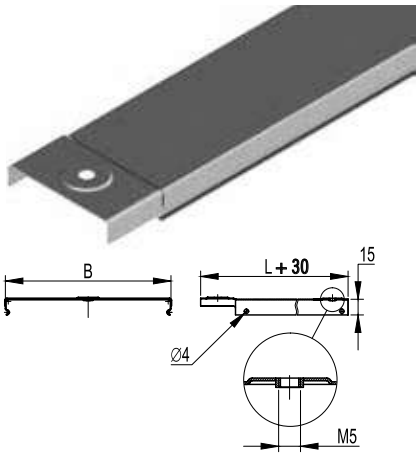

DIMENSIONI,mm DIMENSIONS, mm L	B	PESO WEIGHT Kg/m	CONFEZIONE PACKAGE mt	CODICE ZS ZS CODE	CODICE VB VB CODE	CODICE VG VG CODE
2000	50	0,40	24	**5190000**	**5191000**	**5194000**
3000		0,40	36	**5190300**	**5191300**	**5194300**

Curva piana 90°
Horizontal bend 90°
H 50

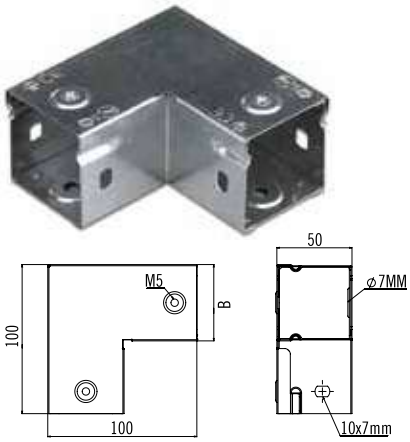

DIMENSIONI, mm DIMENSIONS, mm H	B	PESO WEIGHT Kg	FINITURA TRIM	CODICE CODE
50	50	0,23	ZS	**5250019**
		0,23	VB	**5251019**
		0,23	VG	**5254019**

Bordo macchina
Edge machine

Curva salita 90°
Inside bend 90°
H 50

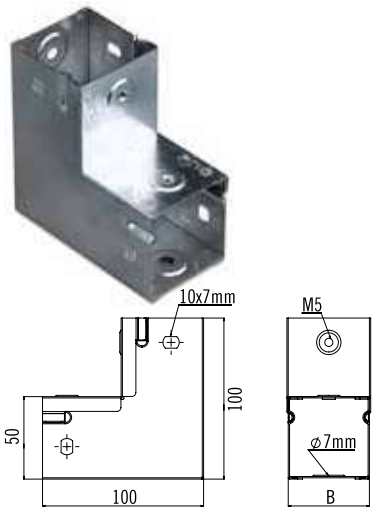

DIMENSIONI, mm DIMENSIONS, mm B	PESO WEIGHT Kg	FINITURA TRIM	CODICE CODE
50	0,22	ZS	**5250069**
	0,22	VB	**5251069**
	0,22	VG	**5254069**

Curva discesa 90°
Outside bend 90°
H 50

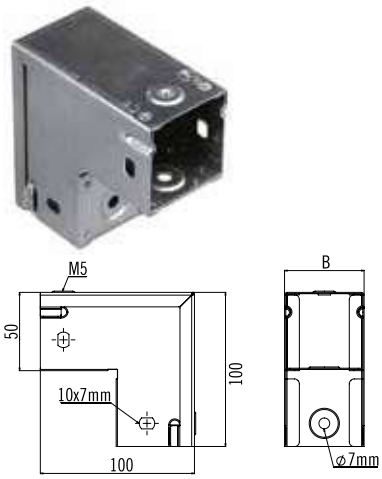

DIMENSIONI, mm DIMENSIONS, mm B	PESO WEIGHT Kg/m	FINITURA TRIM	CODICE CODE
50	0,25	ZS	**5250089**
	0,25	VB	**5251089**
	0,25	VG	**5254089**

Curva discesa 90°
Outside bend 90°
H 50

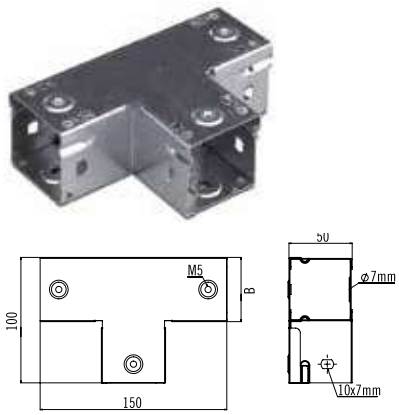

DIMENSIONI, mm DIMENSIONS, mm B	PESO WEIGHT Kg	FINITURA TRIM	CODICE CODE
50	0,28	ZS	**5250029**
	0,28	VB	**5251029**
	0,28	VG	**5254029**

Bordo macchina
Edge machine

Derivazione piana a croce
Horizontal cross
H 50

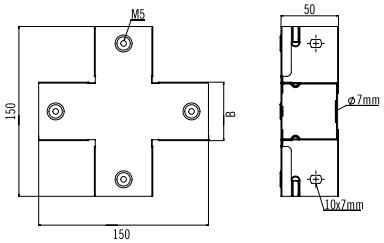

DIMENSIONI, mm DIMENSIONS, mm B	PESO WEIGHT Kg	FINITURA TRIM	CODICE CODE
50	0,40	ZS	**5250049**
	0,40	VB	**5251049**
	0,40	VG	**5254049**

Inversione di piano SX
Left-hand plane inverter
H 50

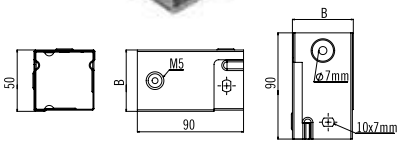

DIMENSIONI, mm DIMENSIONS, mm B	PESO WEIGHT Kg	FINITURA TRIM	CODICE CODE
50	0,14	ZS	**5250119**
	0,14	VB	**5251119**
	0,14	VG	**5254119**

Inversione di piano dx
Right-hand plane inverter
H 50

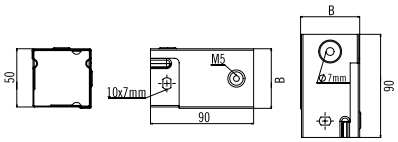

DIMENSIONI, mm DIMENSIONS, mm B	PESO WEIGHT Kg/m	FINITURA TRIM	CODICE CODE
50	0,14	ZS	**5250109**
	0,14	VB	**5251109**
	0,14	VG	**5254109**

Vernice
Paint

DESCRIZIONE DESCRIPTION	CONFEZIONE PACKAGE	CODICE CODE
Bomboletta spray zinco Zinc spray	1	**ZINCOBO**
Bomboletta spray vernice blu Blue enamel paint	1	**SPRAYBLU**

Esempi di montaggio
Examples of assembly

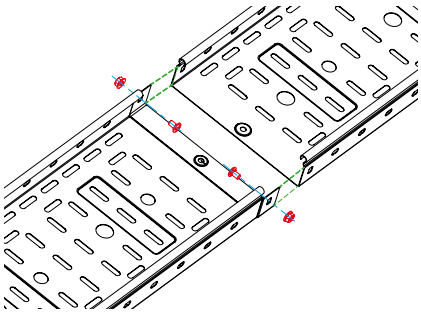

Incastro "maschio-femmina" - h 50 mm
"Male-Female" snap-on joint - h 50 mm

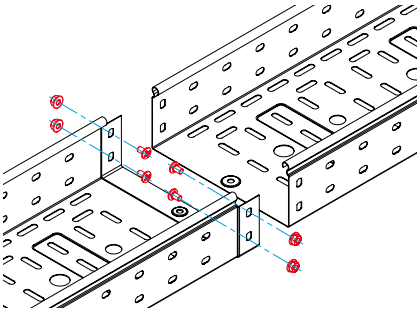

Incastro "maschio-femmina" - h 80 mm
"Male-Female" snap-on joint - h 80 mm

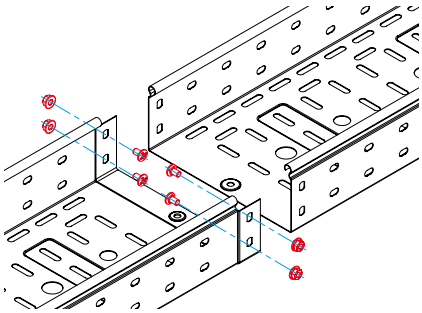

Incastro "maschio-femmina" - h 100 mm
"Male-Female" snap-on joint - h 100 mm

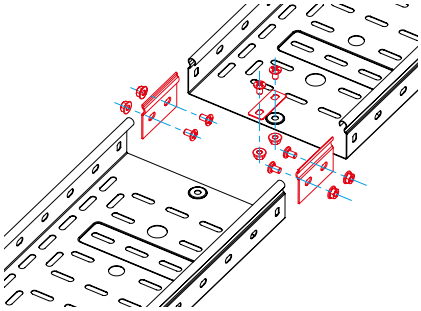

Giunzione tramite giunto lineare - h 50 mm
Joint with flat coupler - h 50 mm

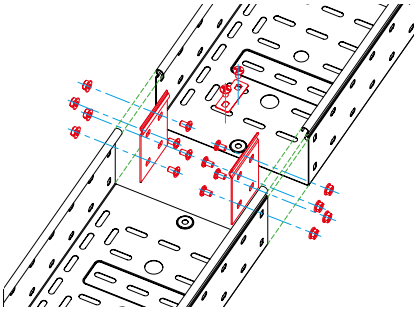

Giunzione tramite giunto lineare - h 80 mm
Joint with flat coupler - h 80 mm

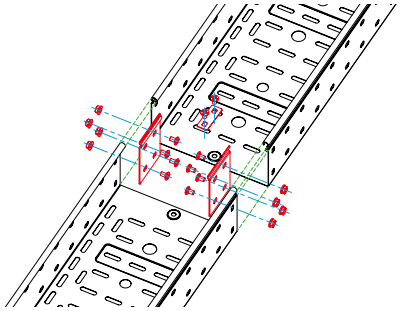

Giunzione tramite giunto lineare - h 100 mm
Joint with flat coupler - h 100 mm

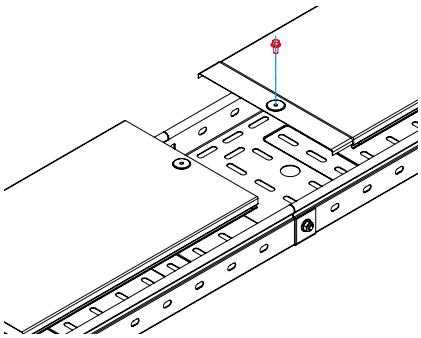

Connessione ad incastro tra elemento rettilineo e coperchio
Snap-on joint of straight element and cover

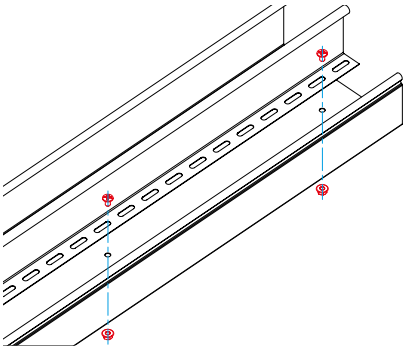

Separatore
Divider

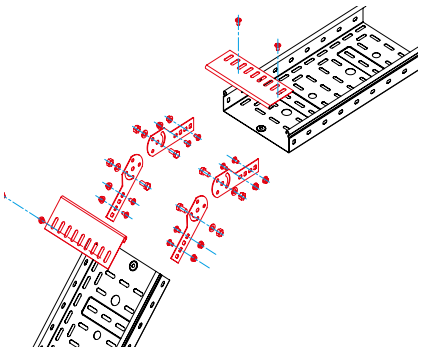

Ribordo di protezione con giunti a snodo verticali
Protection plate and vertical adjustable couplers

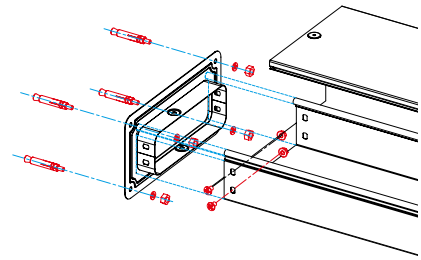

Flangia di attacco a quadro
Flange for cabinet connection

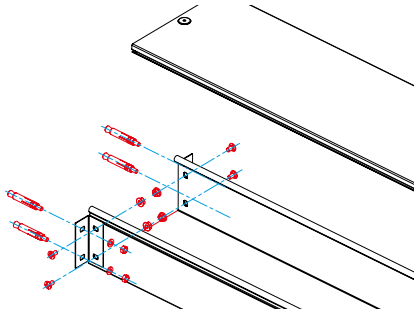

Attacchi particolari a muro
Special couplers for wall installation

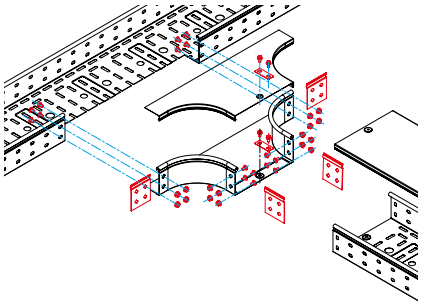

Derivazione a T laterale
Side tee

Esempi di montaggio
Examples of assembly

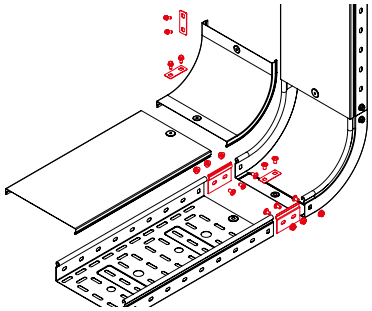

Curva in salita 90°
Inside bend 90°

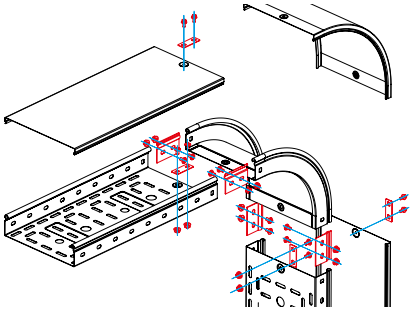

Curva in discesa 90°
Outside bend 90°

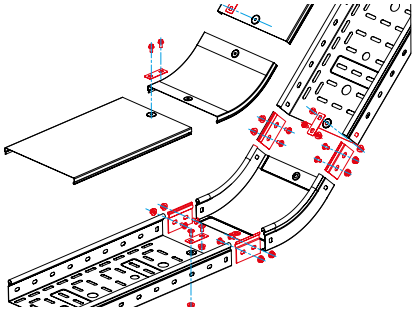

Curva in salita 45°
Inside bend 45°

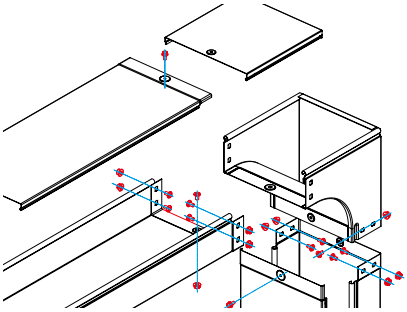

Curva discesa 90° con inversione di piano
Outside bend 90° with plane inversion

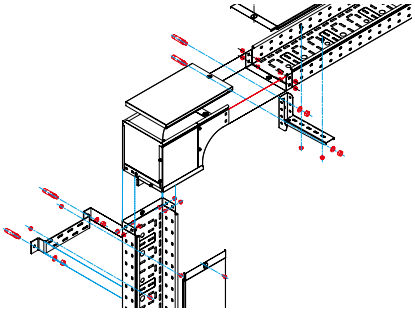

Curva in discesa 90° sghemba sx
Left-hand skew outside bend 90°

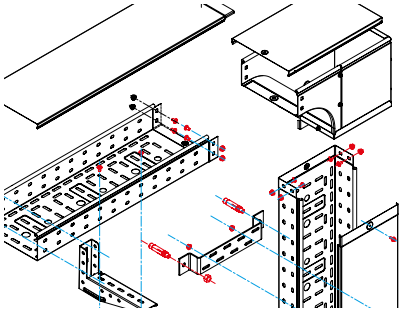

Curva in discesa 90° sghemba dx
Right-hand skew outside bend 90°

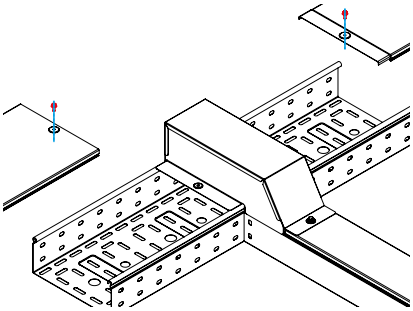

Derivazione piana coperchio
Cover-type horizontal branch

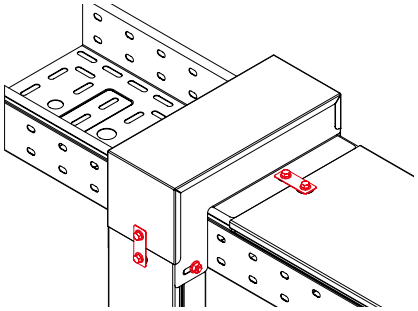

Derivazione verticale coperchio
Cover-type vertical branch

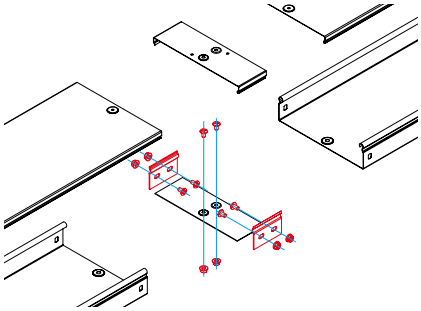

Coprigiunto base e coprigiunto coperchio
Splice plates for width and cover

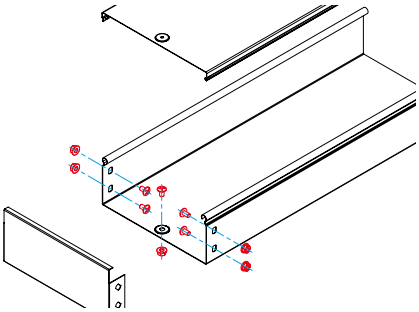

Testata di chiusura h 80 mm
Stop end - 80 mm

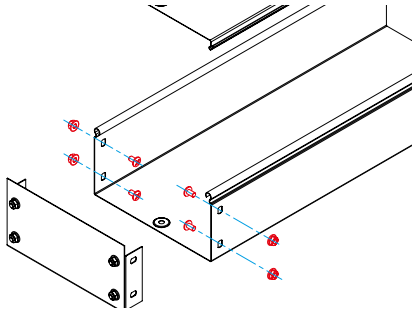

Testata di chiusura h 50/100 mm
Stop end - 50/100 mm

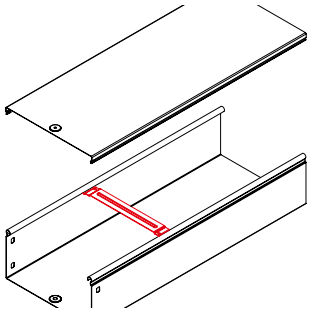

Traversino di contenimento
Cable retaining bar

Rivestimento ZL

ZL coating

DKC

Nuovo rivestimento ZL

New ZL coating

Il nuovo rivestimento che cambia le abitudini di installazione

The new coating that changes common installation methods

ZL è un innovativo rivestimento metallico ottenuto dal processo di zincatura a caldo post laminazione in un bagno a cui sono stati aggiunti altri elementi, tra cui il magnesio e l'alluminio, che aumentano notevolmente la resistenza alla corrosione, rispetto ai tradizionali prodotti metallici rivestiti. Il rivestimento ZL offre una resistenza alla corrosione superiore non solo sulla superficie, ma anche sui bordi. Questo grazie ad un effetto di autorigenerazione del materiale a lunga durata. Infatti in caso di tagli, si forma un film protettivo ed è quasi impossibile per gli elementi corrosivi dell'ambiente penetrare questa barriera. Il risultato è un'eccellente resistenza alla corrosione sulla superficie e sui bordi (anche in presenza di forature).

Resistenza alla corrosione superiore agli altri acciai zincati.
Il rivestimento ZL garantisce una protezione di durata maggiore nel tempo. Test di laboratorio hanno dimostrato che i prodotti in ZL, sottoposti a una serie di prove, **hanno una resistenza notevolmente maggiore rispetto ai prodotti zincati a caldo dopo lavorazione.**

Elementi rettilinei
Straight element

HDZ

ZL

Mensola stampata
Pressed bracket

HDZ

ZL

TEST DI LABORATORIO

DKC, per assicurarsi di proporre al mercato un materiale di alta qualità, ha affidato ad un istituto di certificazione industriale accreditato ACCREDIA l'esecuzione di alcuni test. In particolare i test hanno voluto valutare la resistenza alla corrosione in camera a nebbia salina neutra. Questo ha permesso di osservare il comportamento di diversi materiali nelle medesime condizioni. I risultati delle prove testimoniano come ZL rappresenta un'alternativa vincente allo zincato a caldo dopo lavorazione.

Resistenza alla corrosione in camera a nebbia salina neutra dopo 1454 ore.

Dopo l'esposizione a 1454 ore in nebbia salina, l'elemento rettilineo HDZ (zincato a caldo dopo lavorazione) è totalmente corroso e coperto da depositi di colore bianco con evidenti segni di ruggine rossa. Nelle stesse condizioni, l'elemento rettilineo ZL presenta alcune colature biancastre, ma nessun segno di ruggine rossa risultando quindi notevolmente più resistente del campione HDZ. Stesso comportamento per la mensola stampata. Il campione HDZ (zincato a caldo dopo lavorazione) è totalmente corroso e coperto da depositi di colore bianco con evidenti segni di ruggine rossa, mentre la mensola ZL presenta solo alcune colature a partire dai bordi e dai fori.

ZL is an innovative metal coating obtained from a hot-dip galvanization process after millwork treatment in a basin with particular substances, such as magnesium and aluminium, which increase substantially the corrosion resistance in comparison to traditional metal coated products. ZL coating provides a better corrosion resistance not only of the surface, but also of the edges. This guarantees a long-term self-recovery effect of the material. In case of cuts, a protection film is formed and it is almost impossible for it is almost impossible for environmental corrosive agents to penetrate this barrier. The result is an excellent corrosion resistance of the surface and edges (even if drilled).

Better corrosion resistance in comparison to other types of galvanized steel.
ZL coating provides a longer protection over time.
Laboratory tests have shown that ZL products, subjected to a series of tests, have a significantly higher resistance than hot-dip galvanized products after processing.

LABORATORY TESTS

In order to guarantee a high quality product to the market, DKC has entrusted to a certified industrial institute ACCREDIA the execution of some tests. In particular, the tests wanted to assess corrosion resistance in the salt spray chamber.
This allowed to observe the behavior of different materials under the same conditions. The test results demonstrate how ZL represents a winning alternative to hot-dip galvanizing after machining.

Corrosion resistance in neutral salt spray chamber after 1454 hours.

After an exposure of 1454 hours to the salt spray test, the straight element HDZ (Hot-dip galvanized after machining) is totally corroded and covered by a white colour deposit with evident traces of red rust.
In the same conditions, the ZL straight element presents some whitish sediments, but there are no traces of red rust, resulting therefore considerably more resistant than the HDZ sample. The same behavior was shown by pressed brackets. the HDZ sample (Hot-dip galvanized after machining) is totally corroded and covered by a white colour deposit with evident tarces of red rust, while the ZL brackets show only some drips from the edges and the holes.

Nuovo rivestimento ZL

New ZL coating

Il nuovo rivestimento che cambia le abitudini di installazione

The new coating that changes common installation methods

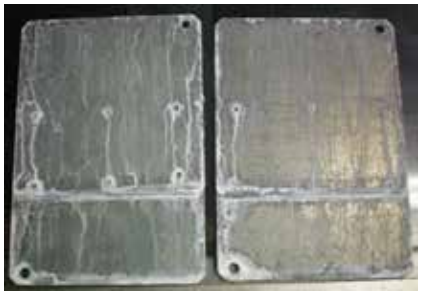

Test eseguiti da Qualital - Istituto di certificazione industriale dell'alluminio e di altri materiali
Test made by Qualital - Institute of industrial certification of aluminum and other materials

Resistenza alla corrosione in camera a nebbia salina neutra dopo 1454 ore.
Anche in presenza di saldature, il nuovo rivestimento ZL conferma buone prestazioni in fase di test: dopo 1454 ore in nebbia salina, i campioni presentano colature biancastre a partire dai bordi, dagli spigoli e dalle zone di saldatura, ma non presentano ruggine rossa.

CARATTERISTICHE

Il nuovo rivestimento metallico ZL, utilizzato per la produzione della serie C5 e B5 Combitech, assicura una protezione ottimale sulle superfici contro i danni a lungo termine.

ZL offre caratteristiche uniche, rispetto ai tradizionali acciai zincati:

- migliore **resistenza** alla corrosione,
- migliore **protezione** per le superfici esposte ad ambienti gravosi,
- migliore **saldabilità** grazie alla ridotta quantità di zinco,
- miglior rapporto **costo-benefici.**

La differenza con i tradizionali acciai zincati risiede nell'aggiunta di magnesio e alluminio nella composizione metallica del bagno in cui l'acciaio è immerso. La presenza di magnesio è importante in quanto determina uno strato stabile e resistente lungo l'intera superficie metallica, contribuendo a rendere più efficace la difesa alla corrosione.

Il nuovo rivestimento ZL presenta molti vantaggi. In caso di bordi tagliati, un sottile film protettivo a base di zinco e magnesio si crea in corrispondenza del taglio e aiuta a prevenire l'insorgenza di reazioni corrosive. Questo film protettivo varia in funzione dell'ambiente di installazione e le sue priorità dipendono dal contenuto di magnesio.

Inoltre, ZL è amico dell'ambiente. La produzione di ZL utilizza un quantitativo di zinco inferiore rispetto ai rivestimenti in zinco puro, garantendo una conservazione delle risorse naturali e diminuendo il tasso di deflusso dello zinco nel suolo. (Il tasso di deflusso è il passaggio di un materiale dalla sua superficie all'ambiente esterno).

ZL si trasforma così in un'alternativa ai prodotti zincati a caldo dopo lavorazione più conveniente economicamente e di maggiore qualità. In base all'ambiente in cui è esposto, ZL consente di ottenere una significativa riduzione del peso del rivestimento, pari a due/quattro volte rispetto ai prodotti zincati a caldo dopo lavorazione. Questo a fronte di prestazioni molto superiori in relazione alla resistenza alla corrosione.

Corrosion resistance in neutral salt spray chamber after 1454 hours.
Even in the presence of welds the new ZL coating delivers a good performance during the tests: after 1454 hours the under salt spray, the samples show whitish drippings originating from the edges, corners and welding zones, but have no red rust.

CHARACTERISTICS

The new ZL metal coating used for the production of C5 and B5 Combitech series, ensures an excellent protection of surfaces against long-term deterioration.

ZL offers extraordinary features in comparison to traditional galvanizing:

- better **resistance** to corrosion,
- better **protection** for surfaces exposed to harsh environments,
- improved **weldability** due to reduced quantities of zinc
- better **cost-benefit ratio**.

The difference with traditional galvanizing lies in the addition of magnesium and aluminum to the chemical composition of the bath into which the steel is immersed. The presence of magnesium is important as it provides a stable and resistant layer throughout the entire metal surface, contributing to create the most effective defense against corrosion.

The advantages of the new ZL coating are numerous. If an edge has been cut, a thin protective film composed of zinc and magnesium is formed at the cut helping to prevent an outbreak of corrosion. This protective film varies according to the installation environment and its properties depend on the content of magnesium.

Furthermore, ZL is environment friendly. The production of ZL uses a minor quantity of zinc, in comparison to that of pure zinc coatings, ensuring the preservation of natural resources and reducing the rate of zinc discharged to the soil (the discharge rate defines the transfer of a substance from its surface to the external environment).

ZL turns out to be an alternative to hot-dip galvanization after machining that is more convenient economically and has a better quality. Depending on the environment to which it is exposed, ZL allows a significant reduction of the coating weight, equal to two/four times with respect to hot-dip galvanization after machining. At the same time the performance as regards to the corrosion resistance is much greater.

Elementi rettilinei chiusi
Solid straight elements
H 80

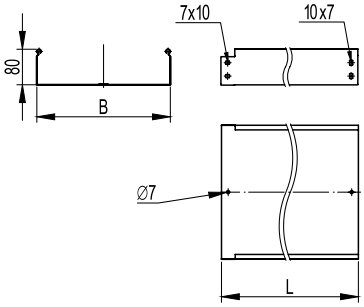

Questi elementi soddisfano il grado di protezione IP40 solo se muniti di coperchio e IP44 solo se muniti di fascia IP44.

La lunghezza reale degli elementi rettilinei della serie C5 è pari a L+30 mm. I 30 mm sono azzerati in fase di installazione grazie al nostro sistema di incastro.

These elements meet the IP40 protection degree only if complete with covers and to IP44 protection degree only if complete with IP44 bands

The actual length of C5 straight elements is equal to L + 30 mm. The 30 mm are zeroed out during the installation by virtue of our interlocking system.

DIMENSIONI, mm DIMENSIONS, mm L	B	PESO WEIGHT Kg/m	CONFEZIONE PACKAGE mt	CODICE ZL ZL CODE
3000	100	1,59	12	**5506210ZL**
	150	1,87	6	**5506310ZL**
	200	2,46	6	**5506410ZL**
	300	3,49	6	**5506510ZL**
	400	5,56	6	**5506612ZL**
	500	6,52	6	**5506712ZL**
	600	7,49	6	**5506812ZL**

Minuteria per giunzioni
Related accessories

VITE SCREW	CODICE CODE
M6x10	**7298012**

DADO NUT	CODICE CODE
M6	**7298021**

Grafico di carico
Load diagrams

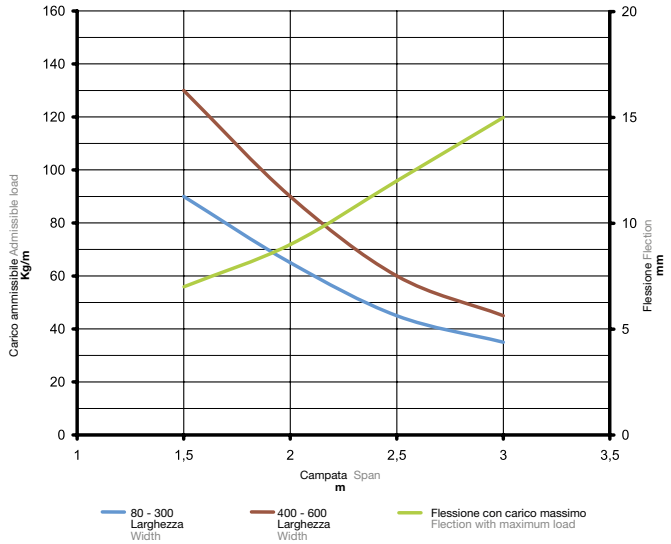

Condizioni test di carico:
- elemento ancorato ad ogni supporto con opportuna viteria
- montaggio orizzontale a campate multiple
- elementi di supporto rigidi
- carico uniformemente distribuito (sia longitudinalmente che trasversalmente)
- la flessione massima lineare è pari o inferiore a 1/100 della campata
- la flessione massima trasversale è pari o inferiore a 1/20 della larghezza della base del canale
- il fattore di sicurezza è pari a 1,7 del carico dichiarato
- norma di riferimento CEI EN 61537

Load test conditions:
- the product is fixed to each support with appropriate fasteners
- the installation is made horizontally on multiple spans
- the supports are rigid
- all loads are uniformly distributed both longitudinally and transversely
- the maximum linear flection does not exceed 1/100 of the span
- the maximum transversal flection does not exceed 1/20 of the tray base width
- the safety factor is 1,7 of declared load
- reference standard CEI EN 61537

Elementi rettilinei forati
Perforated straight elements
H80

Asole base: 7x19mm
Asole bordi: 7x10mm

Questi elementi soddisfano il grado di protezione IP20 solo se muniti di coperchio.

La lunghezza reale degli elementi rettilinei della serie C5 è pari a L+30 mm. I 30 mm sono azzerati in fase di installazione grazie al nostro sistema di incastro.

Width perforations: 7x19 mm
Side perforations: 7x10 mm

These elements meet the IP20 protection degree only if complete with covers.

The actual length of C5 straight elements is equal to L + 30 mm. The 30 mm are zeroed out during the installation by virtue of our interlocking system.

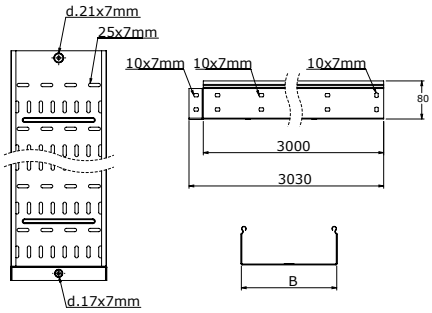

DIMENSIONI, mm DIMENSIONS, mm L	B	PESO WEIGHT Kg/m	CONFEZIONE PACKAGE mt	CODICE ZL ZL CODE
3000	100	1,52	12	**5530210ZL**
	150	1,70	6	**5530310ZL**
	200	2,31	6	**5530410ZL**
	300	3,24	6	**5530510ZL**
	400	5,13	6	**5530612ZL**
	500	5,98	6	**5530712ZL**
	600	6,50	6	**5530812ZL**

* T.U.A. = Area Teorica Utilizzabile
* T.U.A. = Theoretical Usable Area

Minuteria per giunzioni
Related accessories

VITE SCREW	CODICE CODE
M6x10	**7298012**

DADO NUT	CODICE CODE
M6	**7298021**

Grafico di carico
Load diagrams

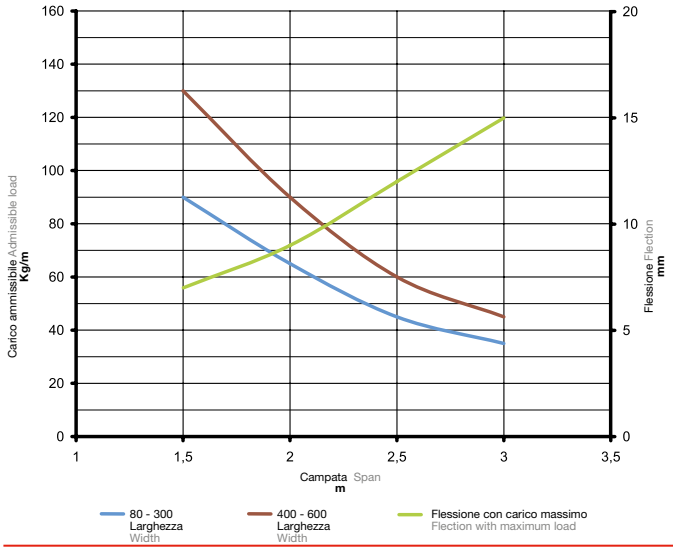

Condizioni test di carico:
- elemento ancorato ad ogni supporto con opportuna viteria
- montaggio orizzontale a campate multiple
- elementi di supporto rigidi
- carico uniformemente distribuito (sia longitudinalmente che trasversalmente)
- la flessione massima lineare è pari o inferiore a 1/100 della campata
- la flessione massima trasversale è pari o inferiore a 1/20 della larghezza della base del canale
- il fattore di sicurezza è pari a 1,7 del carico dichiarato
- norma di riferimento CEI EN 61537

Load test conditions:
- the product is fixed to each support with appropriate fasteners
- the installation is made horizontally on multiple spans
- the supports are rigid
- all loads are uniformly distributed both longitudinally and transversely
- the maximum linear flection does not exceed 1/100 of the span
- the maximum transversal flection does not exceed 1/20 of the tray base width
- the safety factor is 1,7 of declared load
- reference standard CEI EN 61537

Elementi rettilinei chiusi sp. 15/10

Solid straight elements thk. 15/10

H 80

Questi elementi soddisfano il grado di protezione IP40 solo se muniti di coperchio e IP44 solo se muniti di fascia IP44.

La lunghezza reale degli elementi rettilinei della serie C5 è pari a L+30 mm. I 30 mm sono azzerati in fase di installazione grazie al nostro sistema di incastro.

These elements meet the IP40 protection degree only if complete with covers and to IP44 protection degree only if complete with IP44 bands

The actual length of C5 straight elements is equal to L + 30 mm. The 30 mm are zeroed out during the installation by virtue of our interlocking system.

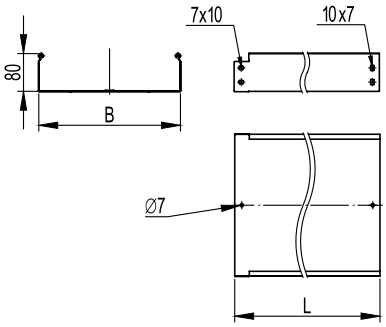

DIMENSIONI, mm DIMENSIONS, mm L	B	PESO WEIGHT Kg/m	CONFEZIONE PACKAGE mt	CODICE ZL ZL CODE
3000	100	3,35	6	**5506215ZL**
	150	3,96	6	**5506315ZL**
	200	4,50	6	**5506415ZL**
	300	5,70	6	**5506515ZL**
	400	6,90	6	**5506615ZL**
	500	8,10	6	**5506715ZL**
	600	9,30	6	**5506815ZL**

Minuteria per giunzioni

Related accessories

VITE SCREW	CODICE CODE
M6x10	**7298012**

DADO NUT	CODICE CODE
M6	**7298021**

Grafico di carico

Load diagrams

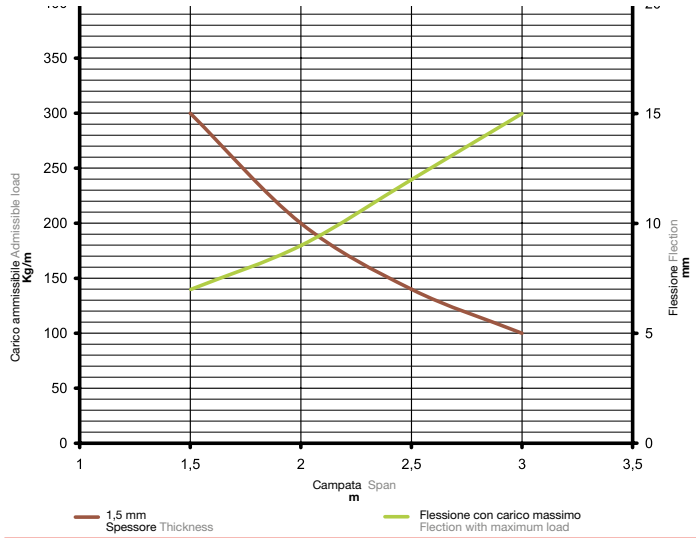

Condizioni test di carico:

- elemento ancorato ad ogni supporto con opportuna viteria
- montaggio orizzontale a campate multiple
- elementi di supporto rigidi
- carico uniformemente distribuito (sia longitudinalmente che trasversalmente)
- la flessione massima lineare è pari o inferiore a 1/100 della campata
- la flessione massima trasversale è pari o inferiore a 1/20 della larghezza della base del canale
- il fattore di sicurezza è pari a 1,7 del carico dichiarato
- norma di riferimento CEI EN 61537

Load test conditions:

- the product is fixed to each support with appropriate fasteners
- the installation is made horizontally on multiple spans
- the supports are rigid
- all loads are uniformly distributed both longitudinally and transversely
- the maximum linear flection does not exceed 1/100 of the span
- the maximum transversal flection does not exceed 1/20 of the tray base width
- the safety factor is 1,7 of declared load
- reference standard CEI EN 61537

Elementi rettilinei forati sp. 15/10

Perforated straight elements thk. 15/10

H80

Asole base: 7x19mm
Asole bordi: 7x10mm

Questi elementi soddisfano il grado di protezione IP20 solo se muniti di coperchio.

La lunghezza reale degli elementi rettilinei della serie C5 è pari a L+30 mm. I 30 mm sono azzerati in fase di installazione grazie al nostro sistema di incastro.

Width perforations: 7x19 mm
Side perforations: 7x10 mm

These elements meet the IP20 protection degree only if complete with covers.

The actual length of C5 straight elements is equal to L + 30 mm. The 30 mm are zeroed out during the installation by virtue of our interlocking system.

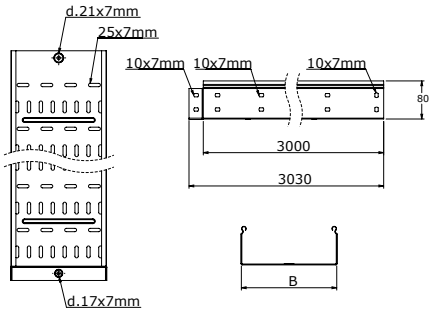

DIMENSIONI, mm DIMENSIONS, mm L	B	PESO WEIGHT Kg/m	CONFEZIONE PACKAGE mt	CODICE ZL ZL CODE
3000	100	3,20	12	**5530215ZL**
	150	3,75	6	**5530315ZL**
	200	4,27	6	**5530415ZL**
	300	5,34	6	**5530515ZL**
	400	6,47	6	**5530615ZL**
	500	7,48	6	**5530715ZL**
	600	8,60	6	**5530815ZL**

Rivestimento
Coating

Minuteria per giunzioni

Related accessories

VITE SCREW	CODICE CODE
M6x10	**7298012**

DADO NUT	CODICE CODE
M6	**7298021**

Grafico di carico

Load diagrams

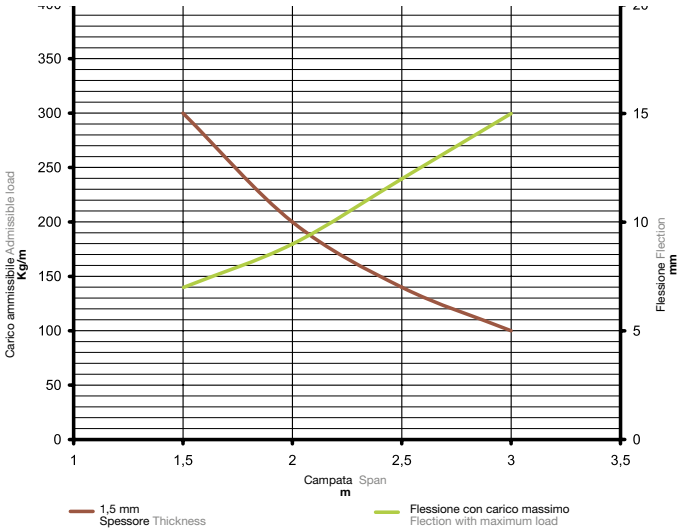

Condizioni test di carico:

- elemento ancorato ad ogni supporto con opportuna viteria
- montaggio orizzontale a campate multiple
- elementi di supporto rigidi
- carico uniformemente distribuito (sia longitudinalmente che trasversalmente)
- la flessione massima lineare è pari o inferiore a 1/100 della campata
- la flessione massima trasversale è pari o inferiore a 1/20 della larghezza della base del canale
- il fattore di sicurezza è pari a 1,7 del carico dichiarato
- norma di riferimento CEI EN 61537

Load test conditions:

- the product is fixed to each support with appropriate fasteners
- the installation is made horizontally on multiple spans
- the supports are rigid
- all loads are uniformly distributed both longitudinally and transversely
- the maximum linear flection does not exceed 1/100 of the span
- the maximum transversal flection does not exceed 1/20 of the tray base width
- the safety factor is 1,7 of declared load
- reference standard CEI EN 61537

Elementi rettilinei chiusi
Solid straight elements
H 100

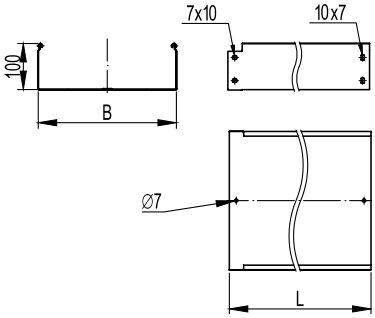

Questi elementi soddisfano il grado di protezione IP40 solo se muniti di coperchio e IP44 solo se muniti di fascia IP44.

La lunghezza reale degli elementi rettilinei della serie C5 è pari a L+30 mm. I 30 mm sono azzerati in fase di installazione grazie al nostro sistema di incastro.

These elements meet the IP40 protection degree only if complete with covers and to IP44 protection degree only if complete with IP44 bands

The actual length of C5 straight elements is equal to L + 30 mm. The 30 mm are zeroed out during the installation by virtue of our interlocking system.

DIMENSIONI, mm DIMENSIONS, mm L	B	PESO WEIGHT Kg/m	CONFEZIONE PACKAGE mt	CODICE ZL ZL CODE
3000	100	1,82	6	**5510110ZL**
	150	2,10	6	**5510210ZL**
	200	2,72	6	**5510310ZL**
	300	3,78	6	**5510410ZL**
	400	5,95	6	**5510512ZL**
	500	6,91	6	**5510612ZL**
	600	7,87	6	**5510712ZL**

Minuteria per giunzioni
Related accessories

VITE SCREW	CODICE CODE
M6x10	**7298012**

DADO NUT	CODICE CODE
M6	**7298021**

Grafico di carico
Load diagrams

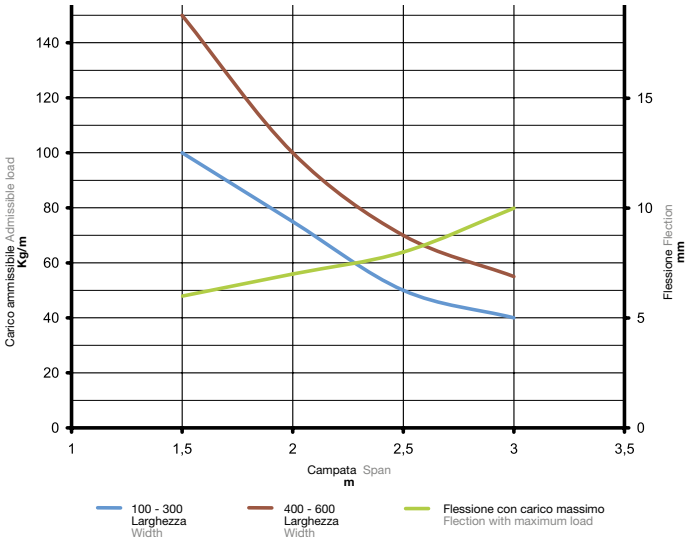

Condizioni test di carico:
- elemento ancorato ad ogni supporto con opportuna viteria
- montaggio orizzontale a campate multiple
- elementi di supporto rigidi
- carico uniformemente distribuito (sia longitudinalmente che trasversalmente)
- la flessione massima lineare è pari o inferiore a 1/100 della campata
- la flessione massima trasversale è pari o inferiore a 1/20 della larghezza della base del canale
- il fattore di sicurezza è pari a 1,7 del carico dichiarato
- norma di riferimento CEI EN 61537

Load test conditions:
- the product is fixed to each support with appropriate fasteners
- the installation is made horizontally on multiple spans
- the supports are rigid
- all loads are uniformly distributed both longitudinally and transversely
- the maximum linear flection does not exceed 1/100 of the span
- the maximum transversal flection does not exceed 1/20 of the tray base width
- the safety factor is 1,7 of declared load
- reference standard CEI EN 61537

Elementi rettilinei forati
Perforated straight elements
H100

Asole base: 7x19mm
Asole bordi: 7x10mm

Questi elementi soddisfano il grado di protezione IP20 solo se muniti di coperchio.

La lunghezza reale degli elementi rettilinei della serie C5 è pari a L+30 mm. I 30 mm sono azzerati in fase di installazione grazie al nostro sistema di incastro.

Width perforations: 7x19 mm
Side perforations: 7x10 mm

These elements meet the IP20 protection degree only if complete with covers.

The actual length of C5 straight elements is equal to L + 30 mm. The 30 mm are zeroed out during the installation by virtue of our interlocking system.

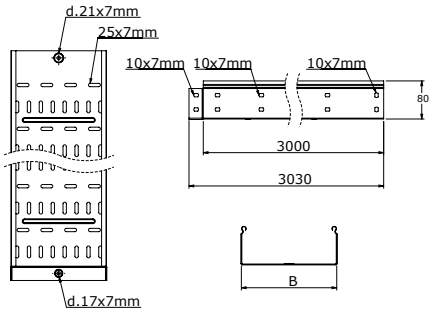

DIMENSIONI, mm DIMENSIONS, mm L	B	PESO WEIGHT Kg/m	CONFEZIONE PACKAGE mt	CODICE ZL ZL CODE
3000	100	1,74	12	**5534110ZL**
	150	1,99	6	**5534210ZL**
	200	2,57	6	**5534310ZL**
	300	3,53	6	**5534410ZL**
	400	5,52	6	**5534512ZL**
	500	6,37	6	**5534612ZL**
	600	6,88	6	**5534712ZL**

Minuteria per giunzioni
Related accessories

VITE SCREW	CODICE CODE
M6x10	**7298012**

DADO NUT	CODICE CODE
M6	**7298021**

Grafico di carico
Load diagrams

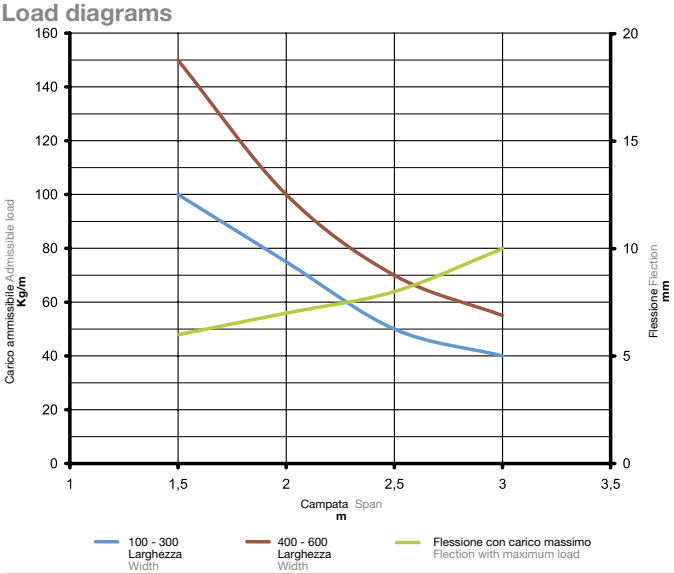

Condizioni test di carico:
- elemento ancorato ad ogni supporto con opportuna viteria
- montaggio orizzontale a campate multiple
- elementi di supporto rigidi
- carico uniformemente distribuito (sia longitudinalmente che trasversalmente)
- la flessione massima lineare è pari o inferiore a 1/100 della campata
- la flessione massima trasversale è pari o inferiore a 1/20 della larghezza della base del canale
- il fattore di sicurezza è pari a 1,7 del carico dichiarato
- norma di riferimento CEI EN 61537

Load test conditions:
- the product is fixed to each support with appropriate fasteners
- the installation is made horizontally on multiple spans
- the supports are rigid
- all loads are uniformly distributed both longitudinally and transversely
- the maximum linear flection does not exceed 1/100 of the span
- the maximum transversal flection does not exceed 1/20 of the tray base width
- the safety factor is 1,7 of declared load
- reference standard CEI EN 61537

Elementi rettilinei chiusi sp. 15/10
Solid straight elements thk. 15/10
H 100

Questi elementi soddisfano il grado di protezione IP40 solo se muniti di coperchio e IP44 solo se muniti di fascia IP44

La lunghezza reale degli elementi rettilinei della serie C5 è pari a L+30 mm. I 30 mm sono azzerati in fase di installazione grazie al nostro sistema di incastro.

These elements meet the IP40 protection degree only if complete with covers and to IP44 protection degree only if complete with IP44 bands

The actual length of C5 straight elements is equal to L + 30 mm. The 30 mm are zeroed out during the installation by virtue of our interlocking system.

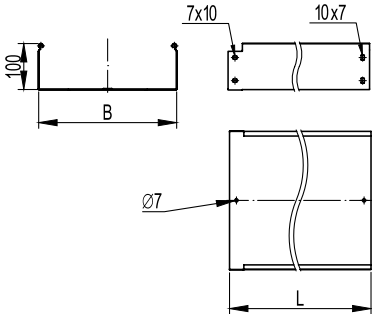

DIMENSIONI, mm DIMENSIONS, mm L	B	PESO WEIGHT Kg/m	CONFEZIONE PACKAGE mt	CODICE ZL ZL CODE
3000	100	3,79	6	**5510115ZL**
	150	4,39	6	**5510215ZL**
	200	4,98	6	**5510315ZL**
	300	6,17	6	**5510415ZL**
	400	7,37	6	**5510515ZL**
	500	8,56	6	**5510615ZL**
	600	9,75	6	**5510715ZL**

Minuteria per giunzioni
Related accessories

VITE SCREW	CODICE CODE
M6x10	**7298012**

DADO NUT	CODICE CODE
M6	**7298021**

Grafico di carico
Load diagrams

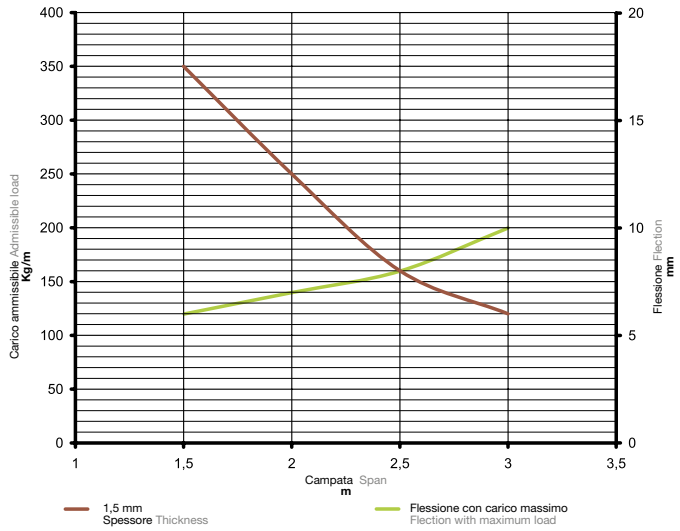

Condizioni test di carico:
- elemento ancorato ad ogni supporto con opportuna viteria
- montaggio orizzontale a campate multiple
- elementi di supporto rigidi
- carico uniformemente distribuito (sia longitudinalmente che trasversalmente)
- la flessione massima lineare è pari o inferiore a 1/100 della campata
- la flessione massima trasversale è pari o inferiore a 1/20 della larghezza della base del canale
- il fattore di sicurezza è pari a 1,7 del carico dichiarato
- norma di riferimento CEI EN 61537

Load test conditions:
- the product is fixed to each support with appropriate fasteners
- the installation is made horizontally on multiple spans
- the supports are rigid
- all loads are uniformly distributed both longitudinally and transversely
- the maximum linear flection does not exceed 1/100 of the span
- the maximum transversal flection does not exceed 1/20 of the tray base width
- the safety factor is 1,7 of declared load
- reference standard CEI EN 61537

Elementi rettilinei forati sp. 15/10

Perforated straight elements thk. 15/10

H100

Asole base: 7x19mm
Asole bordi: 7x10mm

Questi elementi soddisfano il grado di protezione IP20 solo se muniti di coperchio.

La lunghezza reale degli elementi rettilinei della serie C5 è pari a L+30 mm. I 30 mm sono azzerati in fase di installazione grazie al nostro sistema di incastro.

Width perforations: 7x19 mm
Side perforations: 7x10 mm

These elements meet the IP20 protection degree only if complete with covers.

The actual length of C5 straight elements is equal to L + 30 mm. The 30 mm are zeroed out during the installation by virtue of our interlocking system.

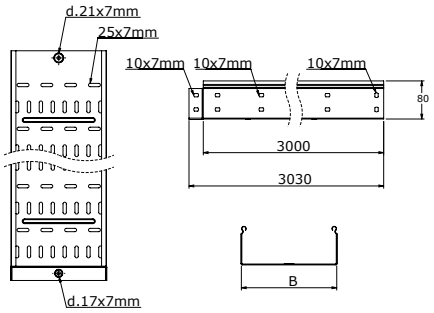

DIMENSIONI, mm DIMENSIONS, mm L	B	PESO WEIGHT Kg/m	CONFEZIONE PACKAGE mt	CODICE ZL ZL CODE
3000	100	3,67	6	**5534115ZL**
	150	4,23	6	**5534215ZL**
	200	4,75	6	**5534315ZL**
	300	5,87	6	**5534415ZL**
	400	6,92	6	**5534515ZL**
	500	8,00	6	**5534615ZL**
	600	9,05	6	**5534715ZL**

Minuteria per giunzioni

Related accessories

VITE SCREW	CODICE CODE
M6x10	**7298012**

DADO NUT	CODICE CODE
M6	**7298021**

Grafico di carico

Load diagrams

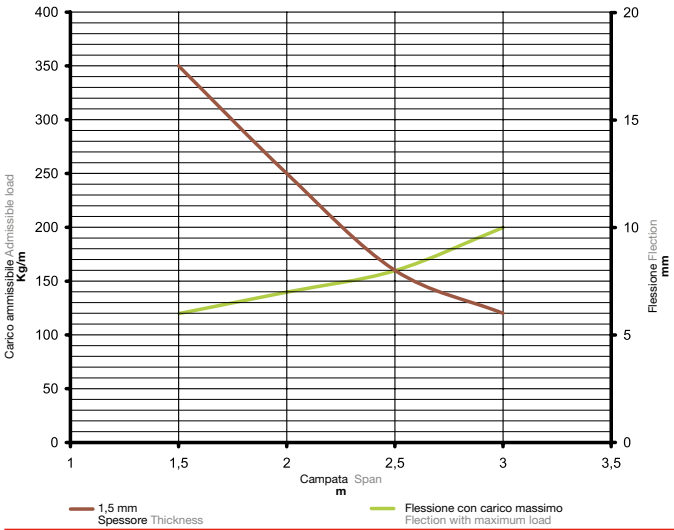

Condizioni test di carico:

- elemento ancorato ad ogni supporto con opportuna viteria
- montaggio orizzontale a campate multiple
- elementi di supporto rigidi
- carico uniformemente distribuito (sia longitudinalmente che trasversalmente)
- la flessione massima lineare è pari o inferiore a 1/100 della campata
- la flessione massima trasversale è pari o inferiore a 1/20 della larghezza della base del canale
- il fattore di sicurezza è pari a 1,7 del carico dichiarato
- norma di riferimento CEI EN 61537

Load test conditions:

- the product is fixed to each support with appropriate fasteners
- the installation is made horizontally on multiple spans
- the supports are rigid
- all loads are uniformly distributed both longitudinally and transversely
- the maximum linear flection does not exceed 1/100 of the span
- the maximum transversal flection does not exceed 1/20 of the tray base width
- the safety factor is 1,7 of declared load
- reference standard CEI EN 61537

Elementi rettilinei
Straight elements

Coperchi
Covers

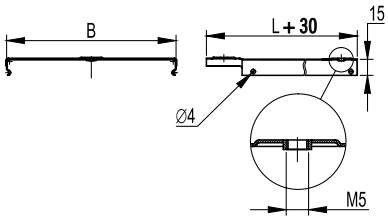

La lunghezza reale degli elementi rettilinei della serie C5 è pari a L+30 mm. I 30 mm sono azzerati in fase di installazione grazie al nostro sistema di incastro.

The actual length of C5 straight elements is equal to L + 30 mm. The 30 mm are zeroed out during the installation by virtue of our interlocking system.

DIMENSIONI, mm DIMENSIONS, mm L	B	PESO WEIGHT Kg/m	CONFEZIONE PACKAGE mt	CODICE ZL ZL CODE
3000	100	0,63	6	**35522ZL**
	150	0,87	6	**35523ZL**
	200	1,11	6	**35524ZL**
	300	1,60	6	**35525ZL**
	400	2,77	6	**35526ZL**
	500	3,41	6	**35527ZL**
	600	5,02	6	**35528ZL**

Minuteria per messa a terra coperchio
Fasteners for grounding cover

Vite Screw	Codice Code
M6x10	**7298010**

Clip fissaggio coperchio
Clamp plate for cover mounting

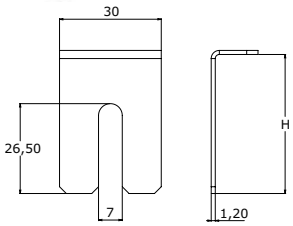

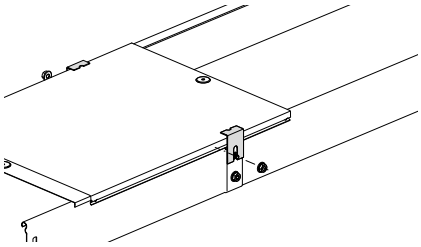

Accessorio opzionale per il fissaggio dei coperchi in situazioni critiche.

Optional accessory for covers mounting in critical situations.

DIMENSIONI, mm DIMENSIONS, mm L	H	PESO WEIGHT Kg/pz	CONFEZIONE PACKAGE pz/pcs	CODICE ZL ZL CODE
30	41	0,015	20	**38500ZL**

Elementi rettilinei
Straight elements

Separatore
Divider

Usato per la separazione dei cavi all'interno dei canali.

Dividers are used to separate cables inside the tray.

DIMENSIONI, mm DIMENSIONS, mm L	H	PESO WEIGHT Kg	CONFEZIONE PACKAGE mt	CODICE ZL ZL CODE
3000	80	0,54	12	**56500ZL**

Accessori
Accessories

Curva piana 45°
Horizontal bend 45°

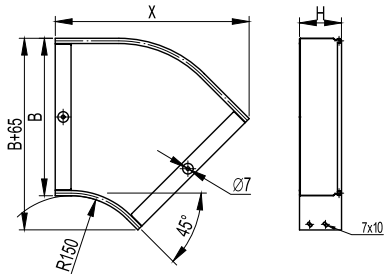

H80

DIMENSIONI, mm DIMENSIONS, mm H	B	PESO WEIGHT Kg	X, mm	CONFEZIONE PACKAGE pz/pcs	CODICE ZL ZL CODE
	100	0,39	230	1	**36082ZL**
	150	0,50	265	1	**36083ZL**
	200	0,65	300	1	**36084ZL**
80	300	0,93	370	1	**36085ZL**
	400	1,51	440	1	**36086ZL**
	500	2,00	510	1	**36087ZL**
	600	3,39	580	1	**36088ZL**

H100

DIMENSIONI, mm DIMENSIONS, mm B	PESO WEIGHT Kg	X, mm	CONFEZIONE PACKAGE pz/pcs	CODICE ZL ZL CODE
100	0,45	230	1	**36101ZL**
150	0,57	265	1	**36102ZL**
200	0,71	300	1	**36103ZL**
300	1,00	370	1	**36104ZL**
400	1,59	440	1	**36105ZL**
500	2,10	510	1	**36106ZL**
600	3,50	580	1	**36107ZL**

Coperchio curva piana 45°
Cover for horizontal bend 45°

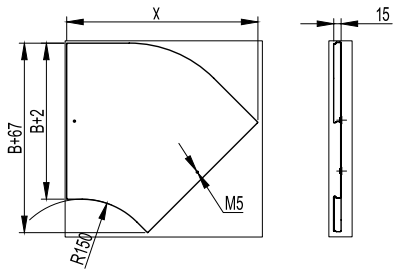

DIMENSIONI, mm DIMENSIONS, mm B	PESO WEIGHT Kg	X, mm	CONFEZIONE PACKAGE pz/pcs	CODICE ZL ZL CODE
100	0,18	230	1	**38022ZL**
150	0,27	265	1	**38023ZL**
200	0,38	300	1	**38024ZL**
300	0,64	370	1	**38025ZL**
400	0,92	440	1	**38026ZL**
500	1,31	510	1	**38027ZL**
600	2,19	580	1	**38028ZL**

Accessori
Accessories

Curva piana 90°
Horizontal bend 90°

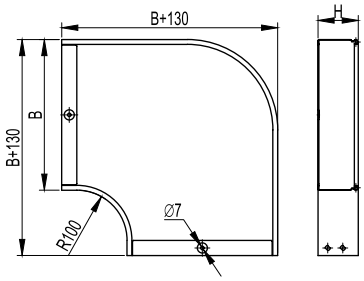

H80

DIMENSIONI, mm DIMENSIONS, mm B	PESO WEIGHT Kg	CONFEZIONE PACKAGE pz/pcs	CODICE ZL ZL CODE
100	0,56	1	**36022ZL**
150	0,75	1	**36023ZL**
200	1,03	1	**36024ZL**
300	1,58	1	**36025ZL**
400	2,71	1	**36026ZL**
500	3,68	1	**36027ZL**
600	4,89	1	**36028ZL**

H100

DIMENSIONI, mm DIMENSIONS, mm B	PESO WEIGHT Kg	CONFEZIONE PACKAGE pz/pcs	CODICE ZL ZL CODE
100	0,63	1	**36041ZL**
150	0,84	1	**36042ZL**
200	1,12	1	**36043ZL**
300	1,71	1	**36044ZL**
400	2,84	1	**36045ZL**
500	3,87	1	**36046ZL**
600	5,10	1	**36047ZL**

Coperchio curva piana 90°
Cover for horizontal bend 90°

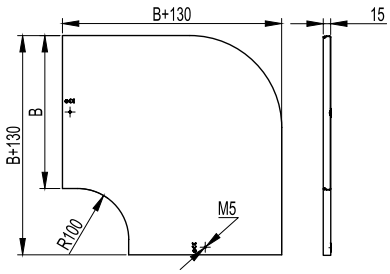

DIMENSIONI, mm DIMENSIONS, mm B	PESO WEIGHT Kg	CONFEZIONE PACKAGE pz/pcs	CODICE ZL ZL CODE
100	0,26	1	**38002ZL**
150	0,41	1	**38003ZL**
200	0,59	1	**38004ZL**
300	1,10	1	**38005ZL**
400	1,72	1	**38006ZL**
500	2,36	1	**38007ZL**
600	4,06	1	**38008ZL**

Accessori
Accessories

Derivazione piana a T
Horizontal tee

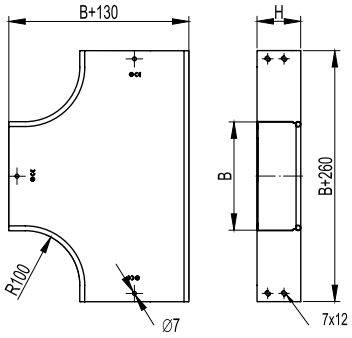

H80

DIMENSIONI, mm DIMENSIONS, mm B	PESO WEIGHT Kg	CONFEZIONE PACKAGE pz/pcs	CODICE ZL ZL CODE
100	0,81	1	**36142ZL**
150	1,02	1	**36143ZL**
200	1,30	1	**36144ZL**
300	1,87	1	**36145ZL**
400	3,12	1	**36146ZL**
500	4,18	1	**36147ZL**
600	5,54	1	**36148ZL**

H100

DIMENSIONI, mm DIMENSIONS, mm B	PESO WEIGHT Kg	CONFEZIONE PACKAGE pz/pcs	CODICE ZL ZL CODE
100	0,90	1	**36161ZL**
150	1,13	1	**36162ZL**
200	1,41	1	**36163ZL**
300	2,00	1	**36164ZL**
400	3,25	1	**36165ZL**
500	4,32	1	**36166ZL**
600	5,68	1	**36167ZL**

Coperchio derivazione piana a T
Cover for horizontal tee

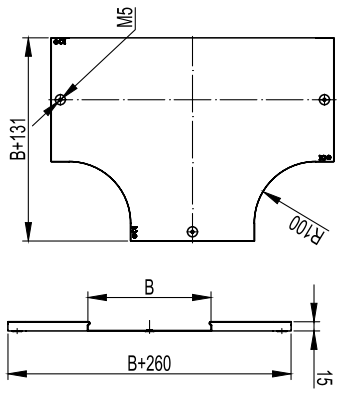

DIMENSIONI, mm DIMENSIONS, mm B	PESO WEIGHT Kg	CONFEZIONE PACKAGE pz/pcs	CODICE ZL ZL CODE
100	0,41	1	**38042ZL**
150	0,59	1	**38043ZL**
200	0,83	1	**38044ZL**
300	1,40	1	**38045ZL**
400	2,12	1	**38046ZL**
500	2,77	1	**38047ZL**
600	4,88	1	**38048ZL**

Derivazione piana a T laterale
Side tee

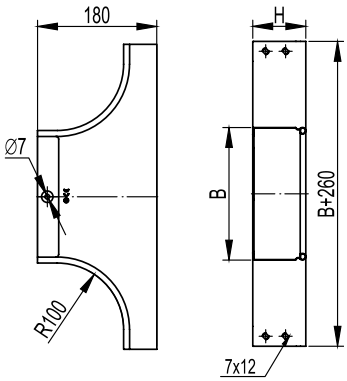

H80

DIMENSIONI, mm DIMENSIONS, mm H	PESO WEIGHT Kg	CONFEZIONE PACKAGE pz/pcs	CODICE ZL ZL CODE
100	0,49	1	**36250ZL**
150	0,55	1	**36251ZL**
200	0,60	1	**36252ZL**
300	0,72	1	**36253ZL**
400	0,83	1	**36254ZL**
500	0,95	1	**36255ZL**
600	1,06	1	**36256ZL**

H100

DIMENSIONI, mm DIMENSIONS, mm H	PESO WEIGHT Kg	CONFEZIONE PACKAGE pz/pcs	CODICE ZL ZL CODE
100	0,54	1	**36263ZL**
150	0,59	1	**36264ZL**
200	0,65	1	**36265ZL**
300	0,77	1	**36266ZL**
400	0,87	1	**36267ZL**
500	0,99	1	**36268ZL**
600	1,11	1	**36269ZL**

Coperchio derivazione piana a T laterale
Cover for side tee

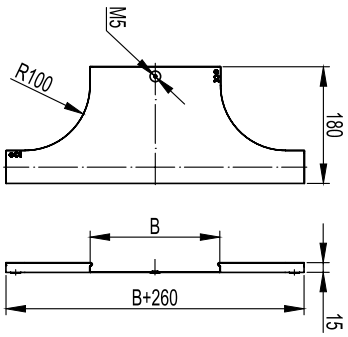

DIMENSIONI, mm DIMENSIONS, mm B	PESO WEIGHT Kg	CONFEZIONE PACKAGE pz/pcs	CODICE ZL ZL CODE
100	0,27	1	**38363ZL**
150	0,33	1	**38364ZL**
200	0,39	1	**38365ZL**
300	0,48	1	**38366ZL**
400	0,59	1	**38367ZL**
500	0,73	1	**38368ZL**
600	0,85	1	**38369ZL**

Accessori
Accessories

Derivazione piana a croce
Horizontal cross

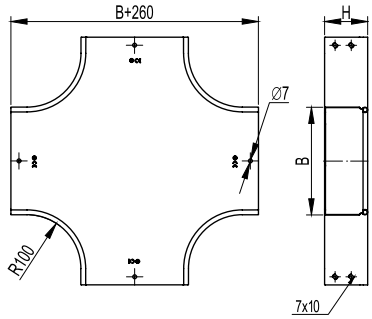

H80

DIMENSIONI, mm DIMENSIONS, mm H	PESO WEIGHT Kg	CONFEZIONE PACKAGE pz/pcs	CODICE ZL ZL CODE
100	0,97	1	**36202ZL**
150	1,20	1	**36203ZL**
200	1,46	1	**36204ZL**
300	2,09	1	**36205ZL**
400	3,48	1	**36206ZL**
500	4,59	1	**36207ZL**
600	5,87	1	**36208ZL**

H100

DIMENSIONI, mm DIMENSIONS, mm H	PESO WEIGHT Kg	CONFEZIONE PACKAGE pz/pcs	CODICE ZL ZL CODE
100	1,06	1	**36221ZL**
150	1,29	1	**36222ZL**
200	1,56	1	**36223ZL**
300	2,18	1	**36224ZL**
400	3,57	1	**36225ZL**
500	4,68	1	**36226ZL**
600	5,97	1	**36227ZL**

Coperchio derivazione piana a croce
Cover for horizontal cross

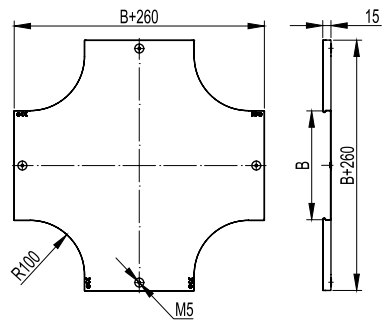

DIMENSIONI, mm DIMENSIONS, mm B	PESO WEIGHT Kg	CONFEZIONE PACKAGE pz/pcs	CODICE ZL ZL CODE
100	0,53	1	**38062ZL**
150	0,75	1	**38063ZL**
200	1,02	1	**38064ZL**
300	1,64	1	**38065ZL**
400	2,42	1	**38066ZL**
500	3,33	1	**38067ZL**
600	4,66	1	**38068ZL**

Accessori
Accessories

Curva discesa 45°
Outside bend 45°

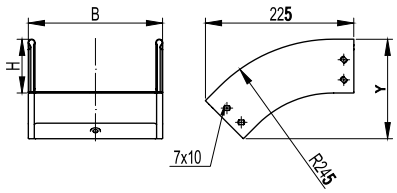

H80

DIMENSIONI, mm DIMENSIONS, mm B	Y, mm	PESO WEIGHT Kg	CONFEZIONE PACKAGE pz/pcs	CODICE ZL ZL CODE
100	150	0,38	1	**36862ZL**
150	150	0,44	1	**36863ZL**
200	150	0,51	1	**36864ZL**
300	150	0,61	1	**36865ZL**
400	150	0,74	1	**36866ZL**
500	150	0,84	1	**36867ZL**
600	150	0,96	1	**36868ZL**

H100

DIMENSIONI, mm DIMENSIONS, mm B	Y, mm	PESO WEIGHT Kg	CONFEZIONE PACKAGE pz/pcs	CODICE ZL ZL CODE
100	165	0,41	1	**36881ZL**
150	165	0,47	1	**36882ZL**
200	165	0,52	1	**36883ZL**
300	165	0,64	1	**36884ZL**
400	165	0,74	1	**36885ZL**
500	165	0,84	1	**36886ZL**
600	165	0,95	1	**36887ZL**

Coperchio curva discesa 45°
Cover for outside bend 45°

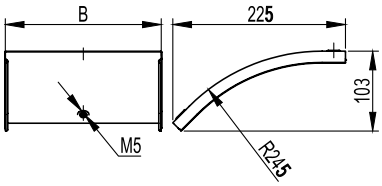

DIMENSIONI, mm DIMENSIONS, mm B	PESO WEIGHT Kg	CONFEZIONE PACKAGE pz/pcs	CODICE ZL ZL CODE
100	0,21	1	**38262ZL**
150	0,29	1	**38263ZL**
200	0,37	1	**38264ZL**
300	0,54	1	**38265ZL**
400	0,69	1	**38266ZL**
500	0,83	1	**38267ZL**
600	1,01	1	**38268ZL**

Accessori
Accessories

Curva discesa 90°
Outside bend 90°

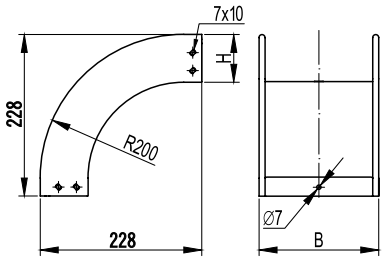

H80

DIMENSIONI, mm DIMENSIONS, mm B	PESO WEIGHT Kg	CONFEZIONE PACKAGE pz/pcs	CODICE ZL ZL CODE
100	0,51	1	**36802ZL**
150	0,59	1	**36803ZL**
200	0,66	1	**36804ZL**
300	0,82	1	**36805ZL**
400	0,95	1	**36806ZL**
500	1,10	1	**36807ZL**
600	1,27	1	**36808ZL**

H100

DIMENSIONI, mm DIMENSIONS, mm B	PESO WEIGHT Kg	CONFEZIONE PACKAGE pz/pcs	CODICE ZL ZL CODE
100	0,55	1	**36821ZL**
150	0,62	1	**36822ZL**
200	0,67	1	**36823ZL**
300	0,83	1	**36824ZL**
400	0,96	1	**36825ZL**
500	1,08	1	**36826ZL**
600	1,22	1	**36827ZL**

Coperchio curva discesa 90°
Cover for outside bend 90°

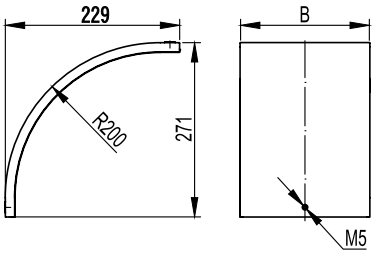

DIMENSIONI, mm DIMENSIONS, mm B	PESO WEIGHT Kg	CONFEZIONE PACKAGE pz/pcs	CODICE ZL ZL CODE
100	0,30	1	**38242ZL**
150	0,42	1	**38243ZL**
200	0,55	1	**38244ZL**
300	0,75	1	**38245ZL**
400	1,00	1	**38246ZL**
500	1,23	1	**38247ZL**
600	1,50	1	**38248ZL**

Accessori
Accessories

Curva salita 45°
Inside bend 45°

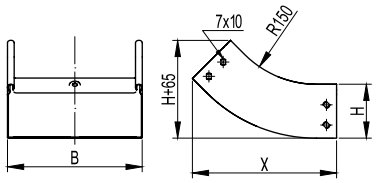

H80

DIMENSIONI, mm DIMENSIONS, mm B	X, mm	PESO WEIGHT Kg	CONFEZIONE PACKAGE pz/pcs	CODICE ZL ZL CODE
100	210	0,39	1	**36742ZL**
150	210	0,46	1	**36743ZL**
200	210	0,53	1	**36744ZL**
300	210	0,67	1	**36745ZL**
400	210	0,83	1	**36746ZL**
500	210	0,98	1	**36747ZL**
600	210	1,01	1	**36748ZL**

H100

DIMENSIONI, mm DIMENSIONS, mm B	X, mm	PESO WEIGHT Kg	CONFEZIONE PACKAGE pz/pcs	CODICE ZL ZL CODE
100	230	0,47	1	**36761ZL**
150	230	0,55	1	**36762ZL**
200	230	0,63	1	**36763ZL**
300	230	0,78	1	**36764ZL**
400	230	0,95	1	**36765ZL**
500	230	1,09	1	**36766ZL**
600	230	1,24	1	**36767ZL**

Coperchio curva salita 45°
Cover for inside bend 45°

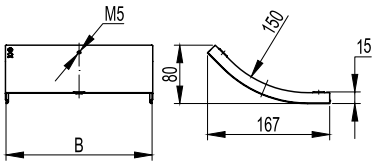

DIMENSIONI, mm DIMENSIONS, mm B	PESO WEIGHT Kg/m	CONFEZIONE PACKAGE pz/pcs	CODICE ZL ZL CODE
100	0,14	1	**38222ZL**
150	0,21	1	**38223ZL**
200	0,26	1	**38224ZL**
300	0,37	1	**38225ZL**
400	0,48	1	**38226ZL**
500	0,57	1	**38227ZL**
600	0,68	1	**38228ZL**

Accessori
Accessories

Curva salita 90°
Inside bend 90°

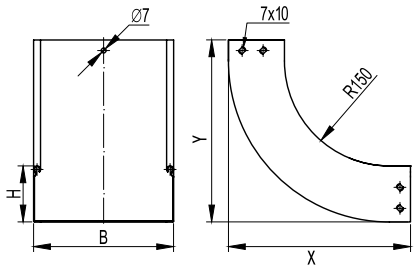

H80

DIMENSIONI, mm DIMENSIONS, mm B	X, mm	Y, mm	PESO WEIGHT Kg	CONFEZIONE PACKAGE pz/pcs	CODICE ZL ZL CODE
100	210	210	0,54	1	**36682ZL**
150	210	210	0,64	1	**36683ZL**
200	210	210	0,74	1	**36684ZL**
300	210	210	0,94	1	**36685ZL**
400	210	210	1,17	1	**36686ZL**
500	210	210	1,38	1	**36687ZL**
600	210	210	1,58	1	**36688ZL**

H100

DIMENSIONI, mm DIMENSIONS, mm B	X, mm	Y, mm	PESO WEIGHT Kg	CONFEZIONE PACKAGE pz/pcs	CODICE ZL ZL CODE
100	230	230	0,65	1	**36701ZL**
150	230	230	0,77	1	**36702ZL**
200	230	230	0,87	1	**36703ZL**
300	230	230	1,10	1	**36704ZL**
400	230	230	1,32	1	**36705ZL**
500	230	230	1,55	1	**36706ZL**
600	230	230	1,81	1	**36707ZL**

Coperchio curva salita 90°
Cover for inside bend 90°

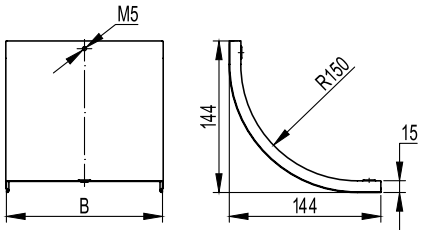

DIMENSIONI, mm DIMENSIONS, mm B	PESO WEIGHT Kg	CONFEZIONE PACKAGE pz/pcs	CODICE ZL ZL CODE
100	0,18	1	**38202ZL**
150	0,24	1	**38203ZL**
200	0,31	1	**38204ZL**
300	0,45	1	**38205ZL**
400	0,59	1	**38206ZL**
500	0,69	1	**38207ZL**
600	0,89	1	**38208ZL**

Derivazione a T in discesa
Falling tee

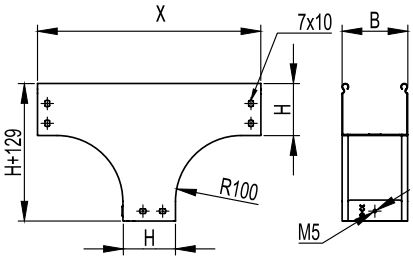

H80

DIMENSIONI, mm DIMENSIONS, mm B	X, mm	PESO WEIGHT Kg	CONFEZIONE PACKAGE pz/pcs	CODICE ZL ZL CODE
100	340	1,00	1	**37102ZL**
150	340	1,13	1	**37103ZL**
200	340	1,27	1	**37104ZL**
300	340	1,54	1	**37105ZL**
400	340	1,82	1	**37106ZL**
500	340	2,08	1	**37107ZL**
600	340	2,35	1	**37108ZL**

H100

DIMENSIONI, mm DIMENSIONS, mm B	X, mm	PESO WEIGHT Kg	CONFEZIONE PACKAGE pz/pcs	CODICE ZL ZL CODE
100	360	1,21	1	**37112ZL**
150	360	1,34	1	**37113ZL**
200	360	1,47	1	**37114ZL**
300	360	1,74	1	**37115ZL**
400	360	2,03	1	**37116ZL**
500	360	2,29	1	**37117ZL**
600	360	2,56	1	**37118ZL**

Coperchio derivazione a T in discesa
Cover for falling tee

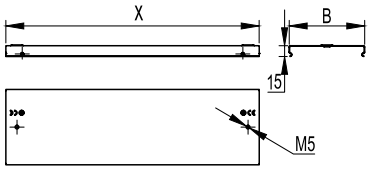

H80

DIMENSIONI, mm DIMENSIONS, mm B	X, mm	PESO WEIGHT Kg	CONFEZIONE PACKAGE pz/pcs	CODICE ZL ZL CODE
100	340	0,26	1	**38302ZL**
150	340	0,39	1	**38303ZL**
200	340	0,49	1	**38304ZL**
300	340	0,71	1	**38305ZL**
400	340	0,92	1	**38306ZL**
500	340	1,15	1	**38307ZL**
600	340	1,37	1	**38309ZL**

H100

DIMENSIONI, mm DIMENSIONS, mm B	X, mm	PESO WEIGHT Kg	CONFEZIONE PACKAGE pz/pcs	CODICE ZL ZL CODE
100	360	0,29	1	**31332ZL**
150	360	0,41	1	**31333ZL**
200	360	0,51	1	**31334ZL**
300	360	0,75	1	**31335ZL**
400	360	0,98	1	**31336ZL**
500	360	1,21	1	**31337ZL**
600	360	1,44	1	**31338ZL**

Accessori
Accessories

Derivazione a T in discesa sghemba
Skew falling tee

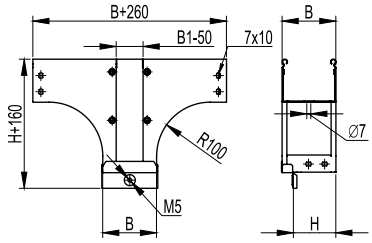

H80

DIMENSIONI, mm DIMENSIONS, mm B	X, mm	PESO WEIGHT Kg	CONFEZIONE PACKAGE pz/pcs	CODICE ZL ZL CODE
100	340	1,18	1	**37162ZL**
150	340	1,58	1	**37163ZL**
200	340	2,03	1	**37164ZL**
300	340	3,01	1	**37165ZL**
400	340	4,26	1	**37166ZL**
500	340	5,59	1	**37167ZL**
600	340	6,29	1	**37168ZL**

H100

DIMENSIONI, mm DIMENSIONS, mm B	X, mm	PESO WEIGHT Kg	CONFEZIONE PACKAGE pz/pcs	CODICE ZL ZL CODE
100	360	1,24	1	**37172ZL**
150	360	1,71	1	**37173ZL**
200	360	2,17	1	**37174ZL**
300	360	3,15	1	**37175ZL**
400	360	4,38	1	**37176ZL**
500	360	5,69	1	**37177ZL**
600	360	7,30	1	**37178ZL**

Coperchio derivazione a T in discesa sghemba
Cover for skew falling tee

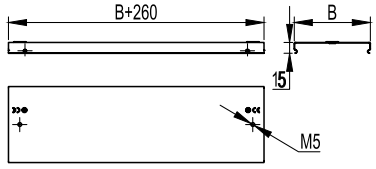

DIMENSIONI, mm DIMENSIONS, mm B	PESO WEIGHT Kg	CONFEZIONE PACKAGE pz/pcs	CODICE ZL ZL CODE
100	0,30	1	**38322ZL**
150	0,47	1	**38323ZL**
200	0,65	1	**38324ZL**
300	1,16	1	**38325ZL**
400	1,79	1	**38326ZL**
500	2,46	1	**38327ZL**
600	3,36	1	**38328ZL**

Accessori
Accessories

Derivazione a T in salita a coperchio
Cover-type rising tee

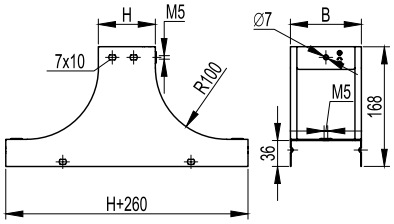

H80

DIMENSIONI, mm DIMENSIONS, mm B	PESO WEIGHT Kg	CONFEZIONE PACKAGE pz/pcs	CODICE ZL ZL CODE
100	0,74	1	**37242ZL**
150	0,86	1	**37243ZL**
200	0,98	1	**37244ZL**
300	1,22	1	**37245ZL**
400	1,61	1	**37246ZL**
500	1,88	1	**37206ZL**
600	2,16	1	**37207ZL**

H100

DIMENSIONI, mm DIMENSIONS, mm B	PESO WEIGHT Kg	CONFEZIONE PACKAGE pz/pcs	CODICE ZL ZL CODE
100	0,85	1	**37342ZL**
150	0,98	1	**37343ZL**
200	1,11	1	**37344ZL**
300	1,38	1	**37345ZL**
400	1,67	1	**37346ZL**
500	1,94	1	**37347ZL**
600	2,21	1	**37348ZL**

Derivazione a T in salita sghemba a coperchio
Cover-type skew rising tee

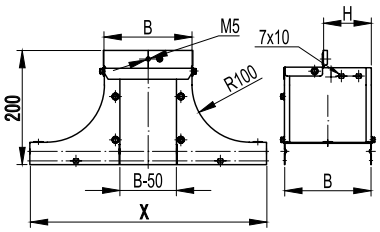

H80

DIMENSIONI, mm DIMENSIONS, mm B	X, mm	PESO WEIGHT Kg	CONFEZIONE PACKAGE pz/pcs	CODICE ZL ZL CODE
100	360	0,95	1	**37232ZL**
150	410	1,29	1	**37233ZL**
200	460	1,66	1	**37234ZL**
300	560	2,52	1	**37235ZL**
400	660	3,56	1	**37226ZL**
500	760	4,77	1	**37227ZL**
600	860	6,15	1	**37228ZL**

H100

DIMENSIONI, mm DIMENSIONS, mm B	X, mm	PESO WEIGHT Kg	CONFEZIONE PACKAGE pz/pcs	CODICE ZL ZL CODE
100	360	0,90	1	**37332ZL**
150	410	1,26	1	**37333ZL**
200	460	1,62	1	**37334ZL**
300	560	2,46	1	**37335ZL**
400	660	3,45	1	**37336ZL**
500	760	4,61	1	**37337ZL**
600	860	6,05	1	**37338ZL**

Curva discesa 90° inversione di piano
Outside bend 90° with plane inversion

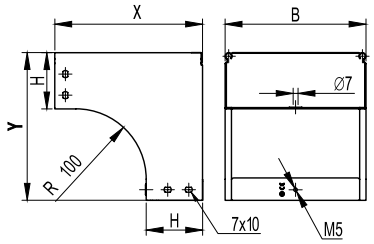

H80

DIMENSIONI, mm DIMENSIONS, mm B	X, mm	Y, mm	PESO WEIGHT Kg	CONFEZIONE PACKAGE pz/pcs	CODICE ZL ZL CODE
100	210	210	0,80	1	**37372ZL**
150	210	210	0,95	1	**37373ZL**
200	210	210	1,10	1	**37374ZL**
300	210	210	1,41	1	**37375ZL**
400	210	210	1,72	1	**37376ZL**
500	210	210	2,02	1	**37377ZL**
600	210	210	2,44	1	**37370ZL**

H100

DIMENSIONI, mm DIMENSIONS, mm B	X, mm	Y, mm	PESO WEIGHT Kg	CONFEZIONE PACKAGE pz/pcs	CODICE ZL ZL CODE
100	230	230	1,00	1	**37472ZL**
150	230	230	1,16	1	**37473ZL**
200	230	230	1,32	1	**37474ZL**
300	230	230	1,63	1	**37475ZL**
400	230	230	1,98	1	**37476ZL**
500	230	230	2,31	1	**37477ZL**
600	230	230	2,62	1	**37478ZL**

Coperchio curva discesa 90° inversione di piano
Cover for outside bend 90° with plane inversion

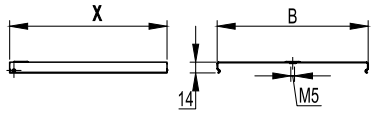

H80

DIMENSIONI, mm DIMENSIONS, mm B	X, mm	PESO WEIGHT Kg	CONFEZIONE PACKAGE pz/pcs	CODICE ZL ZL CODE
100	210	0,18	1	**38341ZL**
150	210	0,25	1	**38342ZL**
200	210	0,33	1	**38343ZL**
300	210	0,46	1	**38344ZL**
400	210	0,61	1	**38345ZL**
500	210	0,77	1	**38346ZL**
600	210	0,91	1	**38347ZL**

H100

DIMENSIONI, mm DIMENSIONS, mm B	X, mm	PESO WEIGHT Kg	CONFEZIONE PACKAGE pz/pcs	CODICE ZL ZL CODE
100	230	0,19	1	**38350ZL**
150	230	0,28	1	**38351ZL**
200	230	0,35	1	**38352ZL**
300	230	0,51	1	**38353ZL**
400	230	0,66	1	**38354ZL**
500	230	0,81	1	**38355ZL**
600	230	0,97	1	**38356ZL**

Curva discesa 90° sghemba sinistra
Left-hand skew outside bend 90°

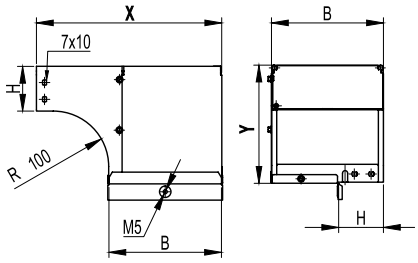

H80

DIMENSIONI, mm DIMENSIONS, mm B	X, mm	Y, mm	PESO WEIGHT Kg	CONFEZIONE PACKAGE pz/pcs	CODICE ZL ZL CODE
100	230	210	0,98	1	**37022ZL**
150	280	210	1,41	1	**37023ZL**
200	330	210	1,87	1	**37024ZL**
300	430	210	2,89	1	**37025ZL**
400	530	210	4,14	1	**37026ZL**
500	630	210	5,44	1	**37027ZL**
600	730	210	7,09	1	**37028ZL**

H100

DIMENSIONI, mm DIMENSIONS, mm B	X, mm	Y, mm	PESO WEIGHT Kg	CONFEZIONE PACKAGE pz/pcs	CODICE ZL ZL CODE
100	230	230	1,05	1	**37122ZL**
150	280	230	1,50	1	**37123ZL**
200	330	230	1,97	1	**37124ZL**
300	430	230	3,03	1	**37125ZL**
400	530	230	4,29	1	**37126ZL**
500	630	230	5,67	1	**37127ZL**
600	730	230	7,26	1	**37128ZL**

Coperchio curva discesa 90° sghemba sinistra
Cover for left-hand skew outside bend 90°

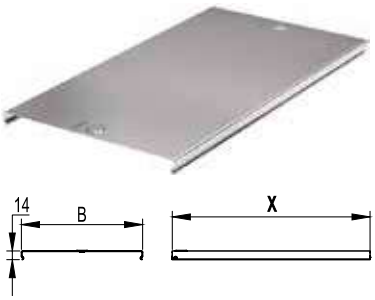

DIMENSIONI, mm DIMENSIONS, mm B	X, mm	PESO WEIGHT Kg	CONFEZIONE PACKAGE pz/pcs	CODICE ZL ZL CODE
100	230	0,19	1	**38282ZL**
150	280	0,33	1	**38283ZL**
200	330	0,49	1	**38284ZL**
300	430	0,92	1	**38285ZL**
400	530	1,42	1	**38286ZL**
500	630	2,08	1	**38287ZL**
600	730	2,91	1	**38288ZL**

Accessori
Accessories

Curva discesa 90° sghemba destra
Right-hand skew outside bend 90°

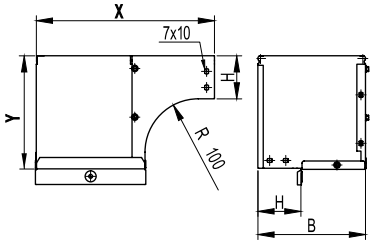

H80

DIMENSIONI, mm DIMENSIONS, mm B	X, mm	Y, mm	PESO WEIGHT Kg/m	CONFEZIONE PACKAGE pz/pcs	CODICE ZL ZL CODE
100	230	210	0,98	1	**37002ZL**
150	280	210	1,41	1	**37003ZL**
200	330	210	1,87	1	**37004ZL**
300	430	210	2,89	1	**37005ZL**
400	530	210	4,14	1	**37006ZL**
500	630	210	5,46	1	**37007ZL**
600	730	210	7,09	1	**37008ZL**

H100

DIMENSIONI, mm DIMENSIONS, mm B	X, mm	Y, mm	PESO WEIGHT Kg/m	CONFEZIONE PACKAGE pz/pcs	CODICE ZL ZL CODE
100	230	230	1,05	1	**37012ZL**
150	280	230	1,50	1	**37013ZL**
200	330	230	1,97	1	**37014ZL**
300	430	230	3,03	1	**37015ZL**
400	530	230	4,29	1	**37016ZL**
500	630	230	5,69	1	**37017ZL**
600	730	230	7,26	1	**37018ZL**

Coperchio curva discesa 90° sghemba destra
Cover for right-hand skew outside bend 90°

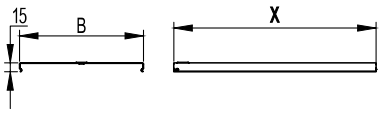

DIMENSIONI, mm DIMENSIONS, mm B	X, mm	PESO WEIGHT Kg/m	CONFEZIONE PACKAGE pz/pcs	CODICE ZL ZL CODE
100	230	0,19	1	**38282ZL**
150	280	0,33	1	**38283ZL**
200	330	0,49	1	**38284ZL**
300	430	0,92	1	**38285ZL**
400	530	1,42	1	**38286ZL**
500	630	2,08	1	**38287ZL**
600	730	2,91	1	**38288ZL**

Accessori
Accessories

Curva salita 90° sghemba sinistra
Left-hand skew inside bend 90°

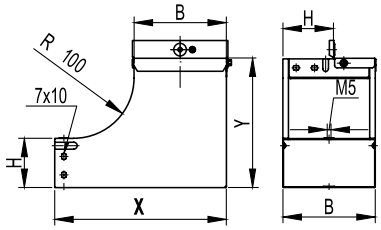

H80

DIMENSIONI, mm DIMENSIONS, mm B	X, mm	Y, mm	PESO WEIGHT Kg	CONFEZIONE PACKAGE pz/pcs	CODICE ZL ZL CODE
100	230	210	1,05	1	**37062ZL**
150	280	210	1,57	1	**37063ZL**
200	330	210	2,23	1	**37064ZL**
300	430	210	3,58	1	**37065ZL**
400	530	210	5,52	1	**37066ZL**
500	630	210	7,66	1	**37067ZL**
600	730	210	9,47	1	**37068ZL**

H100

DIMENSIONI, mm DIMENSIONS, mm B	X, mm	Y, mm	PESO WEIGHT Kg	CONFEZIONE PACKAGE pz/pcs	CODICE ZL ZL CODE
100	230	230	1,08	1	**37072ZL**
150	280	230	1,71	1	**37073ZL**
200	330	230	2,37	1	**37074ZL**
300	430	230	3,87	1	**37075ZL**
400	530	230	5,67	1	**37076ZL**
500	630	230	7,83	1	**37077ZL**
600	730	230	10,13	1	**37078ZL**

Curva salita 90° sghemba destra
Right-hand skew inside bend 90°

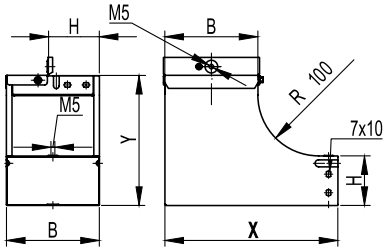

H80

DIMENSIONI, mm DIMENSIONS, mm B	X, mm	Y, mm	PESO WEIGHT Kg	CONFEZIONE PACKAGE pz/pcs	CODICE ZL ZL CODE
100	230	210	1,05	1	**37042ZL**
150	280	210	1,57	1	**37043ZL**
200	330	210	2,23	1	**37044ZL**
300	430	210	3,58	1	**37045ZL**
400	530	210	5,52	1	**37046ZL**
500	630	210	7,66	1	**37047ZL**
600	730	210	9,47	1	**37048ZL**

H100

DIMENSIONI, mm DIMENSIONS, mm B	X, mm	Y, mm	PESO WEIGHT Kg	CONFEZIONE PACKAGE pz/pcs	CODICE ZL ZL CODE
100	230	230	1,08	1	**37142ZL**
150	280	230	1,71	1	**37143ZL**
200	330	230	2,37	1	**37144ZL**
300	430	230	3,87	1	**37145ZL**
400	530	230	5,67	1	**37146ZL**
500	630	230	7,83	1	**37147ZL**
600	730	230	10,13	1	**37148ZL**

Accessori
Accessories

Riduzione sinistra
Left-hand reducer

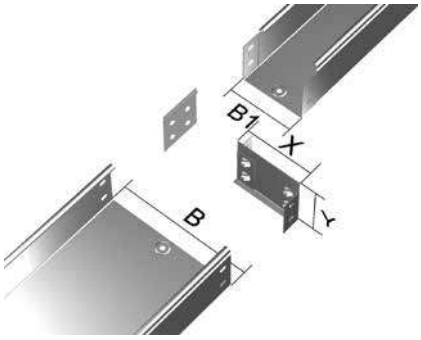

La confezione comprende: una piastra di riduzione ed un giunto lineare.

The set includes: one reduction plate and one flat coupler.

H80

DIMENSIONI, mm DIMENSIONS, mm X	RIDUZIONE REDUCTION mm	PESO WEIGHT Kg	CONFEZIONE PACKAGE pz/pcs	CODICE ZL ZL CODE
100	100	0,16	1	**37671ZL**
200	200	0,23	1	**37672ZL**
300	300	0,35	1	**37674ZL**

H100

DIMENSIONI, mm, DIMENSIONS, mm X	RIDUZIONE REDUCTION mm	PESO WEIGHT Kg	CONFEZIONE PACKAGE pz/pcs	CODICE ZL ZL CODE
100	100	0,20	1	**37701ZL**
200	200	0,28	1	**37702ZL**
300	300	0,34	1	**37704ZL**

Riduzione centrale
Central reducer

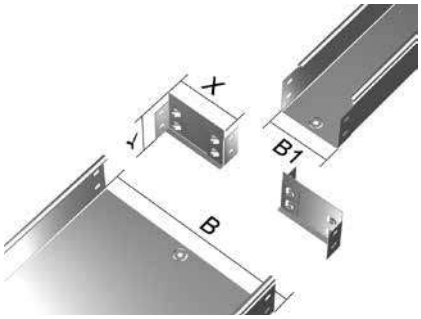

La confezione comprende due piastre di riduzione.

The package includes two reduction plates.

H80

DIMENSIONI, mm DIMENSIONS, mm, X	RIDUZIONE REDUCTION mm	PESO WEIGHT Kg/m	CONFEZIONE PACKAGE pz/pcs	CODICE ZL ZL CODE
50	100	0,21	1	**37680ZL**
100	200	0,27	1	**37681ZL**
150	300	0,32	1	**37683ZL**

H100

DIMENSIONI, mm DIMENSIONS, mm, X	RIDUZIONE REDUCTION mm	PESO WEIGHT Kg/m	CONFEZIONE PACKAGE mt	CODICE ZL ZL CODE
50	100	0,27	1	**37710ZL**
100	200	0,33	1	**37711ZL**
150	300	0,36	1	**37713ZL**

Accessori
Accessories

Riduzione destra
Straight reducer

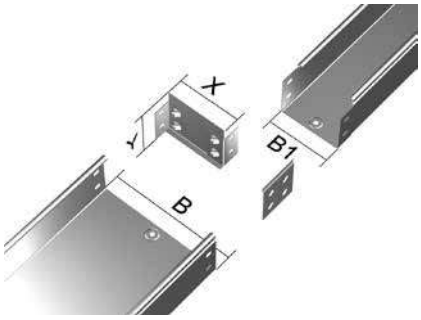

La confezione comprende: una piastra di riduzione ed un giunto lineare.

The set includes: one reduction plate and one flat coupler.

H80

DIMENSIONI, mm DIMENSIONS, mm X	RIDUZIONE REDUCTION mm	PESO WEIGHT Kg	CONFEZIONE PACKAGE pz/pcs	CODICE ZL ZL CODE
100	100	0,16	1	**37690ZL**
200	200	0,23	1	**37691ZL**
300	300	0,35	1	**37693ZL**

H100

DIMENSIONI, mm DIMENSIONS, mm X	RIDUZIONE REDUCTION mm	PESO WEIGHT Kg	CONFEZIONE PACKAGE pz/pcs	CODICE ZL ZL CODE
100	100	0,20	1	**37720ZL**
200	200	0,28	1	**37721ZL**
300	300	0,34	1	**37723ZL**

Flangia di raccordo
Connection flange

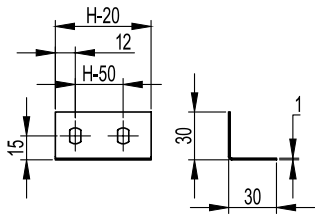

DIMENSIONI, mm DIMENSIONS, mm H	PESO WEIGHT Kg	CONFEZIONE PACKAGE pz/pcs	CODICE ZL ZL CODE
80	0,03	1	**30189ZL**
100	0,03	1	**30190ZL**

Accessori
Accessories

Testata di chiusura
Closing head
H 80

DIMENSIONI, mm DIMENSIONS, mm B	PESO WEIGHT Kg	CONFEZIONE PACKAGE pz/pcs	CODICE ZL ZL CODE
100	0,10	1	**37262ZL**
150	0,13	1	**37263ZL**
200	0,17	1	**37264ZL**
300	0,24	1	**37265ZL**
400	0,31	1	**37266ZL**
500	0,38	1	**37267ZL**

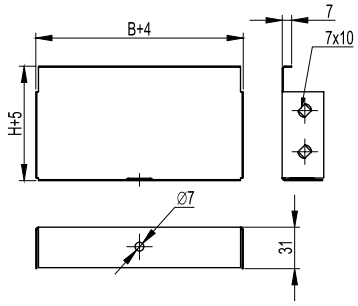

Testata di chiusura
Closing head
H 100

DIMENSIONI, mm DIMENSIONS, mm B	PESO WEIGHT Kg	CONFEZIONE PACKAGE pz/pcs	CODICE ZL ZL CODE
100	0,09	1	**30265ZL**
150	0,17	1	**30266ZL**
200	0,19	1	**30267ZL**
300	0,25	1	**30268ZL**
400	0,30	1	**30269ZL**
500	0,39	1	**30270ZL**
600	0,47	1	**30271ZL**

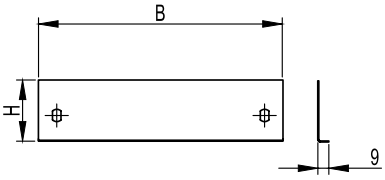

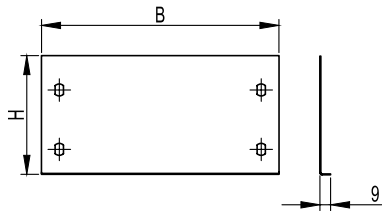

Accessori
Accessories

Giunto lineare
Flat coupler

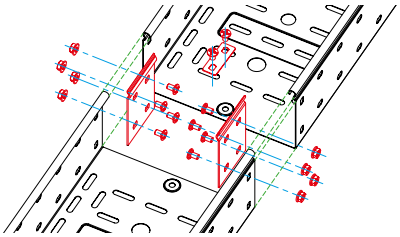

DIMENSIONI, mm DIMENSIONS, mm H	A	PESO WEIGHT Kg	CONFEZIONE PACKAGE pz/pcs	CODICE ZL ZL CODE
80	30	0,03	10	**37303ZL**
100	50	0,04	10	**37305ZL**

Giunto a snodo orizzontale
Horizontal bendable coupler

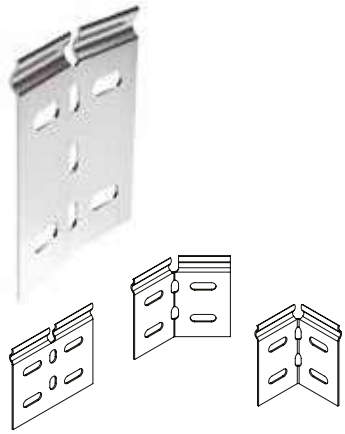

DIMENSIONI, mm DIMENSIONS, mm H	PESO WEIGHT Kg	CONFEZIONE PACKAGE pz/pcs	CODICE ZL ZL CODE
80	0,04	10	**LP0080ZL**
100	0,05	10	**LP0100ZL**

Giunto a snodo verticale
Vertical adjustable coupler

Il kit, composto da due giunti, consente di effettuare variazioni di quota e/o curve salita/discesa.

The kit composed of two couplers allows making level variations and/or inside/outside bends.

DIMENSIONI, mm DIMENSIONS, mm H	PESO WEIGHT Kg/m	CONFEZIONE PACKAGE pz/pcs	CODICE ZL ZL CODE
80	0,18	2	**50014ZL**
100	0,22	2	**50015ZL**

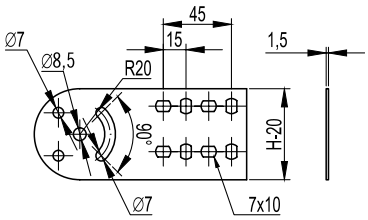

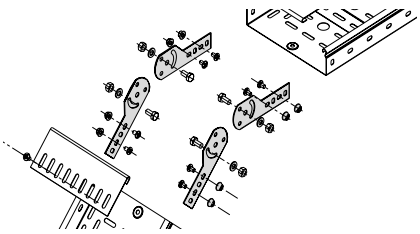

Accessori
Accessories

Fascia IP44
IP44 protection band

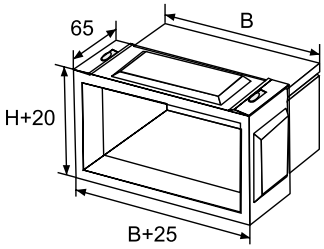

La fascia IP44 è fornita completa di gomma espansa autorestinguente, adatta a resistere agli agenti atmosferici, chimici e a temperature da -45°C a + 120°C. Si monta a scatto sopra ogni giunzione ma in precedenza devono essere montati i coprigiunti per base in corrispondenza delle sole giunzioni tra estremità maschio-maschio. Nel caso di canalizzazioni già installate con grado di protezione IP40 si può aumentare fino a IP44 con la sola aggiunta di fasce e guarnizioni autoadesive.

The IP44 band is complete with a seal of expanded rubber resistant to atmospheric and chemical agents and to temperatures ranging from -45°C to +120°C. It is snapped over each junction but previously the joint covers must be mounted per base at the male-male junctions only. In case of IP40 already installed cable trays,, it is possible to increase the protection degree up to IP44 just adding the protective bands and adhesive seals.

H80

DIMENSIONI, mm DIMENSIONS, mm B	PESO WEIGHT Kg	CONFEZIONE PACKAGE pz/pcs	CODICE ZL ZL CODE
100	0,25	1	**37810ZL**
150	1,82	1	**37811ZL**
200	0,35	1	**37812ZL**
300	0,45	1	**37813ZL**
400	0,80	1	**37814ZL**
500	0,95	1	**37815ZL**

H100

DIMENSIONI, mm DIMENSIONS, mm B	PESO WEIGHT Kg	CONFEZIONE PACKAGE pz/pcs	CODICE ZL ZL CODE
100	0,27	1	**37820ZL**
150	1,84	1	**37821ZL**
200	0,37	1	**37822ZL**
300	0,47	1	**37823ZL**
400	0,82	1	**37824ZL**
500	0,97	1	**37825ZL**

Traversino di contenimento
Cable retaining bar

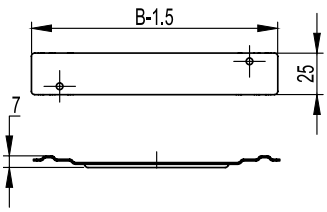

DIMENSIONI, mm DIMENSIONS, mm B	PESO WEIGHT Kg	CONFEZIONE PACKAGE pz/pcs	CODICE ZL ZL CODE
100	0,017	1	**37562ZL**
150	0,026	1	**37563ZL**
200	0,036	1	**37564ZL**
300	0,056	1	**37565ZL**

Accessori
Accessories

Coprigiunto per base
Splice plate for base
H 80 - 100

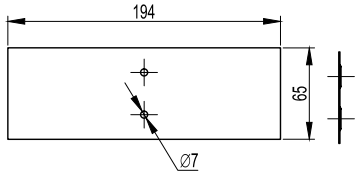

DIMENSIONI, mm DIMENSIONS, mm B	PESO WEIGHT Kg	CONFEZIONE PACKAGE pz/pcs	CODICE ZL ZL CODE
100	0,04	1	**37352ZL**
150	0,06	1	**37353ZL**
200	0,08	1	**37354ZL**
300	0,12	1	**37355ZL**
400	0,16	1	**37356ZL**
500	0,20	1	**37357ZL**
600	0,30	1	**37358ZL**

Coprigiunto per coperchio
Splice plate for cover
H 80 - 100

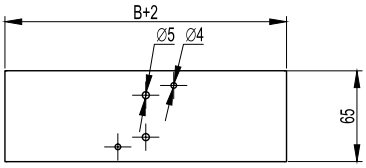

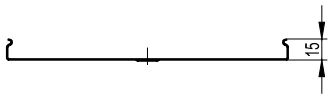

DIMENSIONI, mm DIMENSIONS, mm B	PESO WEIGHT Kg	CONFEZIONE PACKAGE pz/pcs	CODICE ZL ZL CODE
100	0,06	1	**37392ZL**
150	0,08	1	**37393ZL**
200	0,10	1	**37394ZL**
300	0,14	1	**37395ZL**
400	0,18	1	**37396ZL**
500	0,22	1	**37397ZL**
600	0,33	1	**37398ZL**

Piastrina di messa a terra
Earthing plate

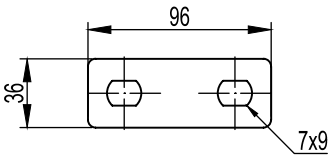

DIMENSIONI, mm DIMENSIONS, mm L	H	PESO WEIGHT Kg	CONFEZIONE PACKAGE pz/pcs	RAME COPPER
18	50 80 100	0,006	100	**5299001**

Supporti
Brackets

Mensola stampata 15/10
Pressed bracket 15/10

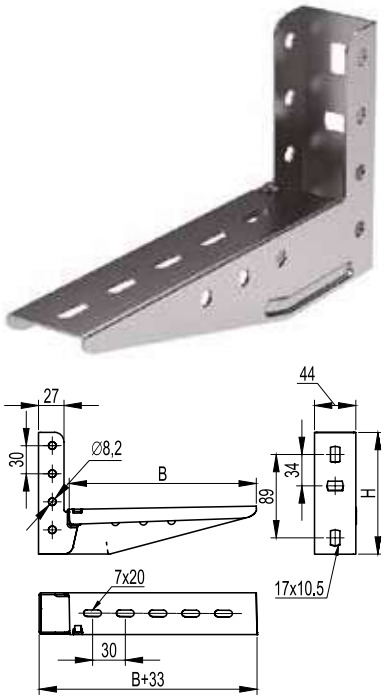

Brevetto nr 1301648 del 23/06/2000
Adatta per il fissaggio a parete o su profilati.
Asta verticale: asole 10,5x17 mm, fori diametro 8,2 mm
Braccio orizzontale: asole 19x7 mm per il fissaggio degli elementi rettilinei.
Il braccio orizzontale è prolungabile tramite tratti di profilato semplice.
Adatta per asta di sospensione.

Patent Nr. 1301648 dated 23/06/2000
Suitable for installation to walls or profiles.
Vertical bar: slots 10,5x17 mm, holes Ø 8,2 mm.
Horizontal beam: slots 19x7 mm for straight elements mounting.
The horizontal beam can be extended by simple profile sections.
Suitable for the suspension bars.

DIMENSIONI, mm DIMENSIONS, mm B	H	SPESSORE THICKNESS	PORTATA LOAD N	Kg	PESO WEIGHT Kg	CONFEZIONE PACKAGE pz/pcs	CODICE ZL ZL CODE
100	125	15/10	1058	108	0,20	20	**BBL4010ZL**
150	130		980	100	0,25	20	**BBL4015ZL**
200	130		931	95	0,33	20	**BBL4020ZL**
300	140		784	80	0,44	20	**BBL4030ZL**

Mensola stampata 20/10
Pressed bracket 20/10

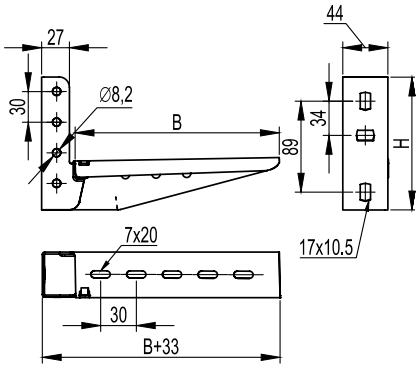

Brevetto nr 1301648 del 23/06/2000
Adatta per il fissaggio a parete o su profilati.
Asta verticale: asole 10,5x17 mm, fori diametro 8,2 mm
Braccio orizzontale: asole 19x7 mm per il fissaggio degli elementi rettilinei.
Il braccio orizzontale è prolungabile tramite tratti di profilato semplice.
Adatta per asta di sospensione.

Patent Nr. 1301648 dated 23/06/2000
Suitable for installation to walls or profiles.
Vertical bar: slots 10,5x17 mm, holes Ø 8,2 mm.
Horizontal beam: slots 19x7 mm for straight elements mounting.
The horizontal beam can be extended by simple profile sections.
Suitable for the suspension bars.

DIMENSIONI, mm DIMENSIONS, mm B	H	SPESSORE THICKNESS	PORTATA LOAD N	Kg	PESO WEIGHT Kg	CONFEZIONE PACKAGE pz/pcs	CODICE ZL ZL CODE
100	125	20/10	1755	179	0,27	20	**BBL5010ZL**
150	130		1666	170	0,37	20	**BBL5015ZL**
200	130		1578	161	0,42	20	**BBL5020ZL**
300	140		1333	136	0,60	20	**BBL5030ZL**

Supporti
Brackets

Mensola rivettata
Riveted bracket

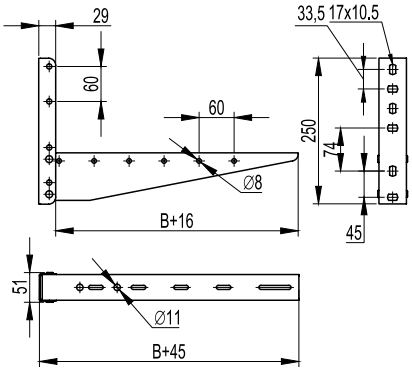

Adatta per il fissaggio a parete o su profilati 41x21 e 41x41
Asta verticale: spessore 2,5 mm con asole 10,5x17 mm
Braccio orizzontale: spessore 1,5 mm con asole 25x7 mm per il fissaggio degli elementi rettilinei.
Il braccio orizzontale è prolungabile tramite tratti di profilato semplice.

Suitable for installation to walls or profiles 41x21 and 41x41.
Vertical bar: thickness 2,5 mm, slots 10.5x17 mm.
Horizontal beam: thickness 1,5 mm, slots 25x7 mm for straight elements mounting.
The horizontal beam can be extended by simple profile sections.

DIMENSIONI, mm DIMENSIONS, mm B	PORTATA LOAD N	 Kg	PESO WEIGHT Kg/m	CONFEZIONE PACKAGE pz/pcs	CODICE ZL ZL CODE
400	1862	190	1,16	10	**BBL5540ZL**
500	1667	170	1,38	10	**BBL5550ZL**
600	1471	150	1,61	10	**BBL5560ZL**

Mensola a C
C-shaped bracket

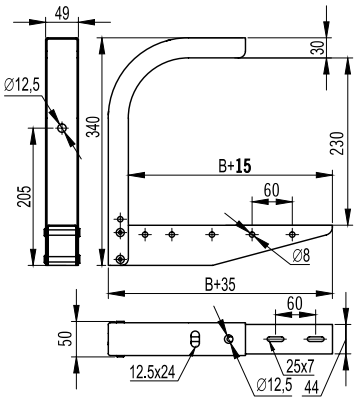

Asole 25x7 mm con interasse 60 mm.
Fori diametro 12,5 mm con interasse 60 mm. È stato aggiunto un foro di controventatura da 12,5 in modo tale da renderle utilizzabili ache per applicazioni da galleria.

Slot dimensions 25x7 mm with 60 mm pitch.
Hole Ø: 12,5 mm with 60 mm pitch.
A bracing hole of 12,5 mm has been added so that the bracket may be used for tunnel applications as well.

DIMENSIONI, mm DIMENSIONS, mm B	PORTATA LOAD N	 Kg	PESO WEIGHT Kg/m	CONFEZIONE PACKAGE pz/pcs	CODICE ZL ZL CODE
200*	1170	120	1,10	1	**BBA2020ZL**
300	1040	106	1,24	1	**BBA2030ZL**
400	780	80	1,57	1	**BBA2040ZL**
500	637	65	1,88	1	**BBA2050ZL**
600	539	55	2,18	1	**BBA2060ZL**

*Senza asola superiore
*Without upper buttonhole

Supporti
Brackets

Base mensola
Base bracket

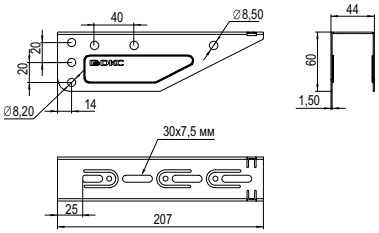

Asole 30x7,5 mm.
Fori diametro 8,5 mm.
Si monta su asta di sospensione (25/10 e 15/10) con viti M8x60 e dadi M8.
Da ordinare separatamente.
Spessore: 15/10

Slot dimensions 30x7,5 mm.
Hole diameter 8,5 mm.
To be mounted to heavy suspension profile (25/10 e 15/10) with screws M8x60 and nuts M8. To be ordered separately.
Thickness: 15/10

DIMENSIONI, mm DIMENSIONS, mm B	H	PORTATA LOAD N	Kg	PESO WEIGHT Kg	CONFEZIONE PACKAGE pz/pcs	CODICE ZL ZL CODE
100	60	2941	300	0,15	20	**BBM5010ZL**
150	60	2843	290	0,21	20	**BBM5015ZL**

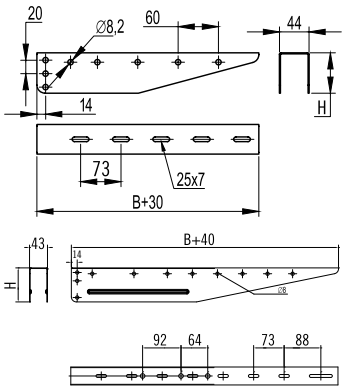

DIMENSIONI, mm DIMENSIONS, mm B	H	PORTATA LOAD N	Kg	PESO WEIGHT Kg	CONFEZIONE PACKAGE pz/pcs	CODICE ZL ZL CODE
200	60	2451	250	0,32	20	**BBM5020ZL**
300		1862	190	0,50	20	**BBM5030ZL**
400	80	1862	190	0,71	10	**BBM5040ZL**
500		1667	170	0,93	10	**BBM5050ZL**
600		1471	150	1,12	10	**BBM5060ZL**

Supporti
Brackets

Supporto angolo variabile
Adjustable support for base bracket

Adatto per il fissaggio su una superficie inclinata. Da utilizzare in combinazione con le basi mensola.
2 fori per il fissaggio.
Spessore: 2 mm.

Suitable for installation to inclined surfaces. To be used in combination with base brackets.
2 mounting holes.
Thickness: 2 mm.

SPESSORE THICKNESS mm	PORTATA LOAD Kg	PESO WEIGHT Kg	CONFEZIONE PACKAGE pz/pcs	CODICE ZL ZL CODE
2	250	0,3	10	**BSV2902ZL**

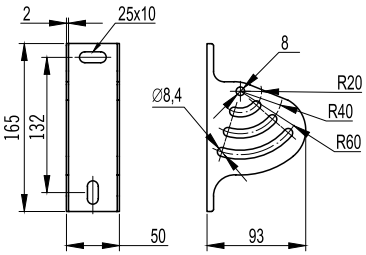

Supporto semplice per asta di sospensione
Plain support for suspension bar

Adatto per il montaggio con asta di sospensione.
Piastra: asole 13x22 mm.
Piede a U: asole 10,5x17 mm, fori diametro 8,2 mm.
Spessore: 2,5 mm

Suitable for mounting with a suspension bar.
Plate: slots 13x22 mm.
U-profile: slots 10,5x17 mm, holes Ø 8,2 mm.
Thickness: 2,5 mm

PORTATA LOAD Kg	PESO WEIGHT Kg/mt	CONFEZIONE PACKAGE pz/pcs	CODICE ZL ZL CODE
500	0,65	25	**BSF2101ZL**

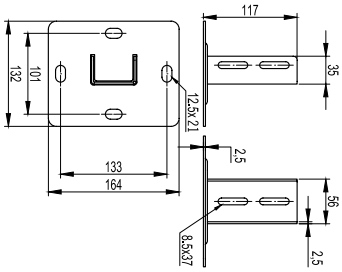

Supporto multiplo per asta di sospensione
Multiple support for suspension bar

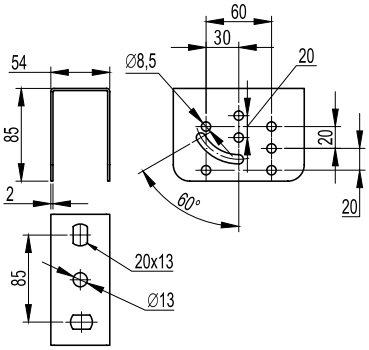

Adatto per il montaggio con asta di sospensione.
Asole 13x22 mm, fori diametro 13 mm, per fissaggio a platone.
Fori diametro 8,2 mm per il fissaggio dei profilati.
Spessore: 2,0 mm

Suitable for mounting with a suspension bar.
Slots 13x22 mm, holes Ø 13 mm for ceiling mounting.
Holes Ø 8,2 mm for profile mounting.
Thickness: 2,0 mm

PORTATA LOAD Kg	PESO WEIGHT Kg/mt	CONFEZIONE PACKAGE pz/pcs	CODICE ZL ZL CODE
250	0,4	20	**BSV2901ZL**

Bandella di sospensione rinforzata
Reinforced suspension strip

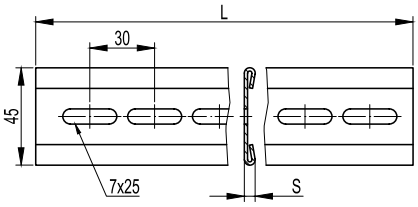

TIPO TYPE	L, mm	SPESSORE THICKNESS mm	PORTATA LOAD Kg	PESO WEIGHT Kg/m	CONFEZIONE PACKAGE mt	CODICE ZL ZL CODE
BAR - rinforzata reinforced	2000	1,5	569	0,73	2	**BMA1015ZL**

Supporti
Brackets

Asta sospensione sp. 1,5 mm
Suspension bar 1,5 mm

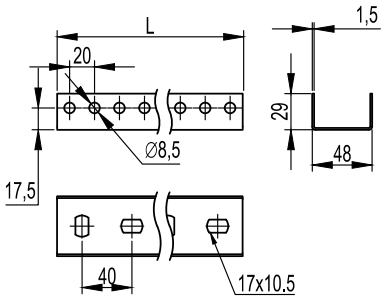

Asole 10,5x15 mm con interasse 33,5 mm.
Fori diametro 8,2 mm con interasse 20 mm.
Adatto per mensole e sospensioni semplici, doppie, inclinate.
Prolungabile tramite un giunto da 300 mm.

Slot dimensions 10,5x15 mm with 33,5 mm pitch.
Hole Ø 8,2 mm with 20 mm pitch.
Suitable for brackets and suspensions (plain, double, inclined).
Extensible by means of a 300 mm coupler.

L, mm	SPESSORE THICKNESS mm	PESO WEIGHT Kg/mt	CONFEZIONE PACKAGE mt	CODICE ZL ZL CODE
2000	1,5	1,08	2	**BPL2920ZL**

Rivestimento Coating

Grafico di carico
Load diagrams

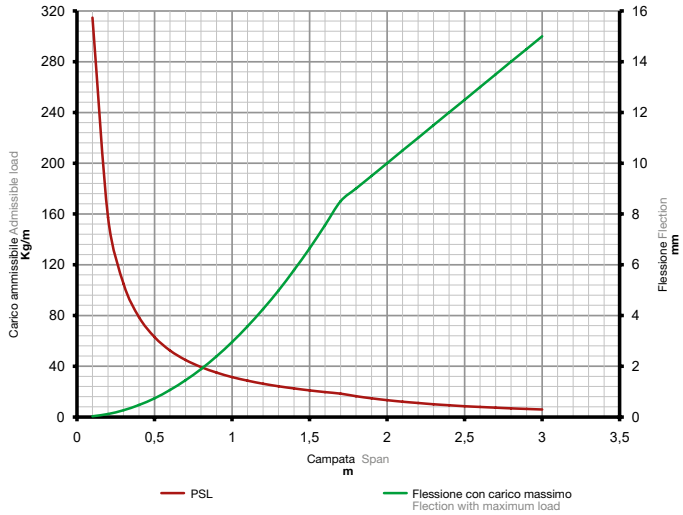

Condizioni test di carico:
- carico F (kg) applicato al centro del profilo;
- [σ] = 165 MPa - la tensione ammissibile per l'acciaio formato a freddo tenendo in considerazione il quoziente di resistenza del materiale;
- carichi F (kg) e incurvamenti f (mm) sono calcolati tenendo in considerazione che le tensioni ammissibili per l'acciaio [σ] e l'incurvamento massimo pari a L/200 non devono essere mai superati.

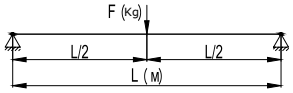

General evaluation conditions
- F load (kg) is located in the center of the bar;
- [σ] = 165 MPa – iis the permissible tension for cold-formed steel taking into account the strenght coefficient of the material.
- the loads F (kg) and flection f (mm) are calculated taking into consideration that the permissible tension for the steel material [σ] and the maximum flection equal to L/200 shall never be exceeded.

Giunto 300x48 per asta
300x48 coupler for suspension bar

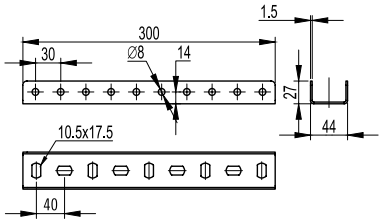

L, mm	PESO WEIGHT Kg/mt	CONFEZIONE PACKAGE pz / pcs	CODICE ZL ZL CODE
300	0,40	1	**BPN2903ZL**

Supporti
Brackets

Asta sospensione sp. 2,5 mm
Suspension bar 2,5 mm

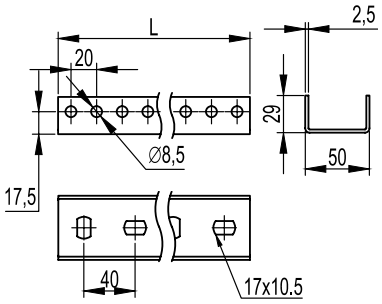

L, mm	SPESSORE THICKNESS mm	PESO WEIGHT Kg/mt	CONFEZIONE PACKAGE mt	CODICE ZL ZL CODE
2000	2,5	1,80	2	**BPM2920ZL**

Grafico di carico
Load diagrams

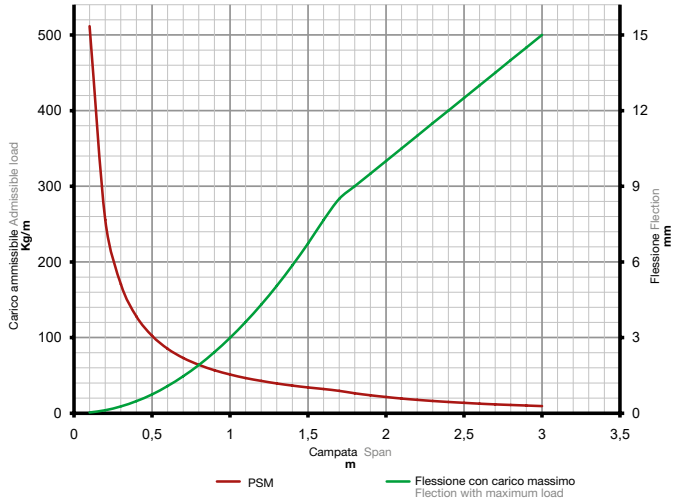

Condizioni test di carico:
- carico F (kg) applicato al centro del profilo;
- [σ] = 165 MPa - la tensione ammissibile per l'acciaio formato a freddo tenendo in considerazione il quoziente di resistenza del materiale;
- carichi F (kg) e incurvamenti f (mm) sono calcolati tenendo in considerazione che le tensioni ammissibili per l'acciaio [σ] e l'incurvamento massimo pari a L/200 non devono essere mai superati.

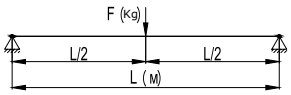

General evaluation conditions
- F load (kg) is located in the center of the bar;
- [σ] = 165 MPa – is the permissible tension for cold-formed steel taking into account the strenght coefficient of the material;
- the loads F (kg) and flection f (mm) are calculated taking into consideration that the allowable tension for the steel material [σ] and the maximum flection equal to L/200 shall never be exceeded.

Tappo per asta di sospensione
Plug for suspension bar

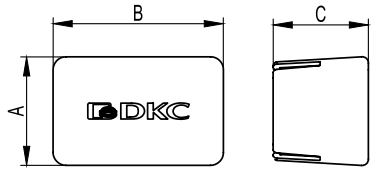

DESCRIZIONE DESCRIPTION	A, mm	B, mm	C, mm	CONFEZIONE PACKAGE pz/pcs	CODICE CODE
Per asta di spspensione Purposed for suspension bar	34	54	60	10	**BPO5029**

Supporti
Brackets

Profilato per sospensione 41x41
41x41 suspension profile

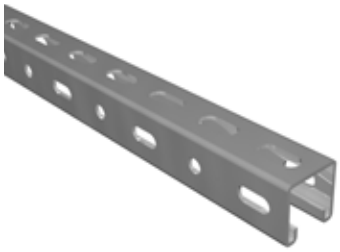

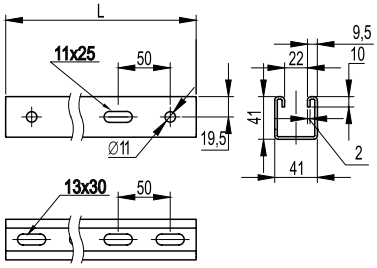

Asolatura laterale: asola 11x25 mm, foro diametro 11, interasse 50 mm.
Asolatura di fondo: asola 13x30 mm, interasse 50 mm.

Laterale slots: 11x25 mm slot, 11 diameter hole, 50 mm pitch.
Bottom slots: 13x30 mm slot, 50 mm pitch.

L, mm	SPESSORE THICKNESS mm	PESO WEIGHT Kg/mt	CONFEZIONE PACKAGE mt	CODICE ZL ZL CODE
3000	1,5	1,48	3	**BPL4130ZL**
3000	2,5	2,47	3	**BPM4130ZL**

Rivestimento
Coating

Grafico di carico spessore 1,5 mm
Load diagrams 1,5 mm thickness

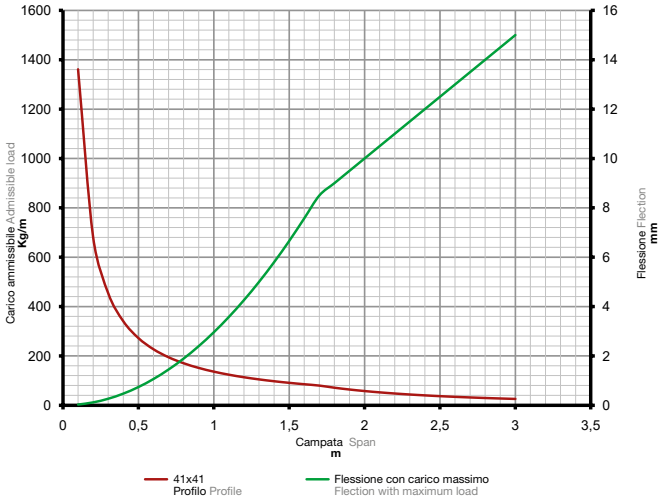

Condizioni test di carico:
- carico F (kg) applicato al centro del profilo;
- [σ] = 165 MPa - la tensione ammissibile per l'acciaio formato a freddo tenendo in considerazione il quoziente di resistenza del materiale;
- carichi F (kg) e incurvamenti f (mm) sono calcolati tenendo in considerazione che le tensioni ammissibili per l'acciaio [σ] e l'incurvamento massimo pari a L/200 non devono essere mai superati.

General evaluation conditions
- F load (kg) is located in the center of the bar;
- [σ] = 165 MPa –is the permissible tension for cold-formed steel taking into account the strenght coefficient of the material;
- the loads F (kg) and flection f (mm) are calculated taking into consideration that the allowable tension for the steel material [σ] and the maximum flection equal to L/200 shall never be exceeded.

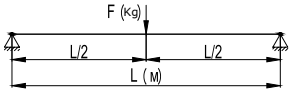

Tappi per profilato 41x41
Plugs for profiles 41x41

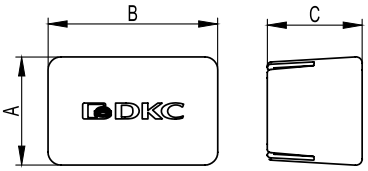

DESCRIZIONE DESCRIPTION	A, mm	B, mm	C, mm	CONFEZIONE PACKAGE pz/pcs	CODICE CODE
Per profilato 41x41 For 41x41 profile	44	44	60	10	**BPO4141**

Supporti
Brackets

Profilato per sospensione 41x21
41x21 suspension profile

Adatto per mensole da fissare con viti con testa da ancora M10x30 e dadi.
Adatto per supporti.
Prolungabile tramite un giunto da 140 mm.

Suitable for brackets, to be fixed with M10x30 anchor head screws and nuts.
Suitable for supports.
Extensible by means of 140 mm coupler.

L, mm	SPESSORE THICKNESS mm	PESO WEIGHT Kg/mt	CONFEZIONE PACKAGE mt	CODICE ZL ZL CODE
3000	1,5	1,00	3	**BPL2130ZL**

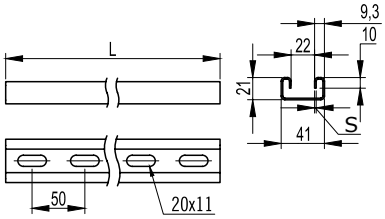

Grafico di carico spessore 1,5 mm
Load diagrams 1,5 mm thickness

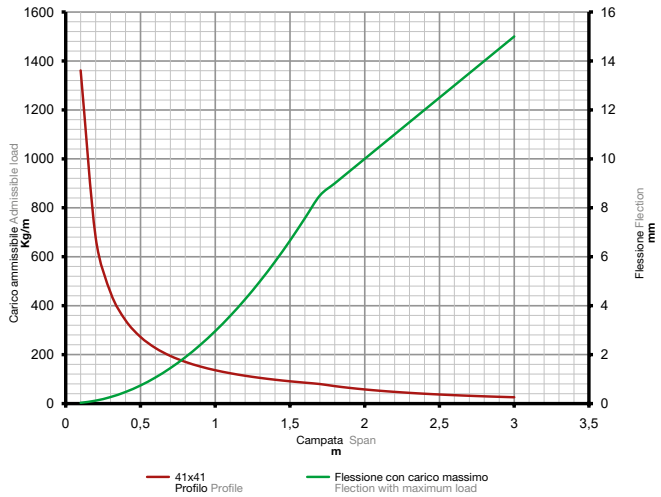

Condizioni test di carico:
- carico F (kg) applicato al centro del profilo;
- [σ] = 165 MPa - la tensione ammissibile per l'acciaio formato a freddo tenendo in considerazione il quoziente di resistenza del materiale;
- carichi F (kg) e incurvamenti f (mm) sono calcolati tenendo in considerazione che le tensioni ammissibili per l'acciaio [σ] e l'incurvamento massimo pari a L/200 non devono essere mai superati.

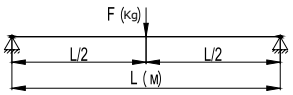

General evaluation conditions
- F load (kg) is located in the center of the bar;
- [σ] = 165 MPa – is the permissible tension for cold-formed steel taking into account the strenght coefficient of the material;
- the loads F (kg) and flection f (mm) are calculated taking into consideration that the allowable tension for the steel material [σ] and the maximum flection equal to L/200 shall never be exceeded.

Tappi per profilato 41x21
Plugs for profiles 41x21

DESCRIZIONE DESCRIPTION	A, mm	B, mm	C, mm	CONFEZIONE PACKAGE pz/pcs	CODICE CODE
Per profilato 41x41 For 41x41 profile	25	25	60	10	**BPO4121**

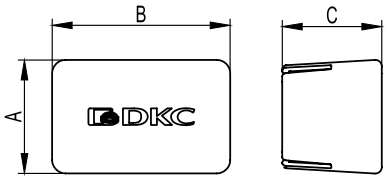

Supporti
Brackets

Staffa sostegno barra filettata 60x70
60x70 support bracket for threaded bar

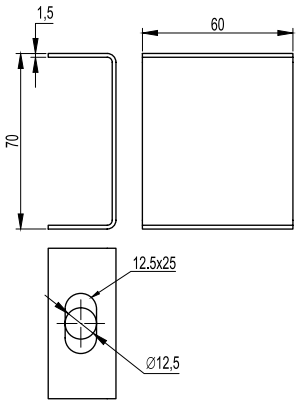

PORTATA LOAD Kg	PESO WEIGHT Kg	CONFEZIONE PACKAGE pz/pcs	CODICE ZL ZL CODE
60	0,11	100	**BML1007ZL**

Supporto ancoraggio centrale
Central anchor support

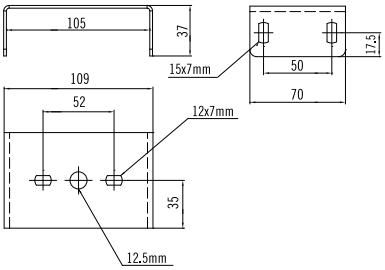

Base 100

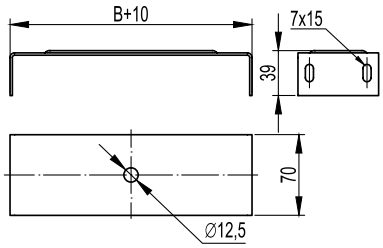

Base 150-500

DIMENSIONE, mm DIMENSION, mm B	PESO WEIGHT Kg	CONFEZIONE PACKAGE pz/pcs	CODICE ZL ZL CODE
100	0,18	1	**BMT1010ZL**
150	0,24	1	**BMT1015ZL**
200	0,29	1	**BMT1020ZL**
300	0,40	1	**BMT1030ZL**
400	0,51	1	**BMT1040ZL**
500	0,62	1	**BMT1050ZL**

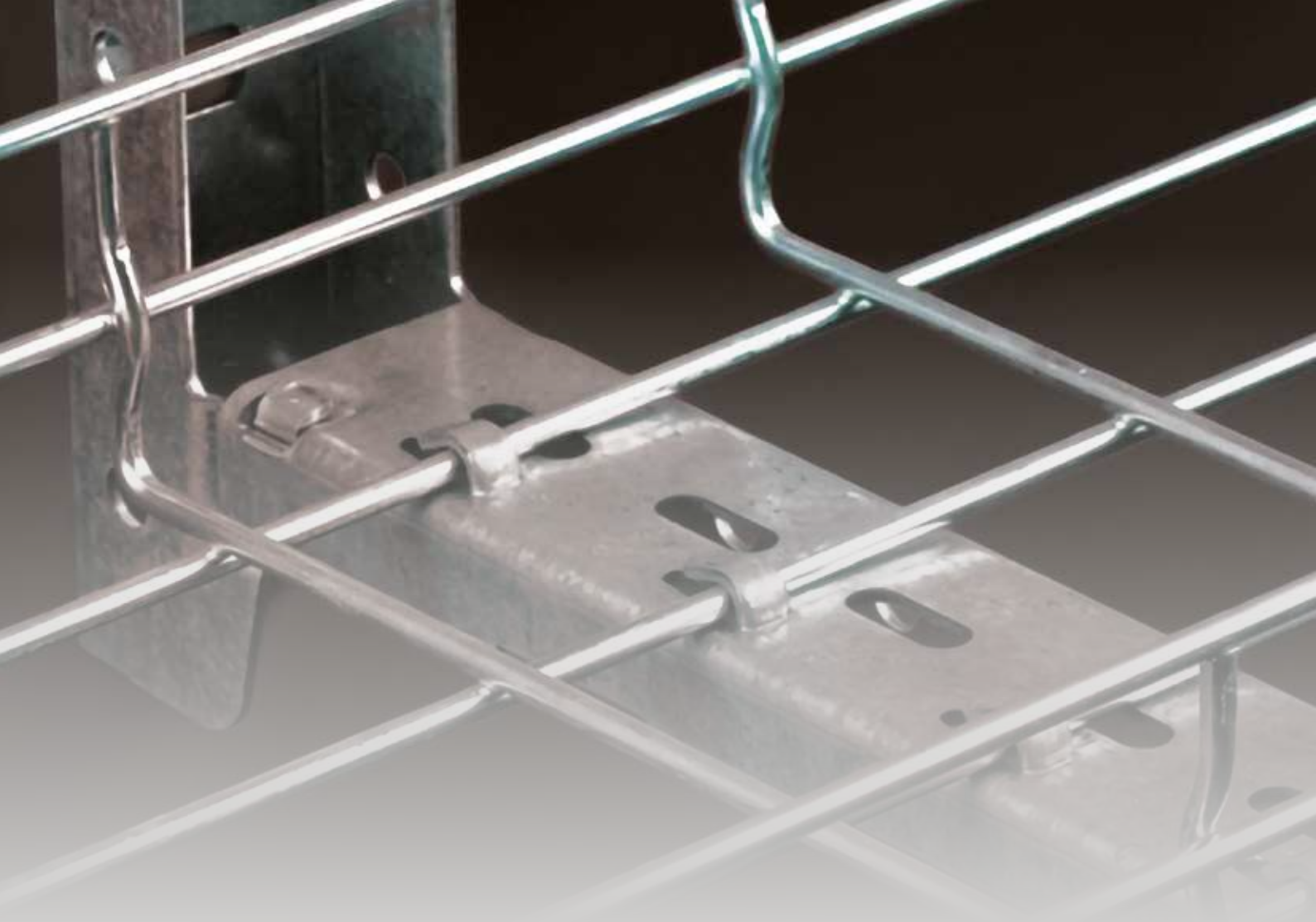

F5

Sistema di passerelle a filo

Mesh trays system

DKC

Il sistema di passerelle a filo
Mesh trays system

Vantaggi
Advantages

F5 Combitech è un sistema di passerelle a filo metallico per la creazione di infrastrutture porta cavidotti per la realizzazione di impianti elettrici.

Il sistema F5 Combitech di produzione DKC risponde ai più elevati standard di qualità costruttiva nonchè alle norme tecniche internazionali risultando conforme a quanto previsto dalla norma vigente CEI EN 61537.

Grazie alla struttura che consente un montaggio veloce e semplificato, la passerella a filo DKC permette di contenere notevolmente sia i costi del materiale che quelli di manodopera, in quanto, oltre alla semplicità di realizzazione di tutte le tipologie di accessori, si possono utilizzare i nuovissimi giunti rapidi, che in un unico pezzo racchiudono il massimo della tecnologia per velocizzare le giunzioni tra elementi lineari.

La passerella F5 Combitech risponde ai più severi criteri di sicurezza, grazie alla struttura solida e altamente tecnologica.

1 - La passerella a filo DKC è prodotta con l'utilizzo di un'avanzata tecnologia, infatti nella progettazione della struttura è prevista la saldatura testa-testa del filo longitudinale superiore (la cosidetta saldatura a T).
Questo tipo di struttura garantisce il massimo della sicurezza per il montatore, escludendo il danneggiamento del cavo nella fase di posa, evitando il contatto con le punte affilate del filo metallico delle passerelle tradizionali, abitualmente presenti sul mercato.

2 - La particolare struttura dei fianchi con nervatura di rinforzo, garantisce alta capacità di resistenza longitudinale.

3 - L'utilizzo della passerella a filo permette una rapida e comoda diramazione, nonchè l'allacciamento dell'apparecchiatura elettrica (lampade e faretti) via cavo elettrico.

4 - La particolare conformazione della passerella a filo F5 Combitech garantisce una miglior ventilazione del cavidotto, diminuendo così il suo normale riscaldamento. Sono, inoltre, garantiti facile accesso ai cavi e possibilità di impedire l'accumolo di polvere e sporcizia.

5 - Il sistema delle passerelle a filo F5 Combitech richiede l'utilizzo di pochi accessori e il montaggio si esegue direttamente in cantiere. Tutte le derivazioni e le curve si creano manualmente con l'ausilio di soli due tipi di strumenti: cesoia a lame asimmetriche, pinza e chiavi. Ciò consente di risparmiare fino al 60% del tempo di montaggio con conseguente riduzione dei costi finali dell'impianto.

F5 Combitech is a system of trays made of metallic wire purposed for construction of cable conduit infrastructures for electric installations

F5 Combitech system by DKC meets the highest standards of manufacturing quality and international technical norms, proving to be complying to CEI EN 61537 standard in force.

Because of the structure that allows quick and simplified installation, DKC mesh trays allow to contain the costs of materials and labour, this is due to the easiness of manufacturing of all types of accessories and the possibility to use the newest fast couplers, which contain in a single piece encloses the maximum of technology to speed up the joints between linear elements.

F5 Combitech trays meet the most rigorous safety criteria by virtue of their solid and high technology structure.

1 - DKC mesh trays are manufactured with the help of an advanced technology, in fact the structure design provides for buttwelding of the upper longitudinal wire (so called T-welding).
This kind of structure guarantees the maximum safety for assemblers, also excluding the risk of damaging cables while laying, avoiding contacts with sharp ends of the metal wire of conventional trays usually present on the market.

2 - A particular structure of sides with reinforcement ribs guarantees a high longitudinal resistance.

3 -The use of mesh trays allows a quick and convenient branch-off, as well as the connection of electrical equipment (lamps and spotlights) by electric cable

4 - The particular structure of F5 Combitech mesh trays assures a better ventilation to the cable conduit thus reducing its natural heating.
Furthermore, easy access to the cables and the possibility of preventing the accumulation of dust and dirt are guaranteed.

5 - F5 Combitech mesh tray system requires few accessories, and assembling is carried out directly at site.
All branches and bends are created by hand using ordinary types of tools: a shear with asymmetrical blades, pliers and wrenches. This saves up to 60% of the time of assembly with consequent reduction of the final costs of the plant.

Il sistema di passerelle a filo
Mesh trays system

Vantaggi
Advantages

6 - Il sistema F5 Combitech è costituito da una delle più complete gamme di misure della passerella a filo presenti sul mercato, con bordi di altezza 30, 50, 80, 100 mm e larghezza base da 50 a 600 mm.

7 - DKC fornisce un'ampia gamma di fissaggi universali che permettono di creare cablaggi di ogni livello di complessità. Si possono realizzare sistemi multilivello, mantenendo un facile accesso ai cavidotti.

8 - La struttura è stata progettata per permettere di combinare F5 Combitech con i sistemi C5 Combitech (canali/passarelle IP-20/40/44) e L5 Combitech (passerelle a scaletta) realizzando così un sistema completo di canalizzazioni per il trasporto dei cavidotti, unico nel suo genere.

6 - The F5 Combitech system is composed by one of the most complete dimensional ranges of mesh trays available on the market with the sides height of 30, 50, 80, 100 mm and width from 50 up to 600 mm.

7 - DKC provides a wide range of universal mounting elements, which allow to perform cabling of any complexity level. It is possible to create multilevel structures maintaining the accessibility to cable conduits.

8 - The design allows combining F5 Combitech with C5 Combitech (cable trays with IP 20/40/44) and L5 Combitech (ladders) systems creating thereby a complete system of trays for electrical conduits in a class by itself.

Ventilazione
Ventilation

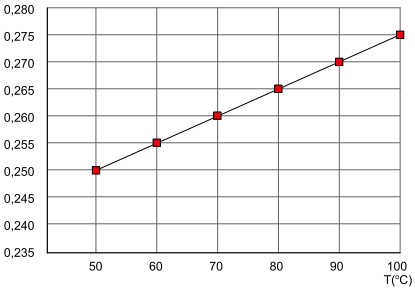

Utilizzo di cavi: effetti collaterali
La temperatura di lavoro del cavo rappresenta una delle caratteristiche di utilizzo più importanti ed è proporzionale alla resistenza specifica, di conseguenza con il surriscaldamento del cavo le sue caratteristiche di lavoro peggiorano.

Gli studi effettuati provano che il cavo surriscaldato porta alla perdita di energia a causa di riduzione della corrente trasportata. Ambiente aperto e libera circolazione dell'aria attenuano tale effetto.

Utilization of cables: collateral effects
The cable operating temperature represents one of the most relevant operating characteristics and is proportional to the specific resistance, as a result, overheating of the cable deteriorates its working characteristics.

The research results prove that an overheated cable causes a loss of energy since the transported current decreases.
An open environment and free air circulation attenuate this effect.

Vantaggi del sistema F5 Combitech
Advantages of F5 Combitech system

Il sistema F5 Combitech risolve il problema dell'aereazione dei cavi efficacemente e senza costi superflui, eliminando l'azione termica della corrente sul cavidotto (effetto Joule). Secondo la norma in questione la passerella a rete F5 DKC viene classificata in categoria D con un indice di foratura > 30%; ed in categoria Z con un indice di base libera > 90%.
La passerella a filo DKC occupa solamente il 10-12% di spazio attorno al cavo e non ostacola una libera circolazione dell'aria.

Sono evidenti i vantaggi economici, di montaggio e di utilizzo:
- Riduzione del costo del cavo, grazie alla minore sezione trasversale
- Riduzione dei costi della manodopera, grazie al montaggio più veloce e semplificato
- Minor consumo di energia, grazie all'eliminazione dell'effetto terico

The F5 Combitech system solves the problem of cable aeration effectively and without unnecessary costs, eliminating the thermal action of the current on the cable duct (Joule effect). According to the reference standard DKC's F5 mesh tray is referred to the category D with the perforation index of 30% and to the category Z with the free base index of >90%.
DKC mesh trays occupy only 10 – 12% of the space around the cable and do not obstacle the free air circulation.

Economic, installation and operational advantages are evident:
- A reduction of the cable costs by virtue of a minor cross section
- A reduction of the labour costs because of an easy and rapid installation
- A lower energy consumption owing to the thermic effect elimination

Istruzioni per il montaggio
Assembly instructions

Tronchesino per passerella a filo
Cutting pliers for mesh tray

Si raccomanda di evitare l'utilizzo di altre attrezzature da taglio perchè potrebbero portare a conseguenze negative:
- danneggiamento rivestimento di superficie passerella a filo;
- taglio irregolare con bordi taglienti;
- riscaldamento metallo durante il taglio con successiva corrosione;
- elevato rischio di incendio con l'utilizzo di tale attrezzatura elettrica.

Istruzioni per il montaggio e grafici dei carichi:
per un'installazione di qualità utilizzando passerelle della linea F5 Combitech è necessario seguire una serie di istruzioni per la disposizione di punti di fissaggio delle passerelle a filo e per l'utilizzo di giunti. Rispettando tali istruzioni, i carichi saranno distribuiti in maniera ottimale, garantendo stabilità, durata e resistenza di tutto il sistema.

It is recommended not to use other cutting tools as it may cause undesirable effects:
- Damage of mesh tray surface coating;
- Irregular cutting with sharp edges;
- Heating of the metal while cutting and consequent corrosion;
- High risk of fire if electric tools are used.

Assembly instructions and load charts:
in order to make a quality installation using F5 Combitech trays it is necessary to follow a series of instructions for a correct arrangement of support points and application of couplers for mesh trays. Following these instructions the loads shall be optimally distributed, assuring the stability, durability and reliability of the whole system.

Non corretto
Incorrect

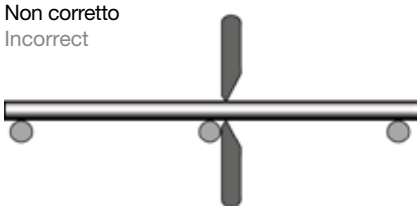

Corretto
Correct

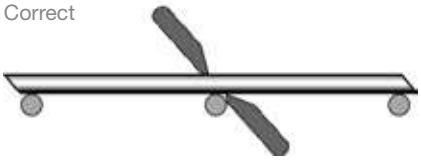

DESCRIZIONE DESCRIPTION	CODICE CODE
Tronchesino Cutting pliers	**FC37040**

Raccomandata
Recommended

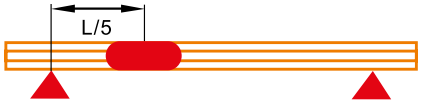

La giunzione ideale è a distanza di 1/5 dal prossimo attacco

The optimal coupling point for two sections of a mesh tray is at the distance of 1/5 from the next support

Possibile
Allowable

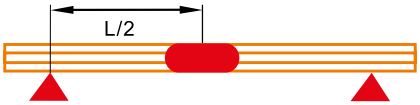

La giunzione può essere eseguita a metà fra due attacchi. La resistenza del sistema, però, viene ridotta

It is possible to position a coupling for two sections of a mesh tray in the middle between two supports. However the resistance of the system decreases

Vietato
Forbidden

Non è ammessa la giunzione nel punto di attacco della passerella a filo

It is not allowed to position couplings for mesh tray sections at the point of support

Istruzioni per il montaggio
Assembly instructions

Fissaggio ogni due metri
Support at 2 meters distance

Il metodo più usato e più sicuro di fissaggio del sistema a passerelle a filo è ogni due metri.
Pertanto il primo tratto viene posizionato a distanza di 1,5 m, mentre gli altri fissaggi saranno ogni 2 metri.
In questo caso si eseguono giunzioni a distanza di 0,5 m dal punto di fissaggio (punto di appoggio).

The most frequently used and most reliable mode to fix a mesh tray system is to mount a support every 2 m.
Therefore the first section is placed at the distance of 1,5 m, while the other supports are to be mounted every 2 m.
In this case mesh tray sections are to be coupled at the distance of 0,5 m from the fixing point (support point).

Curve

- In caso di variazione del livello o della direzione, il fissaggio (punto di appoggio) deve essere eseguito a 1/5 dalla distanza fra fissaggi.
- In caso di curvatura a grande raggio si consiglia di applicare un ulteriore fissaggio a metà della curvatura.
- Anche all'inizio e alla fine della curvatura a 90° si consiglia di utilizzare supporti o fissaggi supplementari.

Bends

- In case of a level or direction variation the support (fixing point) shall be positioned at 1/5 of the distance between previous supports applied on straight sections.
- In case of a bend with a large radius of curvature it is recommended to apply an additional support in the middle of the curve.
- It is recommended to use additional supports or mounting elements also at the beginning and at the end of 90° bends.

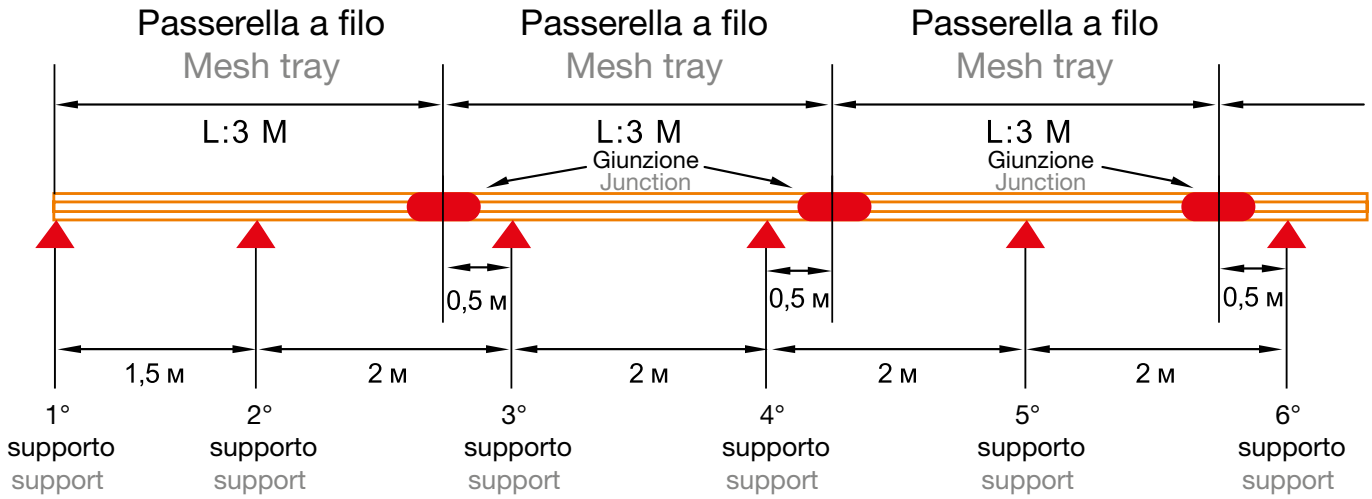

Vantaggi del sistema
Advantages of the system

Il sistema F5
The F5 system

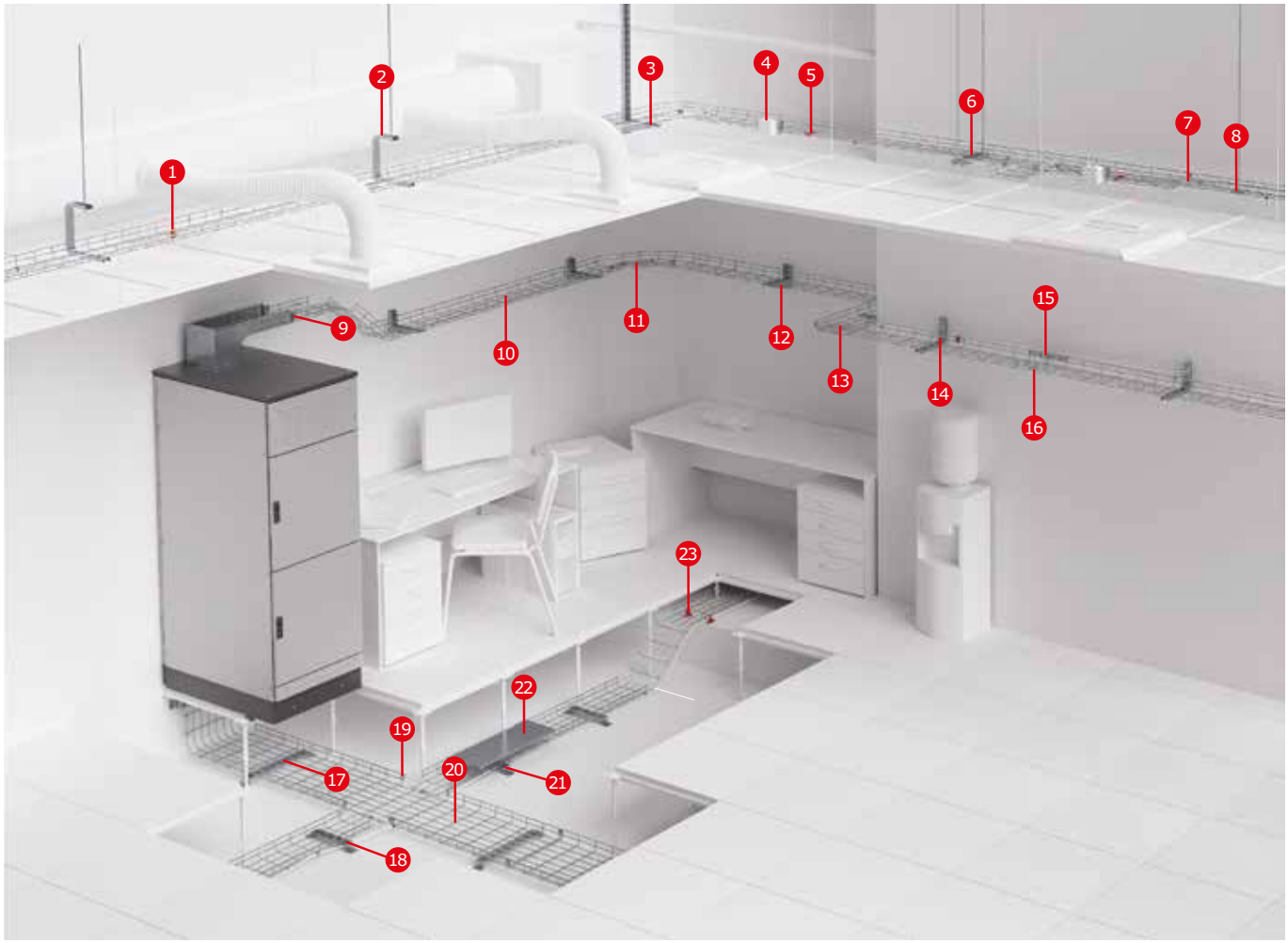

1. Connettore di terra per passerella a filo
   Earthing connectors for mesh tray
2. Mensola a C
   C-shaped bracket
3. Base mensola per passerella a filo
   Width bracket for mesh tray
4. Supporto per scatola di derivazione
   Support for junction boxes
5. Limitatore del raggio di curvatura
   Curvature radius delimiter
6. Profilo Easy Linear
   Easy linear profile
7. Piastrina di accoppiamento allungata
   Extended coupler
8. Supporto di sospensione centrale
   Central suspension support
9. Giunto filo-canale
   F5 – C5 coupler
10. Passerella a filo
    Mesh tray
11. Piastrina di accoppiamento allungata
    Extended coupler
12. Mensola per passerella a filo
    Bracket for mesh tray
13. Giunzione con giunto semplice
    Junction with plain joint
14. Mensola Easy Up
    Easy up bracket
15. Giunto rapido per passerella a filo
    Fast coupler for mesh tray
16. Giunto rapido per passerella a filo
    Fast coupler for mesh tray
17. Traversino a muro
    Spacer
18. Connettore di terra per passerella a filo
    Earthing connectors for mesh tray
19. Giunzione con giunto universale
    Junction with universal joint
20. Passerella a filo H 50 mm
    H 50 mm mesh tray
21. Traversino a muro
    Spacer
22. Coperchio per passerella a filo
    Cover for mesh tray
23. Coppia di supporti per installazione a suolo
    Couple of floor installation supports

Legenda dei materiali disponibili
Legend of available materials

ZS: Acciaio zincato Sendzimir	**ZC:** Acciaio zincato a caldo dopo lavorazione	**VB:** Acciaio verniciato Blu elettrico	**VG:** Acciaio verniciato RAL 7035	**Inox:** Acciaio Inox AISI 304	**EZ:** Acciaio elettrozincato
ZS: Sendzimir galvanized steel	**ZC:** Hot-dip galvanized steel after machining	**VB:** Painted electric blue steel	**VG:** Painted gray RAL 7035 steel	**Inox:** AISI 304 stainless steel	**EZ:** Electrogalvanized steel

Elementi rettilinei
Straight elements
H30

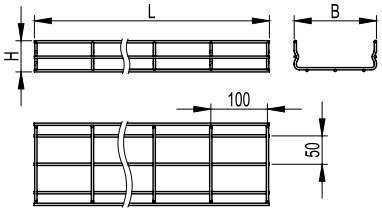

DIMENSIONE, mm DIMENSION, mm L	B	DIAMETRO FILO WIRE DIAMETER mm	FILI LONGITUDINALI LONGITUDINAL WIRES	PESO WEIGHT Kg/pz	CONFEZIONE PACKAGE mt	CODICE EZ EZ CODE	CODICE ZC ZC CODE
	100	4	4	1,45	6*	**4010030**	**4310030**
	150	4	5	1,85	6*	**4015030**	**4315030**
	200	4	6	2,25	6*	**4020030**	**4320030**
3000	300	5	8	4,26	6*	**4030030**	**4330030**
	400	5	10	5,40	6*	**4040030**	**4340030**
	500	5	12	6,54	6*	**4050030**	**4350030**
	600	5	12	6,93	6*	**4060030**	**4360030**

* Confezione per il solo materiale elettrozincato
* Packaging is provided for electrogalvanized material only

Grafico di carico
Load diagrams

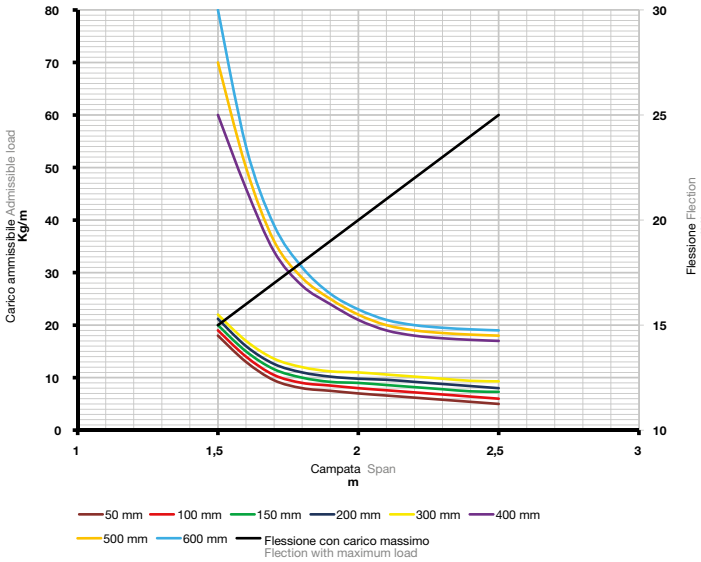

Condizioni test di carico:
- elemento ancorato ad ogni supporto con opportuna viteria
- montaggio orizzontale a campate multiple
- elementi di supporto rigidi
- carico uniformemente distribuito (sia longitudinalmente che trasversalmente)
- la flessione massima lineare è pari o inferiore a 1/100 della campata
- la flessione massima trasversale è pari o inferiore a 1/20 della larghezza della base del canale
- il fattore di sicurezza è pari a 1,7 del carico dichiarato
- norma di riferimento CEI EN 61537

Load test conditions:
- the product is fixed to each support with appropriate fasteners
- the installation is made horizontally on multiple spans
- the supports are rigid
- all loads are uniformly distributed both longitudinally and transversely
- the maximum linear flection does not exceed 1/100 of the span
- the maximum transversal flection does not exceed 1/20 of the tray base width
- the safety factor is 1,7 of declared load
- reference standard CEI EN 61537

Elementi rettilinei
Straight elements
H50

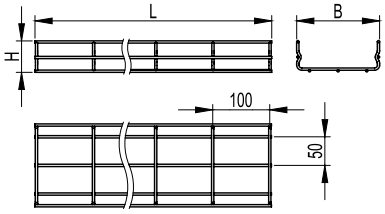

DIMENSIONE, mm DIMENSION, mm L	B	DIAMETRO FILO WIRE DIAMETER mm	FILI LONGITUDINALI LONGITUDINAL WIRES	PESO WEIGHT Kg/pz	CONFEZIONE PACKAGE mt	CODICE EZ EZ CODE	CODICE ZC ZC CODE	CODICE INOX S. STEEL CODE
3000	50	4	6	1,96	24*	**4005050**	**4305050**	**4205050**
	100	4	6	2,09	6*	**4010050**	**4310050**	**4210050**
	150	4	7	2,50	6*	**4015050**	**4315050**	**4215050**
	200	4	8	2,90	6*	**4020050**	**4320050**	**4220050**
	300	5	10	5,19	6*	**4030050**	**4330050**	**4230050**
	400	5	12	6,30	6*	**4040050**	**4340050**	**4240050**
	500	5	14	7,44	6*	**4050050**	**4350050**	**4250050**
	600	5	16	8,58	6*	**4060050**	**4360050**	**4260050**

* Confezione per il solo materiale elettrozincato
* Packaging is provided for electrogalvanized material only

Grafico di carico
Load diagrams

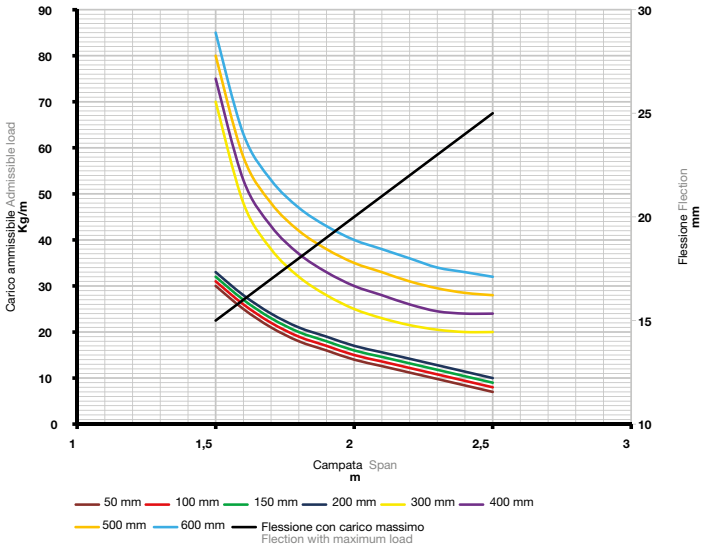

Condizioni test di carico:
- elemento ancorato ad ogni supporto con opportuna viteria
- montaggio orizzontale a campate multiple
- elementi di supporto rigidi
- carico uniformemente distribuito (sia longitudinalmente che trasversalmente)
- la flessione massima lineare è pari o inferiore a 1/100 della campata
- la flessione massima trasversale è pari o inferiore a 1/20 della larghezza della base del canale
- il fattore di sicurezza è pari a 1,7 del carico dichiarato
- norma di riferimento CEI EN 61537

Load test conditions:
- the product is fixed to each support with appropriate fasteners
- the installation is made horizontally on multiple spans
- the supports are rigid
- all loads are uniformly distributed both longitudinally and transversely
- the maximum linear flection does not exceed 1/100 of the span
- the maximum transversal flection does not exceed 1/20 of the tray base width
- the safety factor is 1,7 of declared load
- reference standard CEI EN 61537

Elementi rettilinei
Straight elements
H80

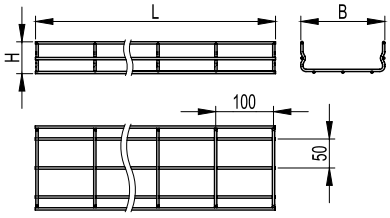

DIMENSIONE, mm DIMENSION, mm L	B	DIAMETRO FILO WIRE DIAMETER mm	FILI LONGITUDINALI LONGITUDINAL WIRES	PESO WEIGHT Kg/pz	CONFEZIONE PACKAGE mt	CODICE EZ EZ CODE	CODICE ZC ZC CODE	CODICE INOX S. STEEL CODE
3000	80	4	6	2,21	6*	**4008080**	**4308080**	**4208080**
	100	4	6	2,26	6*	**4010080**	**4310080**	**4210080**
	150	4	7	2,66	6*	**4015080**	**4315080**	**4215080**
	200	4	8	3,06	6*	**4020080**	**4320080**	**4220080**
	300	5	10	5,42	6*	**4030080**	**4330080**	**4230080**
	400	5	12	6,54	6*	**4040080**	**4340080**	**4240080**
	500	5	14	7,68	6*	**4050080**	**4350080**	**4250080**
	600	5	16	8,80	6*	**4060080**	**4360080**	**4260080**

* Confezione per il solo materiale elettrozincato
* Packaging is provided for electrogalvanized material only

Grafico di carico
Load diagrams

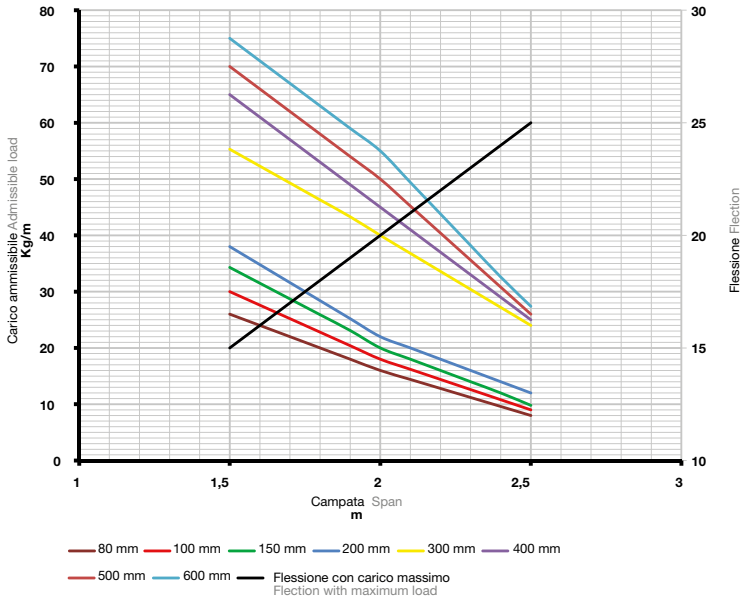

Condizioni test di carico:
- elemento ancorato ad ogni supporto con opportuna viteria
- montaggio orizzontale a campate multiple
- elementi di supporto rigidi
- carico uniformemente distribuito (sia longitudinalmente che trasversalmente)
- la flessione massima lineare è pari o inferiore a 1/100 della campata
- la flessione massima trasversale è pari o inferiore a 1/20 della larghezza della base del canale
- il fattore di sicurezza è pari a 1,7 del carico dichiarato
- norma di riferimento CEI EN 61537

Load test conditions:
- the product is fixed to each support with appropriate fasteners
- the installation is made horizontally on multiple spans
- the supports are rigid
- all loads are uniformly distributed both longitudinally and transversely
- the maximum linear flection does not exceed 1/100 of the span
- the maximum transversal flection does not exceed 1/20 of the tray base width
- the safety factor is 1,7 of declared load
- reference standard CEI EN 61537

Elementi rettilinei
Straight elements
H100

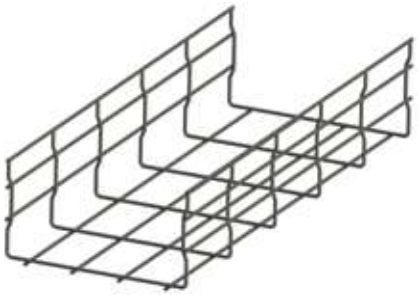

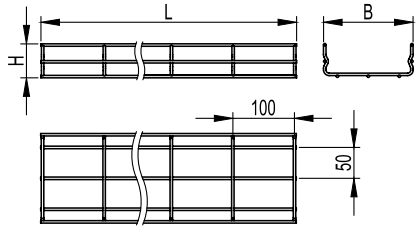

DIMENSIONE, mm DIMENSION, mm L	B	DIAMETRO FILO WIRE DIAMETER mm	FILI LONGITUDINALI LONGITUDINAL WIRES	PESO WEIGHT Kg/pz	CONFEZIONE PACKAGE mt	CODICE EZ EZ CODE	CODICE ZC ZC CODE
3000	100	4	8	2,90	6*	**4010010**	**4310010**
	150	4	9	3,30	6*	**4015010**	**4315010**
	200	4	10	3,70	6*	**4020010**	**4320010**
	300	5	12	6,31	6*	**4030010**	**4330010**
	400	5	14	7,44	6*	**4040010**	**4340010**
	500	5	16	8,58	6*	**4050010**	**4350010**
	600	5	18	9,72	6*	**4060010**	**4360010**

* Confezione per il solo materiale elettrozincato
* Packaging is provided for electrogalvanized material only

Grafico di carico
Load diagrams

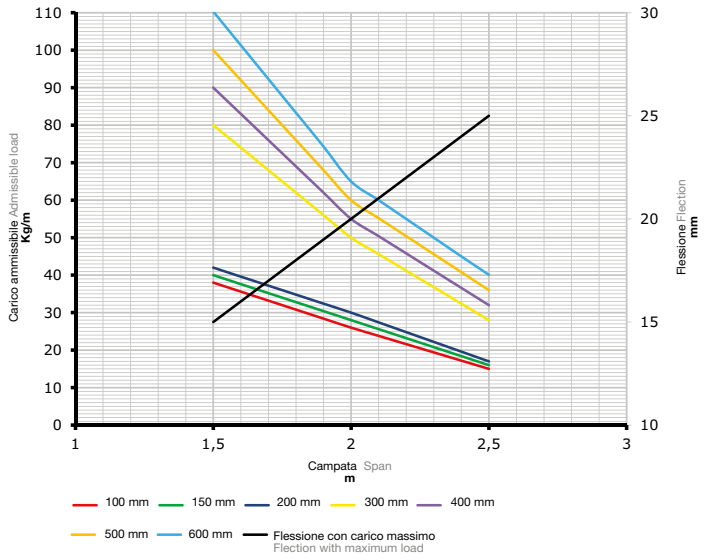

Condizioni test di carico:

- elemento ancorato ad ogni supporto con opportuna viteria
- montaggio orizzontale a campate multiple
- elementi di supporto rigidi
- carico uniformemente distribuito (sia longitudinalmente che trasversalmente)
- la flessione massima lineare è pari o inferiore a 1/100 della campata
- la flessione massima trasversale è pari o inferiore a 1/20 della larghezza della base del canale
- il fattore di sicurezza è pari a 1,7 del carico dichiarato
- norma di riferimento CEI EN 61537

Load test conditions:

- the product is fixed to each support with appropriate fasteners
- the installation is made horizontally on multiple spans
- the supports are rigid
- all loads are uniformly distributed both longitudinally and transversely
- the maximum linear flection does not exceed 1/100 of the span
- the maximum transversal flection does not exceed 1/20 of the tray base width
- the safety factor is 1,7 of declared load
- reference standard CEI EN 61537

Coperchi
Covers

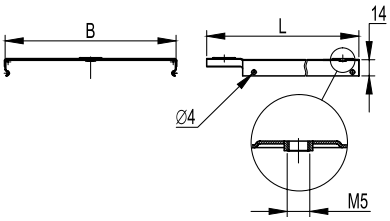

Per il fissaggio del coperchio all'elemento rettilineo è necessario utilizzare gli appositi portacoperchi.

In order to mount a cover onto a straight element it is necessary to use special cover holders.

DIMENSIONE, mm DIMENSION, mm L	B	PESO WEIGHT Kg/mt	CONFEZIONE PACKAGE mt	CODICE ZS ZS CODE	CODICE ZC ZC CODE	CODICE INOX S. STEEL CODE
2000	50	0,400	24*	**5190000**	**5193000**	-
3000	80	0,54	6*	**5190001**	**5193001**	-
	100	0,63	6*	**5190002**	**5193002**	**5192002**
	150	0,87	6*	**5190003**	**5193003**	**5192003**
	200	1,11	6*	**5190004**	**5193004**	**5192004**
	300	1,60	6*	**5190005**	**5193005**	**5192005**
	400	2,77	6*	**5190006**	**5193006**	**5192006**
	500	3,41	6*	**5190007**	**5193007**	**5192007**
	600	5,02	3	**5190008**	**5193008**	-
2000	80	0,550	4*	**5190011**	**5193011**	-
	100	0,700	4*	**5190012**	**5193012**	-
	150	0,900	4*	**5190013**	**5193013**	-
	200	1,150	4*	**5190014**	**5193014**	-
	300	1,650	4*	**5190015**	**5193015**	-
	400	2,900	4*	**5190016**	**5193016**	-
	500	3,750	4*	**5190017**	**5193017**	-

* Confezione per il solo materiale elettrozincato
* Packaging is provided for electrogalvanized material only

Portacoperchio
Cover holders

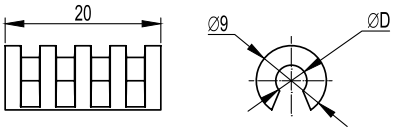

La serie F5 è compatibile con i coperchi della serie C5, pertanto i coperchi si montano a scatto con un semplice click. Tuttavia, per garantire un'installazione più solida, si consiglia l'uso degli appositi portacoperchi. Disponibili in due versioni, una per filo con diametro 4 mm e una per filo cn diametro 5 mm.

The F5 series is compatible with C5 series covers, therefore the covers are just click-mounted. However, in order to guarantee a major stability of installation it is recommended to use special cover holders. Cover holders are available in two versions: for wire diameters of 4 and 5 mm.

Per un'installazione ottimale posizionare 1 portacoperchio, per ogni lato, ogni metro di passerella.

In order to make an optimal installation a cover holder should be applied on each side every meter throughout the whole tray.

DIAMETRO FILO WIRE DIAMETER mm	PESO WEIGHT Kg	CONFEZIONE PACKAGE pz/pcs	CODICE CODE
4	0,001	20	**4499902**
5	0,001	20	**4499903**

Coperchi
Covers

Portacoperchio
Cover holder

Da utilizzare per il fissaggio del coperchio in presenza di giunto rapido 4499909.

- Può essere utilizzato per il fissaggio del coperchio sulle passerelle con diametro filo di 4 mm e 5 mm.
- Materiale: polipropilene elastico.

To be used to fix the cover in the presence of a quick coupling 4499909.

- It can be used to fix the cover on mesh trays with wire diameters of 4 mm and 5 mm.
- Material: polypropylene elastic.

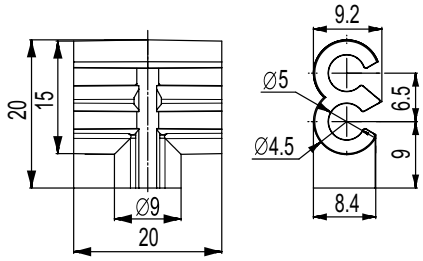

DIAMETRO FILO WIRE DIAMETER mm	COLORE COLOR	PESO WEIGHT Kg	CODICE CODE
4/5	Rosso Red	0,001	**FC37006**

Separatore
Divider

Il separatore DKC è stato studiato per facilizzare la sua posa all'interno delle passerelle a filo.

DKC's dividers have been especially designed in order to facilitate their installation to mesh trays.

DIMENSIONE, mm DIMENSION, mm L	H	PESO WEIGHT Kg	CONFEZIONE PACKAGE mt	CODICE ZS ZS CODE	CODICE ZC ZC CODE	CODICE INOX S. STEEL CODE
3000	50	0,40	12	**5050081**	**5053081**	-
	80	0,54	12	**5080121**	**5083121**	**5082121**
	100	0,79	12	**5000121**	**5003121**	-
2000	80	0,54	8	**5080122**	**5083122**	-
	100	0,79	8	**5000122**	**5003122**	-

Istruzioni di montaggio
Assembly instructions

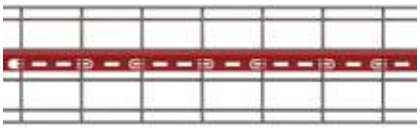

Una speciale linguetta viene fatta scorrere sul filo
A special tab is slid on the wire

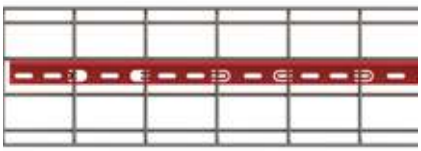

Ripiegata sul filo in modo da creare un aggancio solido e sicuro.
Bent over the wire in order to create a solid and reliable fastening.

Mensole
Brackets

Mensola stampata
Pressed bracket

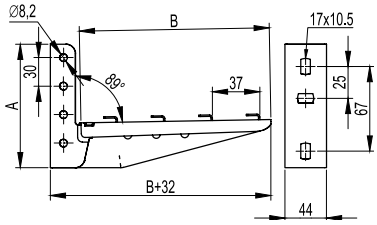

Brevetto nr. 1301648 del 23/06/2000
Spessore 2 mm per il fissaggio a parete o su profilati.
Asta verticale: asole 10,5x17 mm, fori diametro 8,2 mm.
Braccio orizzontale: asole 19x7 mm per fissaggio degli elementi rettilinei.
Il braccio orizzontale è prolungabile tramite tratti di profilato semplice.
Adatta per asta di sospensione.

Patent Nr. 1301648 dated 23/06/2000
The thickness is 2 mm for installation to walls or profiles.
Vertical bar: slots 10,5x17 mm, holes diam. 8,2 mm.
Horizontal beam: slots 19x7 mm for straight elements mounting.
The horizontal beam can be extended through simple profile sections.
Suitable for the suspension bars.

DIMENSIONI. mm DIMENSIONS, mm B	A	PORTATA LOAD N	Kg	PESO WEIGHT Kg	CONFEZIONE PACKAGE pz/pcs	CODICE ZS ZS CODE	CODICE ZC ZC CODE	CODICE INOX S. STEEL CODE
100	125	1058	108	0,20	20	**6290300**	**6293300**	**6292300**
150	130	980	100	0,26	20	**6290301**	**6293301**	**6292301**
200	130	931	95	0,33	20	**6290302**	**6293302**	**6292302**
300	140	784	80	0,45	20	**6290303**	**6293303**	**6292303**

Mensola rivettata
Riveted bracket

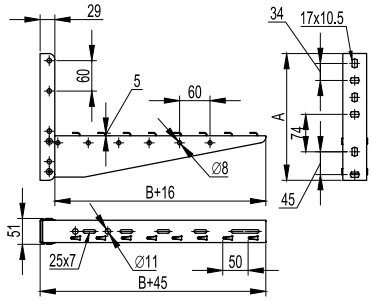

Per fissaggio a parete o su profilati. 41x21 e 41x41.
Asta verticale: spessore 2,5 mm con asole 10,5x17 mm.
Braccio orizzontale: spessore 1,5 mm con asole 25x7 mm per il fissaggio degli elementi rettilinei.
Il braccio orizzontale è prolungabile tramite tratti di profilato semplice.

Suitable for installation to walls or profiles 41x21 and 41x41.
Vertical bar: thickness 2,5 mm, slots 10,5x17 mm.
Horizontal beam: thickness 1,5 mm, slots 25x7 mm for straight elements mounting.
The horizontal beam can be extended through simple profile sections.

DIMENSIONI, mm DIMENSIONS, mm B	A	PORTATA LOAD N	Kg	PESO WEIGHT Kg	CONFEZIONE PACKAGE pz/pcs	CODICE ZS ZS CODE	CODICE ZC ZC CODE	CODICE INOX S. STEEL CODE
400	250	1862	190	1,16	10	**6290204**	**6293204**	**6292204**
500	250	1667	170	1,38	10	**6290205**	**6293205**	**6292205**
600	250	1471	150	1,61	10	**6290206**	**6293206**	**6292206**

Mensole
Brackets

Base mensola
Base bracket

DIMENSIONS, mm DIMENSIONS, mm B	PORTATA SWL LOAD SWL N	 Kg	PESO WEIGHT Kg	CONFEZIONE PACKAGE pz/pcs	CODICE ZS ZS CODE	CODICE ZC ZC CODE	CODICE INOX S. STEEL CODE
100	3040	310	0,21	10*	**BM0101GZS**	**BM0101HDZ**	**BM0101IX4**
150	2843	290	0,30	10*	**BM0151GZS**	**BM0151HDZ**	**BM0151IX4**

*Confezione per il solo materiale zincato Sendzimir
* Packaging is provided for Sendzimir galvanized material only

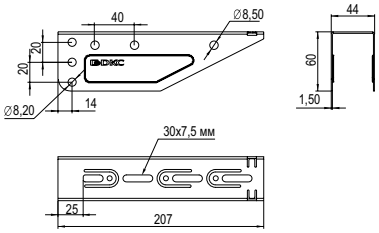

Base mensola
Base bracket

DIMENSIONI, mm DIMENSIONS, mm B	 H	PORTATA SWL LOAD SWL N	 Kg	PESO WEIGHT Kg	CONFEZIONE PACKAGE pz/pcs	CODICE ZS ZS CODE	CODICE ZC ZC CODE	CODICE INOX S. STEEL CODE
200	60	2451	250	0,32	10*	**6290210**	**6293210**	**6292210**
300	60	1862	190	0,50	10*	**6290211**	**6293211**	**6292211**
400	80	1862	190	0,71	10*	**6290212**	**6293212**	**6292212**
500	80	1667	170	0,93	10*	**6290213**	**6293213**	**6292213**
600	80	1471	150	1,12	10*	**6290214**	**6293214**	**6292214**

*Confezione per il solo materiale zincato Sendzimir
*Packaging is provided for Sendzimir galvanized material only

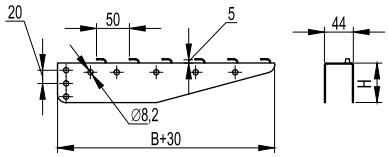

Base mensola 200-300
Shelf base 200-300

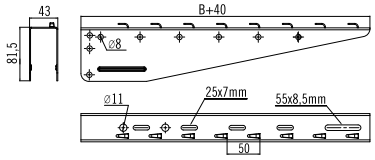

Base mensola 400-600
Shelf base 400-600

Connettori di terra
Earthing connectors

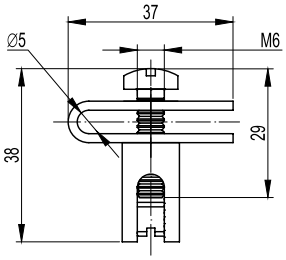

In Acciaio
Steel

Caratteristiche:
• Connettore di terra da utilizzare con passerelle a filo altezza 50,80 e 100 mm.
• Non utilizzare con passerelle a filo altezza 30 mm.
• Sezione cavo da 0,8 mm² a 78,5 mm² (diametro da 1 a 10 mm).

Characteristics:
• Earthing connector to be used with mesh trays 50, 80 e 100 mm height.
• Do not use with mesh trays 30 mm high.
• Cable section from 0,8 mm² to 78,5 mm² (diameter from 1 to 10 mm).

MATERIALE MATERIAL	PESO WEIGHT Kg	CONFEZIONE PACKAGE pz/pcs	CODICE CODE
Acciaio Steel	0,03	1	**4099904**

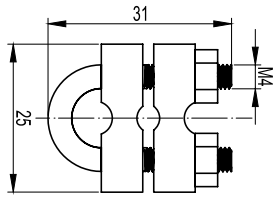

In Ottone
Brass

Caratteristiche:
• Connettore di terra da utilizzare con passerelle a filo.
• Sezione cavo da 7,0 mm² a 78,5 mm² (diametro da 3 a 10 mm).

Characteristics:
• Earthing connector to be used with mesh trays.
• Cable section from 7,0 mm² to 78,5 mm² (diameter from 3 to 10 mm).

MATERIALE MATERIAL	PESO WEIGHT Kg	CONFEZIONE PACKAGE pz/pcs	CODICE CODE
Ottone Brass	0,04	1	**4099905**

Mensole per passerella a filo
Brackets for mesh tray

EASY UP
EASY UP

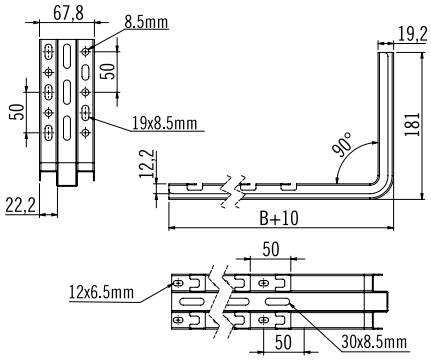

DIMENSIONI, mm, DIMENSIONS, mm mm	PESO WEIGHT Kg	CONFEZIONE PACKAGE pz/pcs	CODICE ZS ZS CODE	CODICE ZC ZC CODE	CODICE INOX S. STEEL CODE
100	0,32	5	EU3001GZS	EU3001HDZ	EU3001IX4
150	0,37	5	EU3002GZS	EU3002HDZ	EU3002IX4
200	0,41	5	EU3003GZS	EU3003HDZ	EU3003IX4
300	0,50	5	EU3004GZS	EU3004HDZ	EU3004IX4
400	0,59	5	EU3005GZS	EU3005HDZ	EU3005IX4
500	0,68	5	EU3006GZS	EU3006HDZ	EU3006IX4
600	0,76	5	EU3007GZS	EU3007HDZ	EU3007IX4

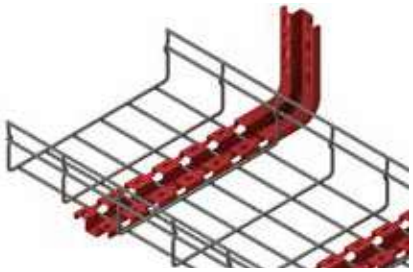

EASY DOWN
EASY DOWN

DIMENSIONI, mm DIMENSIONS, mm mm	PESO WEIGHT Kg	CONFEZIONE PACKAGE pz/pcs	CODICE ZS ZS CODE	CODICE ZC ZC CODE	CODICE INOX S. STEEL CODE
100	0,32	5	ED3001GZS	ED3001HDZ	ED3001IX4
150	0,37	5	ED3002GZS	ED3002HDZ	ED3002IX4
200	0,41	5	ED3003GZS	ED3003HDZ	ED3003IX4
300	0,50	5	ED3004GZS	ED3004HDZ	ED3004IX4
400	0,59	5	ED3005GZS	ED3005HDZ	ED3005IX4
500	0,68	5	ED3006GZS	ED3006HDZ	ED3006IX4
600	0,76	5	ED3007GZS	ED3007HDZ	ED3007IX4

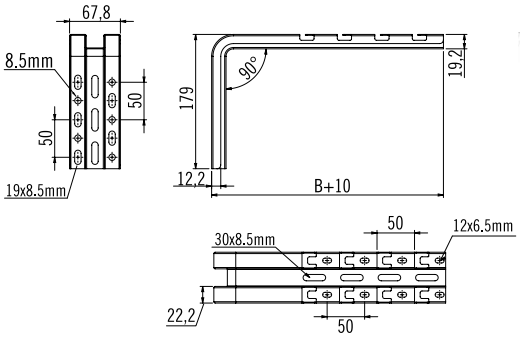

Mensole per passerella a filo
Brackets for mesh tray

Profilo EASY LINEAR
EASY LINEAR Profile

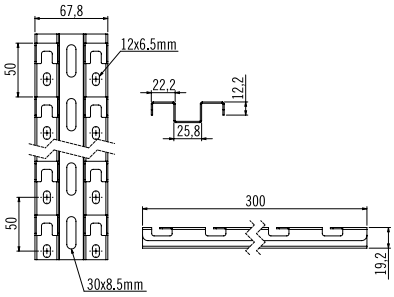

DIMENSIONI, mm DIMENSIONS, mm B	PESO WEIGHT Kg	CONFEZIONE PACKAGE pz/pcs	CODICE ZS ZS CODE	CODICE ZC ZC CODE	CODICE INOX S. STEEL CODE
100	0,09	10	**EL3001GZS**	**EL3001HDZ**	**EL30011X4**
150	0,13	10	**EL3002GZS**	**EL3002HDZ**	**EL30021X4**
200	0,18	10	**EL3003GZS**	**EL3003HDZ**	**EL30031X4**
300	0,27	10	**EL3004GZS**	**EL3004HDZ**	**EL30041X4**
400	0,35	10	**EL3005GZS**	**EL3005HDZ**	**EL30051X4**
500	0,44	10	**EL3006GZS**	**EL3006HDZ**	**EL30061X4**
600	0,53	10	**EL3007GZS**	**EL3007HDZ**	**EL30071X4**
800	0,71	5	**EL3008GZS**	**EL3008HDZ**	**EL30081X4**
1000	0,89	5	**EL3010GZS**	**EL3010HDZ**	**EL300101X4**
2000	1,77	5	**EL3020GZS**	**EL3020HDZ**	**EL300201X4**

Installazione a pavimento
Floor installation

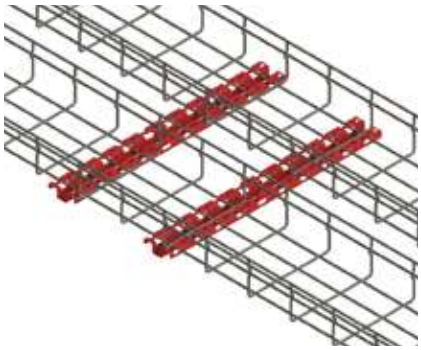

Installazione a muro
Wall installation

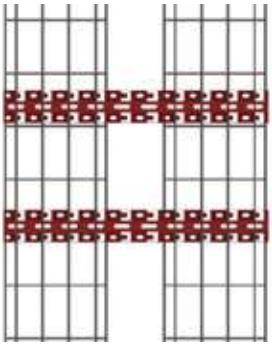

Giunti per passerella a filo
Joint for mesh tray

Giunto semplice
Plain joint

Applicazione
Utilizzato per la giunzione delle passerelle a filo e per la creazione di accessori (curve, derivazioni a T, riduzioni, ecc.). Disponibile in acciaio zincato e inox.

Application
Used for the coupling of mesh trays and for the creations of accessories (bend, horizontal tees, reducers, ecc.). Available in galvanized and stainless steel.

DIMENSIONI, mm DIMENSIONS, mm A	B	PESO WEIGHT Kg	CONFEZIONE PACKAGE pz/pcs	CODICE ZS ZS CODE	CODICE INOX S. STEEL CODE	CODICE GEOMET GEOMET CODE
23,5	23,5	0,03	100	**4499906**	**4299906**	**4399906**

Giunto universale
Universal joint

Applicazione:
Utilizzato per la giunzione delle passerelle a filo e per la creazione di accessori (curve, derivazioni a T, riduzioni, ecc.).

Application:
Used for the coupling of mesh trays and for the creations of accessories (bend, horizontal tees, reducers, ecc.).

PESO WEIGHT Kg	CONFEZIONE PACKAGE pz/pcs	CODICE ZS ZS CODE	CODICE GEOMET GEOMET CODE
0,03	100	**4499908**	**4399908**

Giunto con gancio
Hook joint

Applicazione:
Utilizzato per il fissaggio delle passerelle a filo su mensole e profili.

Application:
Used for the coupling of mesh trays on brackets and profiles.

PESO WEIGHT Kg	CONFEZIONE PACKAGE pz/pcs	CODICE ZS ZS CODE
0,03	50	**4499907**

Giunti per passerella a filo
Joint for mesh tray

Fissaggio su profili
Installation on profiles

Utilizzato per il fissaggio delle passerelle a filo su mensole e profili.

Used for the coupling of mesh trays on brackets and profiles.

DESCRIZIONE DESCRIPTION	CONFEZIONE PACKAGE pz/pcs	CODICE ZS ZS CODE	CODICE INOX S. STEEL CODE
Vite con quadro s/t M6x20 Screw with square s / t M6x20	50	**7290070**	**7292070**
Piastrina Platelet	50	**7290071**	**7292071**
Dado M6 M6 nut	200	**7290021**	**7292021**

Utilizzato per collegare le passerelle a filo attraverso la piastrina di accoppiamento lineare o la piastrina di accoppiamento allungata. Può essere utilizzato anche per il fissaggio delle passerelle a filo su mensole e profili.

Used to connect mesh trays between the flat coupler or the extended coupler. It can also be used for the fastening of mesh trays on bracket and profiles.

DESCRIZIONE DESCRIPTION	CONFEZIONE PACKAGE pz/pcs	CODICE ZS ZS CODE
Vite con testa ad ancora M6x14 Anchor head screw M6x14	50	**7290073**
Dado M6 M6 nut	200	**7290021**

Minuteria
Fasteners

Vite zincata con quadro s/t
Galvanized screw with square underhead

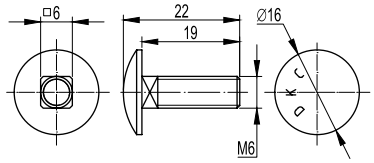

FILETTATURA THREAD	PESO WEIGHT Kg	CONFEZIONE PACKAGE pz/pcs	CODICE ZS ZS CODE
M6x20	0,35	50	**7290070**

Vite con testa ad ancora
Anchor head screw

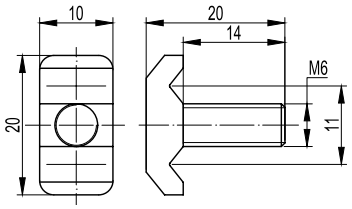

FILETTATURA THREAD	PESO WEIGHT Kg	CONFEZIONE PACKAGE pz/pcs	CODICE ZS ZS CODE
M6x14	0,41	50	**7290073**

Vite con testa a gancio
Hook head screw

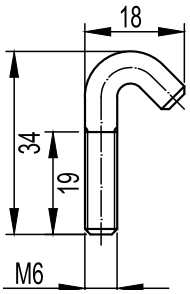

FILETTATURA THREAD	PESO WEIGHT Kg	CONFEZIONE PACKAGE pz/pcs	CODICE ZS ZS CODE
M6x20	0,35	50	**7290075**

Giunti per passerella a filo
Joint for mesh tray

Kit di accoppiamento lineare
Flat coupling kit

Il kit di accoppiamento lineare è composto da una piastrina, una vite testa ad ancora M6x14 e un dado zigrinato M6.

The flat coupling kit is composed of one plate, one M6x14 anchor head screw and one M6 knurled nut.

A, mm	B, mm	PESO WEIGHT Kg	CONFEZIONE PACKAGE pz/pcs	CODICE ZS ZS CODE
37	80	1,2	25	**4099926**

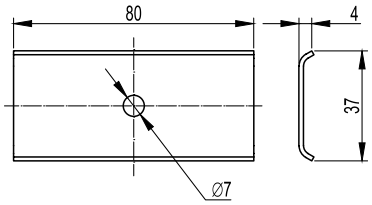

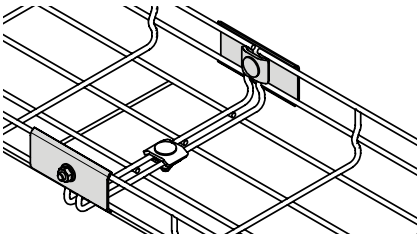

Giunto rapido
Fast coupler

Utilizzato per unire le passerelle senza strumenti aggiuntivi. Consente di diminuire notevolmente i tempi di montaggio. Si monta a scatto. Non utilizzabile in presenza del coperchio.

Used to join mesh trays without additional tools. Allows you to significantly reduce assembly time. Click mounted. It cannot be used when the cover is present.

PESO WEIGHT Kg	CONFEZIONE PACKAGE pz/pcs	CODICE ZS ZS CODE	CODICE INOX S. STEEL CODE
0,07	1	**4499909**	**4299909**

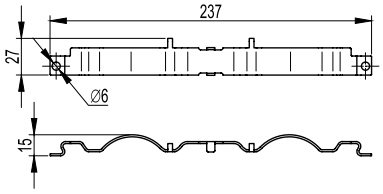

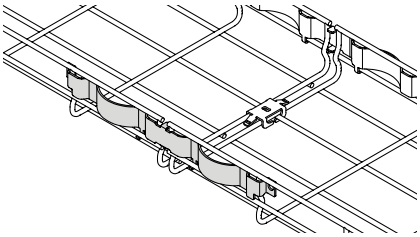

Giunto rapido di base
Fast coupler for width

PESO WEIGHT Kg	CONFEZIONE PACKAGE pz/pcs	CODICE ZS ZS CODE	CODICE INOX S. STEEL CODE
0,01	100	**4099903**	**4299903**

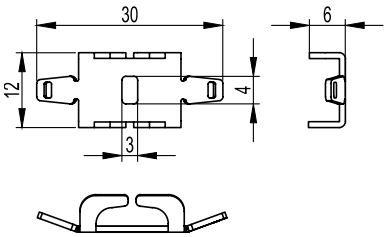

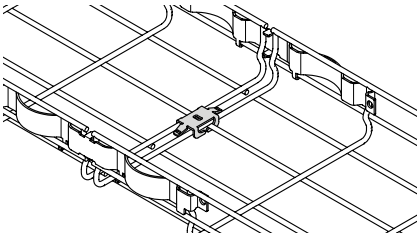

Giunti per passerella a filo
Joint for mesh tray

Piastrina di accoppiamento allungata
Extended coupler

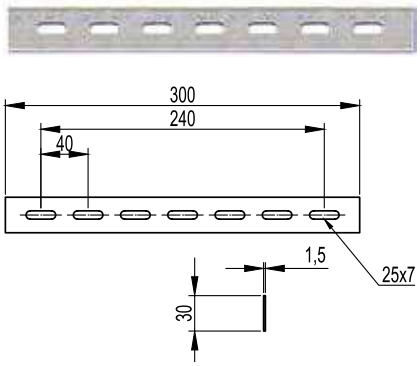

Piastrina di accoppiamento allungata con 7 fori.
Utilizzata per unire le passerelle a filo:
- su un tratto rettilineo;
- in curva;
- per creare riduzioni.

Extended coupler with 7 holes.
Purposed to couple the following mesh tray sections:
- straight elements;
- bends;
- reductions.

A, mm	B, mm	PESO WEIGHT Kg	CONFEZIONE PACKAGE pz/pcs	CODICE ZS ZS CODE	CODICE INOX S. STEEL CODE
7	300	0,10	1	**4099908**	**4299928**

Piastrina di fissaggio lineare
Flat coupler

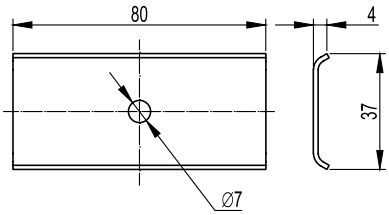

Piastrina con foro centrale utilizzata per unire le passerelle a filo.
Per una giunzione più solida.

Flat coupler with a central hole purposed to mesh tray sections coupling.
Assures a major stability to the joint.

A, mm	B, mm	PESO WEIGHT Kg	CONFEZIONE PACKAGE pz/pcs	CODICE ZS ZS CODE	CODICE INOX S. STEEL CODE
38	80	0,03	1	**4099906**	

Supporto per scatole di derivazione
Support for junction boxes

DIMENSIONI, mm DIMENSIONS, mm A	B	PESO WEIGHT Kg	CONFEZIONE PACKAGE pz/pcs	CODICE ZS ZS CODE	CODICE ZC ZC CODE	CODICE INOX S. STEEL CODE
70,5	164	0,14	1	**4099907**	**4399907**	**4299907**

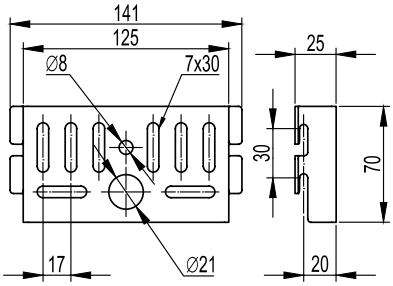

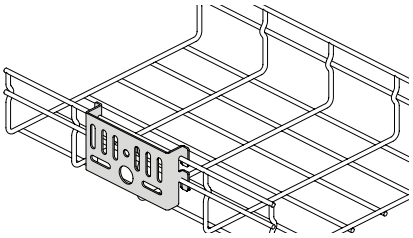

Accessori per il montaggio
Mounting accessories

Giunto filo-canale
Connection joint

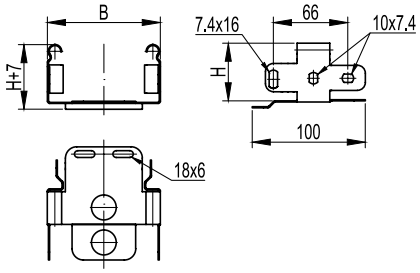

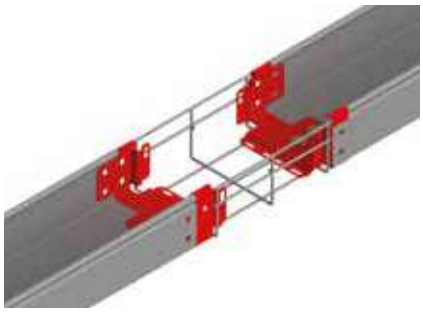

Utilizzato per unire il canale della serie C5 con la passerella a filo della serie F5

Purposed to join C5 series cable tray to F5 series mesh tray

DIMENSIONE DIMENSION H	B	PESO WEIGHT Kg	CONFEZIONE PACKAGE	CODICE ZS ZS CODE	CODICE INOX S. STEEL CODE
50	50	0,08	1	**4095010**	-
	100	0,10	1	**4095011**	-
	150	0,13	1	**4095012**	-
	200	0,16	1	**4095013**	-
	300	0,21	1	**4095014**	-
	400	0,27	1	**4095015**	-
	500	0,32	1	**4095016**	-
	600	0,38	1	**4095017**	-
80	80	0,14	1	**4098010**	**4298010**
	100	0,15	1	**4098011**	**4298011**
	150	0,18	1	**4098012**	**4298012**
	200	0,21	1	**4098013**	**4298013**
	300	0,26	1	**4098014**	**4298014**
	400	0,32	1	**4098015**	**4298015**
	500	0,37	1	**4098016**	**4298016**
	600	0,43	1	**4098017**	**4298017**
100	100	0,18	1	**4091011**	-
	150	0,23	1	**4091012**	-
	200	0,27	1	**4091013**	-
	300	0,35	1	**4091014**	-
	400	0,43	1	**4091015**	-
	500	0,51	1	**4091016**	-
	600	0,60	1	**4091017**	-

Tabella di marcatura
Marking plate

PESO WEIGHT Kg	CONFEZIONE PACKAGE	CODICE CODE
0,05	10	**4099903**

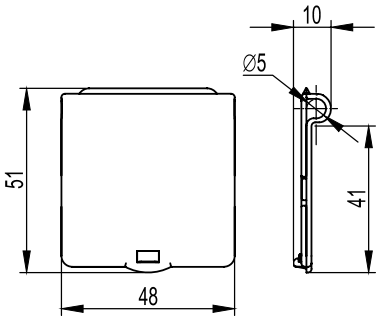

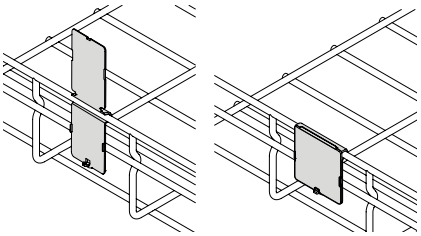

Accessori per il montaggio
Mounting accessories

Supporto sospensione centrale
Central suspension support

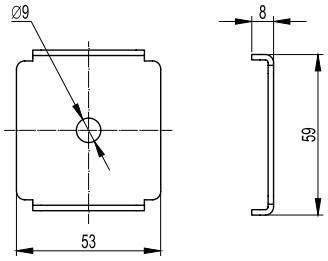

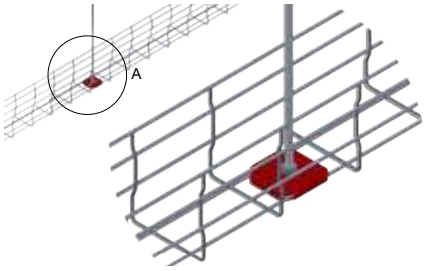

La larghezza massima della passerella supportata da questo accessorio è 300 mm.
Foro: diametro 9 mm.

The maximum width of the tray supported with this accessory is 300 mm.
Hole diam.: 9 mm.

PESO WEIGHT Kg	CONFEZIONE PACKAGE pz/pcs	CODICE ZS ZS CODE	CODICE INOX S. STEEL CODE
0,05	1	**4499920**	**4299920**

Piastrina di fissaggio rapido
Fast mounting plate

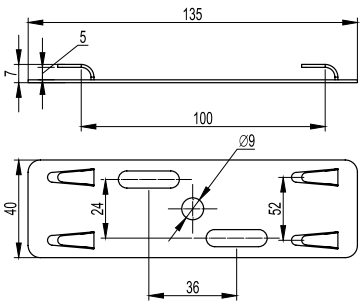

Piastra per il fissaggio della passerella a filo a mensole, profili, traversini.

Purposed to mount mesh trays to brackets, profiles and cross-beams.

PESO WEIGHT Kg	CONFEZIONE PACKAGE pz/pcs	CODICE ZS ZS CODE	CODICE INOX S. STEEL CODE
0,06	1	**4499910**	**4299910**

Accessori per il montaggio
Mounting accessories

Coppia di supporti per installazione a suolo
Floor installation supports (couple)

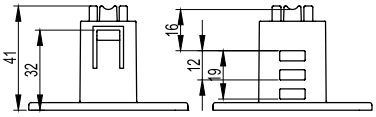

Rialzo massimo da terra, per singolo supporto: 35 mm
Rialzo massimo da terra, in utilizzo accoppiato: 57 mm
Materiale: plastica. Colore: rosso.

Maximum height rise, for single support: 35 mm
Maximum lift from the ground, in coupled use: 57 mm
Material: plastic. Colour: red.

PESO WEIGHT Kg	CONFEZIONE PACKAGE pz/pcs	CODICE CODE
0,01	5	**4499901**

Limitatore del raggio di curvatura
Curvature radius delimiter

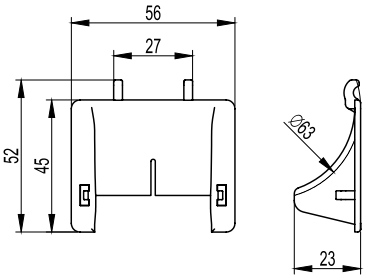

Utilizzato durante il cablaggio per creare piccoli raggi di curvatura

Purposed to create short radius curves while cabling

PESO WEIGHT Kg	CONFEZIONE PACKAGE pz/pcs	CODICE CODE
0,013	10	**4499905**

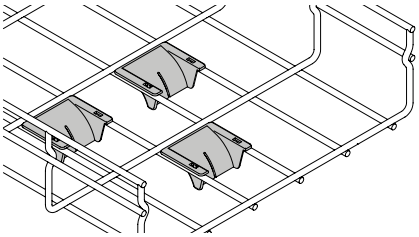

Tabella elementi di giunzione
Joints components table

Tabella degli elementi di giunzione per la corretta installazione delle passerelle a filo
Joints components table for a correct mesh tray installation

	GIUNZIONE CON VITI BOLTED JOINT	PIASTRINA DI FISSAGGIO LINEARE FLAT COUPLER			GIUNZIONE RAPIDA FAST COUPLER	
DIMENSIONI DIMENSIONS	GIUNTO UNIVERSALE O SEMPLICE PLAIN OR UNIVERSAL JOINT	4099906	VITE 7290073 DADO 7290021 SCREW 7290073 NUT 7290021	GIUNTO UNIVERSALE O SEMPLICE PLAIN OR UNIVERSAL JOINT	4499909	GIUNTO UNIVERSALE O SEMPLICE PLAIN OR UNIVERSAL JOINT
30x100	3	2	2	0	2	0
30x150	3	2	2	1	2	1
30x200	3	2	2	1	2	1
30x300	4	2	2	1	2	1
30x400	4	2	2	2	2	2
30x500	4	2	2	2	2	2
30x600	5	2	2	3	2	3
50x50	2	2	2	0	2	0
50x100	3	2	2	0	2	0
50x150	3	2	2	1	2	1
50x200	3	2	2	1	2	1
50x300	4	2	2	1	2	1
50x400	4	2	2	2	2	2
50x500	4	2	2	2	2	2
50x600	5	2	2	3	2	3
80x80	3	2	2	0	2	0
80x100	3	2	2	1	2	1
80x150	3	2	2	1	2	1
80x200	3	2	2	1	2	1
80x300	4	2	2	2	2	2
80x400	4	2	2	2	2	2
80x500	5	2	2	3	2	3
80x600	5	2	2	3	2	3
100x100	3	2	2	1	2	1
100x150	3	2	2	1	2	1
100x200	3	2	2	1	2	1
100x300	4	2	2	2	2	2
100x400	5	2	2	3	2	3
100x500	5	2	2	3	2	3
100x600	5	2	2	3	2	3

Accessori di giunzione per passerelle a filo
Junction accessories for mesh trays

Giunto semplice
Plain joint

Pag. 164

Giunto universale
Universal joint

Pag. 164

Piastrina di fissaggio lineare
Flat coupler

Pag. 167

Giunto rapido
Fast coupler

Pag. 166

Vite 720073
Screw 7290073

Pag. 294

Dado 7290021
Nut 7290021

Pag. 288

Tabella elementi di giunzione
Joints components table

Tabella degli elementi di giunzione per la corretta installazione delle passerelle a filo
Joints components table for a correct mesh tray installation

	CURVA A GRANDE RAGGIO LARGE RADIUS BEND		GIUNZIONE CON VITI BOLTED JOINT	CURVA 90° BEND 90°	RIDUZIONI REDUCTIONS		DERIVAZIONE A T TEE
DIMENSIONI DIMENSIONS	PIASTRINA ACCOPPIAMENTO AL-LUNGATA EXTENDED COUPLER 4099908	GIUNTO UNIVERSALE O SEM-PLICE PLAIN OR UNIVERSAL JOINT	GIUNTO UNIVERSALE O SEMPLICE PLAIN OR UNIVERSAL JOINT	GIUNTO UNIVERSALE O SEMPLICE PLAIN OR UNIVERSAL JOINT	PIASTRINA ACCOPPIAMENTO ALLUNGATA EXTENDED COUPLER 4099908	GIUNTO UNIVERSALE O SEMPLICE PLAIN OR UNIVERSAL JOINT	GIUNTO UNIVERSALE O SEMPLICE PLAIN OR UNIVERSAL JOINT
30x100	1	3	1	2	1	2	3
30x150	1	4	1	2	1	2	3
30x200	1	5	1	2	1	2	3
30x300	1	7	1	2	1	3	4
30x400	1	9	1	2	1	3	4
30x500	1	11	1	2	1	3	4
30x600	1	13	1	2	1	4	4
50x50	1	2	1	2	1	1	3
50x100	1	3	1	2	1	2	3
50x150	1	4	1	2	1	2	3
50x200	1	5	1	2	1	2	3
50x300	1	7	1	2	1	3	4
50x400	1	9	1	2	1	3	4
50x500	1	11	1	2	1	3	4
50x600	1	13	1	2	1	4	4
80x80	1	3	1	2	1	2	3
80x100	1	3	1	2	1	2	3
80x150	1	4	1	2	1	2	3
80x200	1	5	1	2	1	2	3
80x300	1	7	1	2	1	3	4
80x400	1	9	1	2	1	3	4
80x500	1	11	1	2	1	4	4
80x600	1	13	1	2	1	4	4
100x100	1	3	1	2	1	2	3
100x150	1	4	1	2	1	2	3
100x200	1	5	1	2	1	2	3
100x300	1	7	1	2	1	3	4
100x400	1	9	1	2	1	4	4
100x500	1	11	1	2	1	4	4
100x600	1	13	1	2	1	4	4

Accessori di giunzione per passerelle a filo
Junction accessories for mesh trays

Giunto semplice
Plain joint

Pag. 164

Giunto universale
Universal joint

Pag. 164

Piastrina di fissaggio lineare
Flat coupler

Pag. 167

Giunto rapido
Fast coupler

Pag. 166

Vite 720073
Screw 7290073

Pag. 294

Dado 7290021
Nut 7290021

Pag. 288

Esempi di montaggio
Examples of assembly

Tipi di giunzione
Junction types

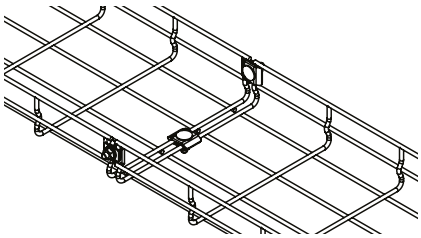

Giunto semplice
Plain joint

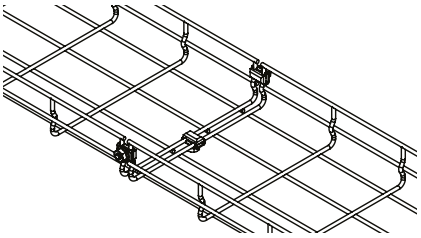

Giunto universale
Universal joint

Piastrine
Couplers

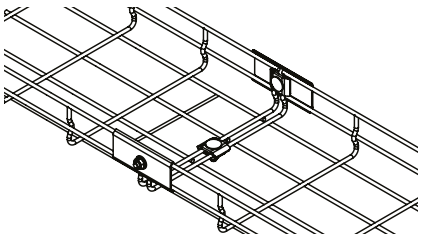

Piastrina di accoppiamento lineare
Flat coupler

Senza viti
Without screws

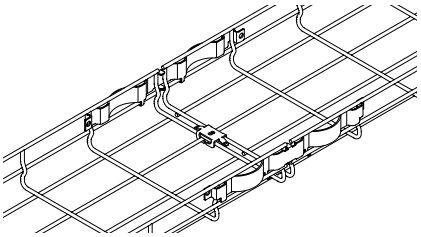

Giunto rapido
Fast joint

Portacoperchio
Cover holder

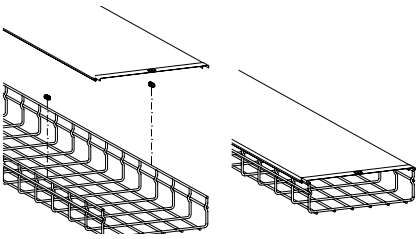

Esempi di montaggio
Examples of assembly

Esempi di montaggio
Examples of assembly

Curva
Bend

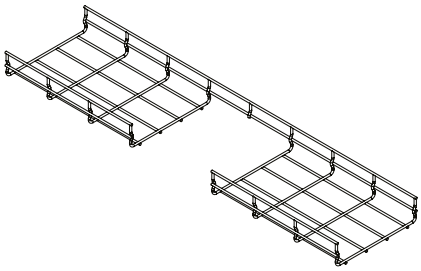

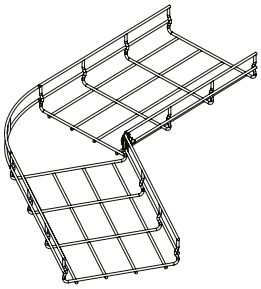

Derivazione a T
Tee derivation

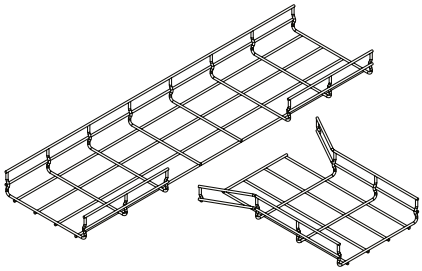

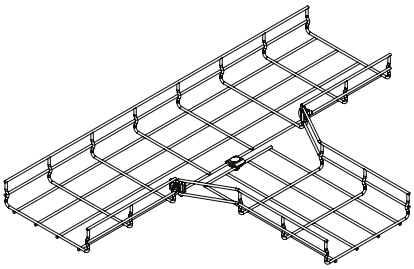

Riduzione
Reduction

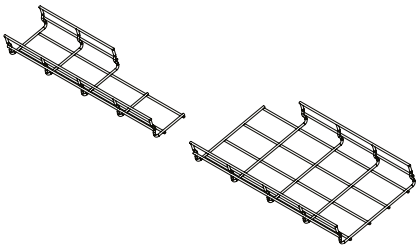

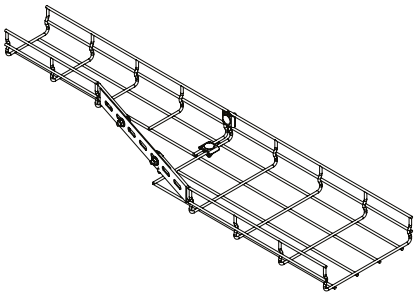

Variazione di livello
Level variation

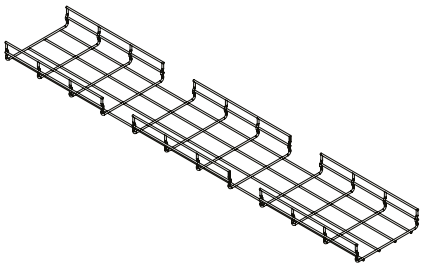

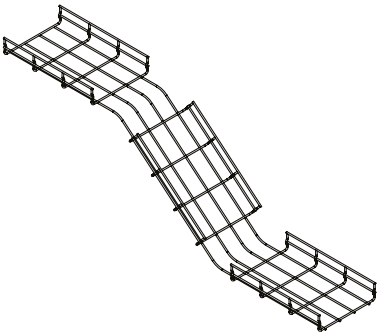

Esempi di montaggio
Examples of assembly

Fissaggio passerella a filo a muro e soffitto
Mesh tray mounting to wall and ceiling

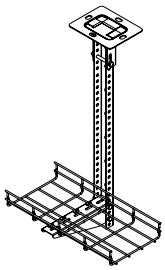

Versione rafforzata per il fissaggio di carichi elevati.
Reinforced version for elevated loads.

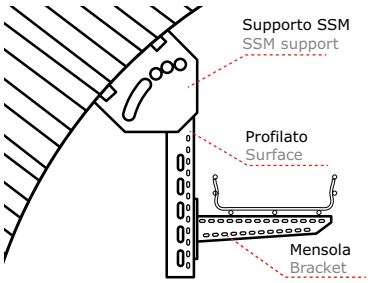

Soluzione universale di fissaggio a soffitto e a muro per profilato fuori standard (archi, soffitti inclinati, ecc.)
Universal solution for ceiling and wall installations to non standard surfaces (arcs, inclined ceilings, etc.)

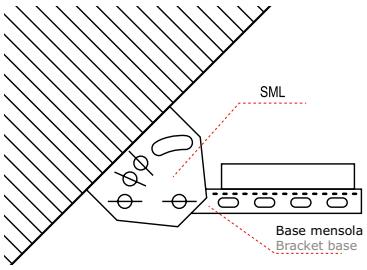

Fissaggio passerelle alle strutture complesse a soffitto con supporto SML e mensole.
Mesh tray mounting to complex ceiling structures by means of SML support and brackets.

Fissaggio a sospensione
Suspension mounting

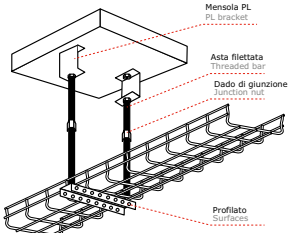

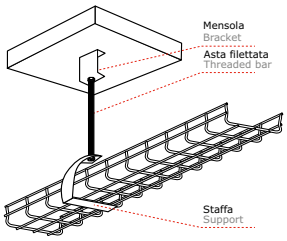

Versioni più frequenti per la sospensione delle passerelle con l'ausilio di asta filettata.
Most widely used versions of mesh tray suspension by means of threaded bars.

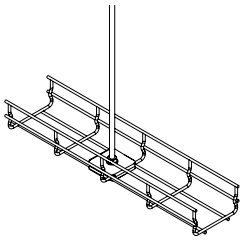

Versione alleggerita di fissaggio passerella su chiavetta con sospensione centrale.
Lighter version fixing mesh tray on key with central suspension.

Supporto TM
TM Support

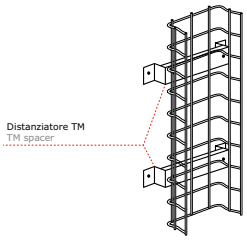

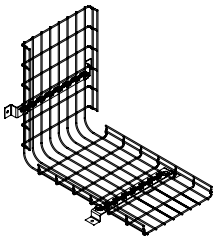

Montaggio passerella con supporto TM a muro o a pavimento.
Mesh tray mounting to wall or ceiling by means of TM support.

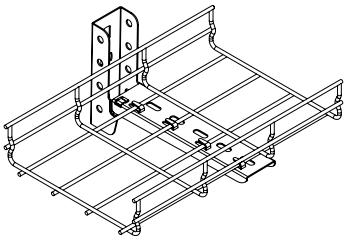

Mensola per il fissaggio rapido senza viti.
Bracket for fast boltless mounting.

W5

Sistema di passerelle a scaletta saldata

Welded ladder trays system

DKC

Passerelle a scaletta saldata
Welded ladder trays

Informazioni tecniche
Technical information

Le passerelle a scaletta saldate sono particolarmente adatte per installazioni dove è richiesto il supporto di carichi pesanti e il trasporto di cavi di grossa, media e piccola potenza.
Il longherone ed il traversino sono costruiti con materiale di spessore 1,2-1,5 mm e saldati tra loro con procedimento MAG su impianto robotizzato.
La particolare conformazione del longherone conferisce alla struttura una notevole resistenza al carico come evidenziano i diagrammi di portata. I longheroni e i traversini sono ottenuti da profilatura pertanto risultano privi di parti taglienti, pericolose per i cavi. La curvatura, realizzata con presso-piegatura dei longheroni, non presenta parti taglienti o abrasive.
I raggi rispettano le normative CEI 11-17 che stabiliscono un raggio minimo interno in rapporto al diametro del cavo.
Il passo dei traversini è per una luce libera minore di 250 mm, a richiesta interassi diversi.
I coperchi sono costruiti normalmente piani di spessore 1 mm (a richiesta spessori minori o maggiori). È, inoltre, possibile richiedere coperchi a forma spiovente che, con l'ausilio di rinforzi idonei, possono sostenere importanti carichi.
Le passerelle a scaletta saldate sono realizzate con acciaio tipo S235JR (UNI EN-10025) zincato a caldo per immersione dopo lavorazione secondo norme norma ISO 1461.
A richiesta:
- acciaio inox AISI 304, AISI 316
- alluminio
- zincate a caldo e verniciate con polveri epossidiche/poliestere

The welded cable ladders are particularly suitable for installations where the support of heavy loads and the transport of large, medium and small power cables is required.
The side-rail and the rung are usually manufactured out of 1,2-1,5mm thick steel sheets and are welded together with the MAG process on a robotized system.
he side-rail shape gives to the frame an excellent load-bearing capacity, as shown in the diagram.
The side-rails and rungs are manufactured by profiling of steel strip. Therefore their surfaces are devoid of devoid of sharp and dangerous parts for the cables sheaths.
The internal bending radius of the special pieces has been defined in compliance with the CEI 11-17 standard, that defines the minimum bending radius of cables, according to their diameters.
The distance between the centerlines of the rungs is 300 mm therefore the distance between two rungs is 246 mm.
Covers are normally constructed flat 1 mm thick (they can be smaller or thicker upon request). It is also possible to request sloping covers that, with the help of suitable reinforcements, can withstand important loads.
The cable ladders PTR type are made out of carbon steel, S235JR type (UNI EN-10025), hot dip galvanized after working according to ISO standard 1461.
Moreover, the cable ladders can be produced, on request, out of the following materials:
- stainless steel AISI 304, AISI 316
- aluminium
- hot dip galvanized steel, painted by oven-baked epoxy/ polyester powder.

Continuità elettrica
Electrical continuity

La misura è effettuata allo scopo di verificare la continuità della giunzione creata tra due passerelle portacavi, in accordo al paragrafo p. 11.1.2 della Norma tecnica CEI EN 61537:2007-11.

The measures is done to verify the continuity of the joint between two cable trays, in accordance with p. 11.1.2 of CEI EN 61537:2007-11.

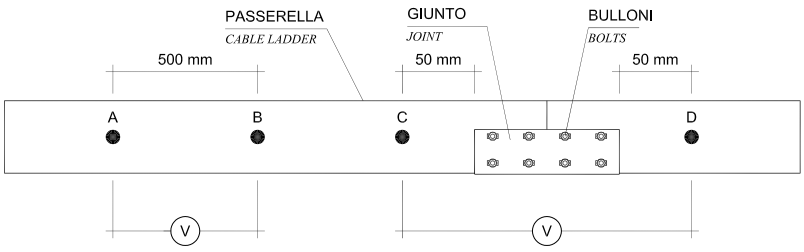

Passerelle a scaletta saldata
Welded ladder trays

Grafici di carico
Load diagrams

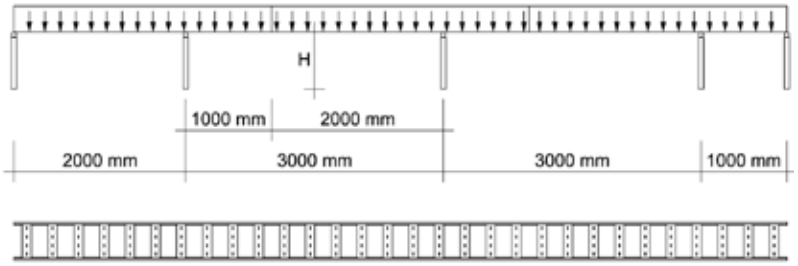

I diagrammi di carico sono stati ricavati da prove effettuate secondo norma EN 61537. In particolare si simula un percorso cavi su 3 passerelle, come mostrano nell'immagine sottostante, e si sottopone in modo distribuito ad un carico statico crescente. Successivamente viene aggiunto un carico concentrato di 90 Kg.
Le deformazioni longitudinali della passerella (freccia elastica) sono misurate con compratori disposti in mezzo agli appoggi e in corrispondenza delle spalle.

The load diagrams have been obtained from tests, carried out on a test bench in accordance to EN 61537. In particular, a cable way is simulated on 3 straight elements, connected by relevant joints, as shown in the image below, and it is subjected to an increasing static load in a distributed manner.
A concentrated load of 90 Kg is subsequently added in the middle span of the central straight element (man load). The longitudinal deformations of the central straight element (elastic deflexion) are measured by comparators installed in the middle point between the supports and in correspondence with the side-rails.

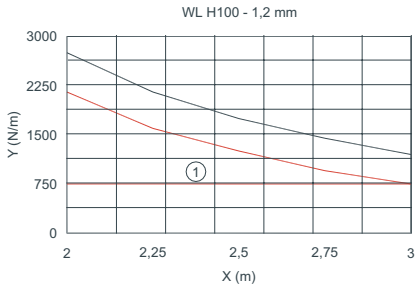

1 per larghezze ≥ 600 mm
for widths ≥ 600 mm

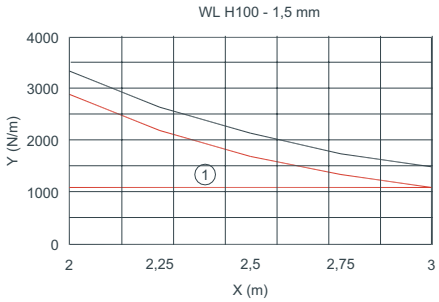

1 per larghezze ≥ 600 mm
for widths ≥ 600 mm

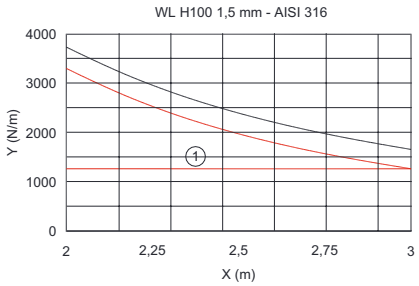

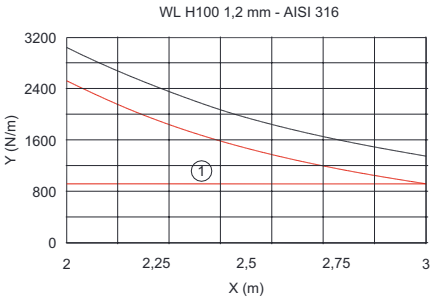

Legenda
Legend

X: Distanza tra appoggi
X: Distance between the supports

Y: Carico uniformemente distribuito, freccia max < 0,5%
Y: Uniformly distributed load, max. deflexion < 0,5%

— Carico distribuito senza carico concentrato
Distributed load without concentrated load

— Carico distribuito in presenza di 90 Kg di carico concentrato
Distributed load without concentrated load of Kg. 90

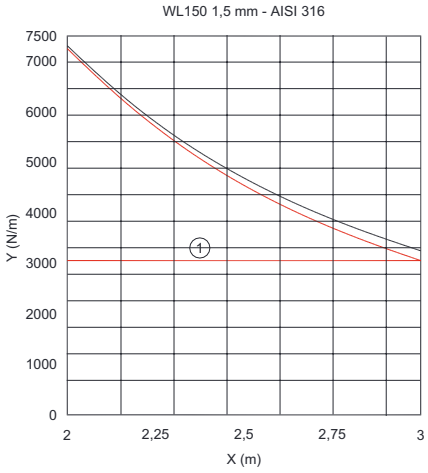

1 per larghezze ≥ 600 mm
for widths ≥ 600 mm

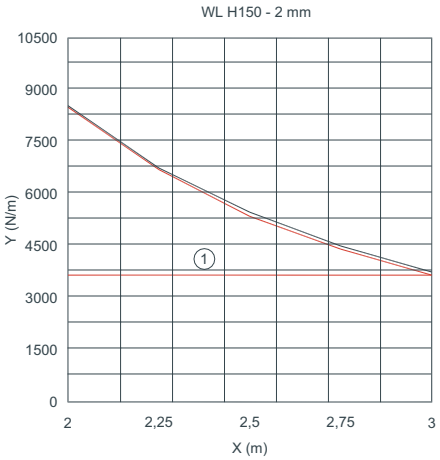

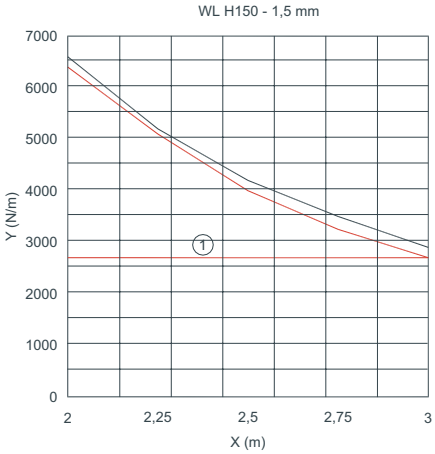

Legenda dei materiali disponibili
Legend of available materials

ZS: Acciaio zincato Sendzimir	**ZC:** Acciaio zincato a caldo dopo lavorazione	**VB:** Acciaio verniciato Blu elettrico	**VG:** Acciaio verniciato RAL 7035	**Inox:** Acciaio Inox AISI 304
ZS: Sendzimir galvanized steel	**ZC:** Hot-dip galvanized steel after machining	**VB:** Painted electric blue steel	**VG:** Painted gray RAL 7035 steel	**Inox:** AISI 304 stainless steel

Elementi rettilinei
Straight elements

Lunghezza 3000 mm
Length 3000 mm

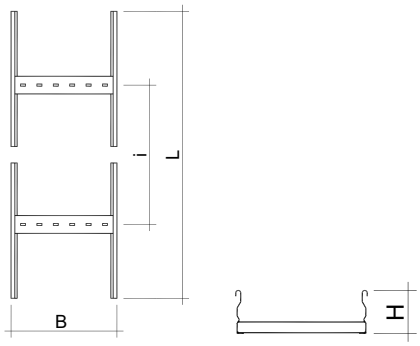

L'interasse dei traversini (i) è pari a 300 mm. Il primo e l'ultimo traversino sono posti a 150 mm dall'inizio del longherone.

Prodotti a richiesta
- Lunghezza (L): fino a 6000 mm
- Materiale: alluminio - AISI 316
- Larghezza (B): 700-800-900-1000 mm

The rungs spacing is equal to 300 mm. The first and the last rungs are located at a distance of 150 mm from the rail ends.

Products on request
- Length (L): up to 6000 mm
- Material: aluminum - AISI 316
- Width (B): 700-800-900-1000 mm

H100

DIMENSIONI, mm DIMENSIONS, mm B	SPESSORE THICKNESS mm	PESO WEIGHT Kg/pz	CONFEZIONE PACKAGE mt	CODICE ZC ZC CODE	CODICE AISI 304 AISI 304 CODE	CODICE AISI 316 AISI 316 CODE
100	1,2	9,39	3	**WL5343HDZ**	**WL5343IX4**	WL5343IX6*
200	1,2	10,40	3	**WL5543HDZ**	**WL5543IX4**	WL5543IX6*
300	1,2	11,41	3	**WL5643HDZ**	**WL5643IX4**	WL5643IX6*
400	1,2	12,42	3	**WL5743HDZ**	**WL5743IX4**	WL5743IX6*
500	1,2	13,44	3	**WL5843HDZ**	**WL5843IX4**	WL5843IX6*
600	1,2	14,45	3	**WL5943HDZ**	**WL5943IX4**	WL5943IX6*
100	1,5	11,50	3	**WL5353HDZ**	**WL5353IX4**	WL5353IX6*
200	1,5	12,76	3	**WL5553HDZ**	**WL5553IX4**	WL5553IX6*
300	1,5	14,00	3	**WL5653HDZ**	**WL5653IX4**	WL5653IX6*
400	1,5	15,24	3	**WL5753HDZ**	**WL5753IX4**	WL5753IX6*
500	1,5	16,49	3	**WL5853HDZ**	**WL5853IX4**	WL5853IX6*
600	1,5	17,73	3	**WL5953HDZ**	**WL5953IX4**	WL5953IX6*
800	2	31,37	3	**WL7A63HDZ**	-	-

*A richiesta / On request

H150

DIMENSIONI, mm DIMENSIONS, mm B	SPESSORE THICKNESS mm	PESO WEIGHT Kg/pz	CONFEZIONE PACKAGE mt	CODICE ZC ZC CODE	CODICE AISI 304 AISI 304 CODE	CODICE AISI 316 AISI 316 CODE
200	1,5	16,64	3	**WL7553HDZ**	**WL7553IX4**	WL7553IX6*
300	1,5	17,88	3	**WL7653HDZ**	**WL7653IX4**	WL7653IX6*
400	1,5	19,13	3	**WL7753HDZ**	**WL7753IX4**	WL7753IX6*
500	1,5	20,37	3	**WL7853HDZ**	**WL7853IX4**	WL7853IX6*
600	1,5	21,62	3	**WL7953HDZ**	**WL7953IX4**	WL7953IX6*
200	2	21,64	3	WL7563HDZ*	-	-
300	2	23,26	3	WL7663HDZ*	-	-
400	2	24,89	3	WL7763HDZ*	-	-
500	2	26,51	3	WL7863HDZ*	-	-
600	2	28,13	3	WL7963HDZ*	-	-
800	2	31,37	3	WL7A63HDZ*	-	-

*A richiesta / On request

Elementi rettilinei
Straight elements

Coperchio
Cover

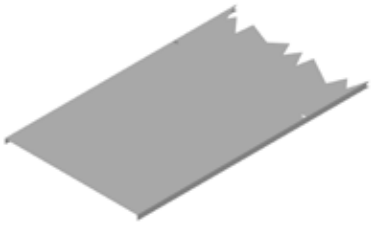

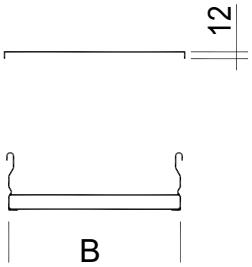

Fissaggio all'elemento rettilineo tramite apposito gancio.

Prodotti a richiesta
- Larghezza: 700-800-900-1000mm
- Spessore: 0,6 - 1,2 - 2(solo zincato a caldo)
- Materiale: AISI316 - Alluminio
- Tipo spiovente

Fixing to the accessory by means of a special hook.

Products on request
- Width: 700-800-900-1000mm
- Thickness: 0,6 - 1,2 - 2(solo zincato a caldo)
- Materials: AISI316 - Alluminio
- Sloping type

DIMENSIONI, mm DIMENSIONS, mm L	B	SPESSORE THICKNESS mm	PESO WEIGHT Kg/pz	CONFEZIONE PACKAGE mt	CODICE ZC ZC CODE	CODICE AISI 304 AISI 304 CODE	CODICE AISI 316 AISI 316 CODE
2000	100	1	2,39	2	**WKK332HDZ**	**WKK332IX4**	WKK332IX6*
	200	1	4,17	2	**WKK532HDZ**	**WKK532IX4**	WKK532IX6*
	300	1	5,94	2	**WKK632HDZ**	**WKK632IX4**	WKK632IX6*
	400	1	7,72	2	**WKK732HDZ**	**WKK732IX4**	WKK732IX6*
	500	1	9,49	2	**WKK832HDZ**	**WKK832IX4**	WKK832IX6*
	600	1	11,26	2	**WKK932HDZ**	**WKK932IX4**	WKK932IX6*
	800	1	14,81	2	**WKKA32HDZ**	**WKKA32IX4**	WKKA32IX6*

*A richiesta / On request

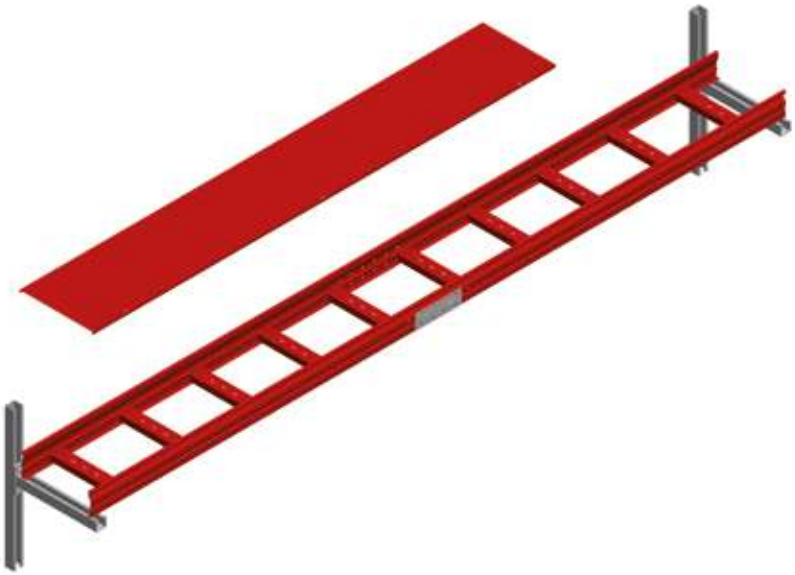

Accessori
Accessories

Curva piana 90°
Horizontal bend 90°

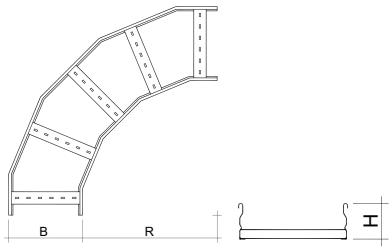

L'interasse dei traversini è pari a 300 mm.
Raggio: 600 mm

The rungs spacing is equal to 300 mm.
Radius: 600 mm

Prodotti a richiesta
- Altezza (H): 125 - 185 - 200
- Larghezza (B): 700 - 800 - 900 - 1000
- Raggio: 300 - 900
- Spessore: 2 solo per zincato a caldo
- Materiale: Alluminio - AISI 316
- Interasse: 150 - 230

Products on request
- Height (H): 125 - 185 - 200
- Width (B): 700 - 800 - 900 - 1000 mm
- Radius: 300 - 900
- Thickness: 2 only for hot-dip galvanized steel products
- Material: aluminum - AISI 316
- Rungs spacing: 150 - 230

H100

DIMENSIONI, mm DIMENSIONS, mm B	SPESSORE THICKNESS mm	PESO WEIGHT Kg/pz	CONFEZIONE PACKAGE pz/pcs	CODICE ZC ZC CODE	CODICE AISI 304 AISI 304 CODE	CODICE AISI 316 AISI 316 CODE
100	1,2	3,38	1	**WB5346HDZ**	**WB5346IX4**	WB5346IX6*
200	1,2	4,11	1	**WB5546HDZ**	**WB5546IX4**	WB5546IX6*
300	1,2	4,84	1	**WB5646HDZ**	**WB5646IX4**	WB5646IX6*
400	1,2	5,57	1	**WB5746HDZ**	**WB5746IX4**	WB5746IX6*
500	1,2	6,30	1	**WB5846HDZ**	**WB5846IX4**	WB5846IX6*
600	1,2	7,03	1	**WB5946HDZ**	**WB5946IX4**	WB5946IX6*
100	1,5	4,15	1	**WB5356HDZ**	**WB5356IX4**	WB5356IX6*
200	1,5	5,04	1	**WB5556HDZ**	**WB5556IX4**	WB5556IX6*
300	1,5	5,94	1	**WB5656HDZ**	**WB5656IX4**	WB5656IX6*
400	1,5	6,83	1	**WB5756HDZ**	**WB5756IX4**	WB5756IX6*
500	1,5	7,73	1	**WB5856HDZ**	**WB5856IX4**	WB5856IX6*
600	1,5	8,63	1	**WB5956HDZ**	**WB5956IX4**	WB5956IX6*

*A richiesta / On request

H150

DIMENSIONI, mm DIMENSIONS, mm B	SPESSORE THICKNESS mm	PESO WEIGHT Kg/pz	CONFEZIONE PACKAGE pz/pcs	CODICE ZC ZC CODE	CODICE AISI 304 AISI 304 CODE	CODICE AISI 316 AISI 316 CODE
200	1,5	6,48	1	**WB7556HDZ**	**WB7556IX4**	WB7556IX6*
300	1,5	7,48	1	**WB7656HDZ**	**WB7656IX4**	WB7656IX6*
400	1,5	8,48	1	**WB7756HDZ**	**WB7756IX4**	WB7756IX6*
500	1,5	9,48	1	**WB7856HDZ**	**WB7856IX4**	WB7856IX6*
600	1,5	10,48	1	**WB7956HDZ**	**WB7956IX4**	WB7956IX6*
200	2	8,43	1	WB7566HDZ*	-	-
300	2	9,73	1	WB7666HDZ*	-	-
400	2	11,04	1	WB7766HDZ*	-	-
500	2	12,34	1	WB7866HDZ*	-	-
600	2	13,64	1	WB7966HDZ*	-	-
800	2	20,09	1	WB7A66HDZ*	-	-

*A richiesta / On request

Accessori
Accessories

Coperchi curva piana 90°
Cover for horizontal bend 90°

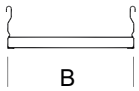

Fissaggio all'accessorio tramite apposito gancio.
Tipo: piano

Fixing to the accessory by means of a special hook.
Type: flat

Prodotti a richiesta
- Larghezza 700-800-900-1000mm
- Spessore 0,6 - 1,5 - 2(solo zincato a caldo)
- Raggio 300-900
- Materiale: AISI316 - Alluminio
- Tipo spiovente

Products on request
- Width 700-800-900-1000mm
- Thickness 0,6 - 1,2 - 2(Only for hot-dip galvanized)
- Radius 300-900
- Materials: AISI 316 - Aluminum
- Sloping type

DIMENSIONI, mm DIMENSIONS, mm B	SPESSORE THICKNESS mm	PESO WEIGHT Kg/pz	CONFEZIONE PACKAGE pz/pcs	CODICE ZC ZC CODE	CODICE AISI 304 AISI 304 CODE	CODICE AISI 316 AISI 316 CODE
100	1	1,24	1	**WBK336HDZ**	**WBK336IX4**	**WBK336IX6**
200	1	2,32	1	**WBK536HDZ**	**WBK536IX4**	**WBK536IX6**
300	1	3,54	1	**WBK636HDZ**	**WBK636IX4**	**WBK636IX6**
400	1	4,92	1	**WBK736HDZ**	**WBK736IX4**	**WBK736IX6**
500	1	6,42	1	**WBK836HDZ**	**WBK836IX4**	**WBK836IX6**
600	1	8,06	1	**WBK936HDZ**	**WBK936IX4**	**WBK936IX6**
800	1	11,79	1	**WBKA36HDZ**	**WBKA36IX4**	**WBKA36IX6**

Accessori
Accessories

Curva piana 45°
Horizontal bend 45°

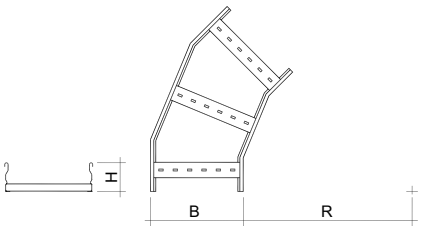

L'interasse dei traversini è pari a 300 mm.
Raggio: 600 mm

The rungs spacing is equal to 300 mm.
Radius: 600 mm

Prodotti a richiesta
- Altezza (H): 125 - 185 - 200
- Larghezza (B): 700 - 800 - 900 - 1000
- Raggio: 300 - 900
- Spessore: 2 solo per zincato a caldo
- Materiale: Alluminio - AISI 316
- Interasse: 150 - 230

Products on request
- Height (H): 125 - 185 - 200
- Width (B): 700 - 800 - 900 - 1000 mm
- Radius: 300 - 900
- Thickness: 2 only for hot-dip galvanized steel products
- Material: aluminum - AISI 316
- Rungs spacing: 150 - 230

H100

DIMENSIONI, mm DIMENSIONS, mm B	SPESSORE THICKNESS mm	PESO WEIGHT Kg/pz	CONFEZIONE PACKAGE pz/pcs	CODICE ZC ZC CODE	CODICE AISI 304 AISI 304 CODE	CODICE AISI 316 AISI 316 CODE
100	1,2	1,74	1	**WA5346HDZ**	**WA5346IX4**	WA5346IX6*
200	1,2	2,15	1	**WA5546HDZ**	**WA5546IX4**	WA5546IX6*
300	1,2	2,57	1	**WA5646HDZ**	**WA5646IX4**	WA5646IX6*
400	1,2	2,98	1	**WA5746HDZ**	**WA5746IX4**	WA5746IX6*
500	1,2	3,40	1	**WA5846HDZ**	**WA5846IX4**	WA5846IX6*
600	1,2	3,81	1	**WA5946HDZ**	**WA5946IX4**	WA5946IX6*
100	1,5	2,13	1	**WA5356HDZ**	**WA5356IX4**	WA5356IX6*
200	1,5	2,64	1	**WA5556HDZ**	**WA5556IX4**	WA5556IX6*
300	1,5	3,15	1	**WA5656HDZ**	**WA5656IX4**	WA5656IX6*
400	1,5	3,66	1	**WA5756HDZ**	**WA5756IX4**	WA5756IX6*
500	1,5	4,17	1	**WA5856HDZ**	**WA5856IX4**	WA5856IX6*
600	1,5	4,68	1	**WA5956HDZ**	**WA5956IX4**	WA5956IX6*

*A richiesta / On request

H150

DIMENSIONI, mm DIMENSIONS, mm B	SPESSORE THICKNESS mm	PESO WEIGHT Kg/pz	CONFEZIONE PACKAGE pz/pcs	CODICE ZC ZC CODE	CODICE AISI 304 AISI 304 CODE	CODICE AISI 316 AISI 316 CODE
200	1,5	3,36	1	**WA7556HDZ**	**WA7556IX4**	WA7556IX6*
300	1,5	3,92	1	**WA7656HDZ**	**WA7656IX4**	WA7656IX6*
400	1,5	4,49	1	**WA7756HDZ**	**WA7756IX4**	WA7756IX6*
500	1,5	5,05	1	**WA7856HDZ**	**WA7856IX4**	WA7856IX6*
600	1,5	5,61	1	**WA7956HDZ**	**WA7956IX4**	WA7956IX6*
200	2	4,37	1	WA7566HDZ*	-	-
300	2	5,10	1	WA7666HDZ*	-	-
400	2	5,83	1	WA7766HDZ*	-	-
500	2	6,57	1	WA7866HDZ*	-	-
600	2	7,30	1	WA7966HDZ*	-	-
800	2	10,05	1	WA7A66HDZ*	-	-

*A richiesta / On request

Accessori
Accessories

Coperchi curva piana 45°
Cover for horizontal bend 45°

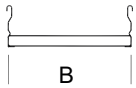

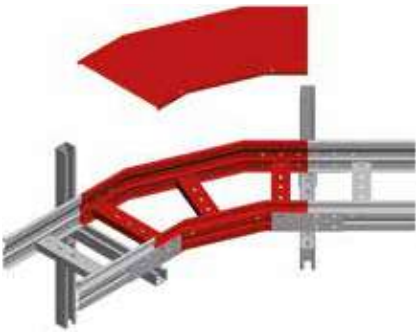

Fissaggio all'accessorio tramite apposito gancio.
Tipo: piano

Prodotti a richiesta
- Larghezza (B): 700 - 800 - 900 - 1000
- Raggio: 300 - 900
- Spessore: 0,6 - 1,5
  2 solo per zincato a caldo
- Materiale: Alluminio - AISI 316
- Tipo spiovente

Fixing to the accessory by means of a special hook.
Type: flat

Products on request
- Width (B): 700 - 800 - 900 - 1000 mm
- Radius: 300 - 900
- Thickness: 0,6 - 1,5
  2 only for hot-dip galvanized steel products
- Material: aluminum - AISI 316
- Sloping type

DIMENSIONI, mm DIMENSIONS, mm B	SPESSORE THICKNESS mm	PESO WEIGHT Kg/pz	CONFEZIONE PACKAGE pz/pcs	CODICE ZC ZC CODE	CODICE AISI 304 AISI 304 CODE	CODICE AISI 316 AISI 316 CODE
100	1	0,62	1	**WAK336HDZ**	**WAK336IX4**	WAK336IX6*
200	1	1,16	1	**WAK536HDZ**	**WAK536IX4**	WAK536IX6*
300	1	1,77	1	**WAK636HDZ**	**WAK636IX4**	WAK636IX6*
400	1	2,46	1	**WAK736HDZ**	**WAK736IX4**	WAK736IX6*
500	1	3,21	1	**WAK836HDZ**	**WAK836IX4**	WAK836IX6*
600	1	4,03	1	**WAK936HDZ**	**WAK936IX4**	WAK936IX6*
800	1	5,89	1	**WAKA36HDZ**	**WAKA36IX4**	WAKA36IX6*

*A richiesta / On request

Derivazione piana a T
Horizontal tee

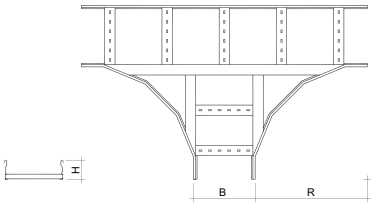

L'interasse dei traversini è pari a 300 mm.
Raggio: 600 mm

The rungs spacing is equal to 300 mm.
Radius: 600 mm

Prodotti a richiesta
- Altezza (H): 125 - 185 - 200
- Larghezza (B): 700 - 800 - 900 - 1000
- Raggio: 300 - 900
- Spessore: 2 solo per zincato a caldo
- Materiale: Alluminio - AISI 316
- Interasse: 150 - 230

Products on request
- Height (H): 125 - 185 - 200
- Width (B): 700 - 800 - 900 - 1000 mm
- Radius: 300 - 900
- Thickness: 2 only for hot-dip galvanized steel products
- Material: aluminum - AISI 316
- Rungs spacing: 150 - 230

H100

DIMENSIONI, mm DIMENSIONS, mm B	SPESSORE THICKNESS mm	PESO WEIGHT Kg/pz	CONFEZIONE PACKAGE pz/pcs	CODICE ZC ZC CODE	CODICE AISI 304 AISI 304 CODE	CODICE AISI 316 AISI 316 CODE
100	1,2	7,20	1	**WT5346HDZ**	**WT5346IX4**	WT5346IX6*
200	1,2	8,15	1	**WT5546HDZ**	**WT5546IX4**	WT5546IX6*
300	1,2	9,10	1	**WT5646HDZ**	**WT5646IX4**	WT5646IX6*
400	1,2	10,45	1	**WT5746HDZ**	**WT5746IX4**	WT5746IX6*
500	1,2	11,50	1	**WT5846HDZ**	**WT5846IX4**	WT5846IX6*
600	1,2	12,55	1	**WT5946HDZ**	**WT5946IX4**	WT5946IX6*
100	1,5	8,83	1	**WT5356HDZ**	**WT5356IX4**	WT5356IX6*
200	1,5	10,00	1	**WT5556HDZ**	**WT5556IX4**	WT5556IX6*
300	1,5	11,17	1	**WT5656HDZ**	**WT5656IX4**	WT5656IX6*
400	1,5	12,82	1	**WT5756HDZ**	**WT5756IX4**	WT5756IX6*
500	1,5	14,11	1	**WT5856HDZ**	**WT5856IX4**	WT5856IX6*
600	1,5	15,40	1	**WT5956HDZ**	**WT5956IX4**	WT5956IX6*

*A richiesta / On request

H150

DIMENSIONI, mm DIMENSIONS, mm B	SPESSORE THICKNESS mm	PESO WEIGHT Kg/pz	CONFEZIONE PACKAGE pz/pcs	CODICE ZC ZC CODE	CODICE AISI 304 AISI 304 CODE	CODICE AISI 316 AISI 316 CODE
200	1,5	12,01	1	**WT7556HDZ**	**WT7556IX4**	WT7556IX6*
300	1,5	13,25	1	**WT7656HDZ**	**WT7656IX4**	WT7656IX6*
400	1,5	14,97	1	**WT7756HDZ**	**WT7756IX4**	WT7756IX6*
500	1,5	16,33	1	**WT7856HDZ**	**WT7856IX4**	WT7856IX6*
600	1,5	17,68	1	**WT7956HDZ**	**WT7956IX4**	WT7956IX6*
200	2	15,63	1	WT7566HDZ*	-	-
300	2	17,23	1	WT7666HDZ*	-	-
400	2	19,47	1	WT7766HDZ*	-	-
500	2	21,24	1	WT7866HDZ*	-	-
600	2	23,01	1	WT7966HDZ*	-	-
800	2	27,83	1	WT7A66HDZ*	-	-

*A richiesta / On request

Coperchi derivazione piana a T
Cover for horizontal tee

Fissaggio all'accessorio tramite apposito gancio.
Tipo: piano

Prodotti a richiesta
- Larghezza (B): 700 - 800 - 900 - 1000
- Raggio: 300 - 900
- Spessore: 0,6 - 1,5
  2 solo per zincato a caldo
- Materiale: Alluminio - AISI 316
- Tipo spiovente

Fixing to the accessory by means of a special hook.
Type: flat

Products on request
- Width (B): 700 - 800 - 900 - 1000 mm
- Radius: 300 - 900
- Thickness: 0,6 - 1,5
  2 only for hot-dip galvanized steel products
- Material: aluminum - AISI 316
- Sloping type

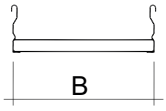

DIMENSIONI, mm DIMENSIONS, mm B	SPESSORE THICKNESS mm	PESO WEIGHT Kg/pz	CONFEZIONE PACKAGE pz/pcs	CODICE ZC ZC CODE	CODICE AISI 304 AISI 304 CODE	CODICE AISI 316 AISI 316 CODE
100	1	3,07	1	**WTK336HDZ**	**WTK336IX4**	WTK336IX6*
200	1	4,64	1	**WTK536HDZ**	**WTK536IX4**	WTK536IX6*
300	1	6,39	1	**WTK636HDZ**	**WTK636IX4**	WTK636IX6*
400	1	8,31	1	**WTK736HDZ**	**WTK736IX4**	WTK736IX6*
500	1	10,41	1	**WTK836HDZ**	**WTK836IX4**	WTK836IX6*
600	1	12,69	1	**WTK936HDZ**	**WTK936IX4**	WTK936IX6*
800	1	17,73	1	**WTKA36HDZ**	**WTKA36IX4**	WTKA36IX6*

*A richiesta / On request

Accessori
Accessories

Derivazione piana a croce
Horizontal cross

L'interasse dei traversini è pari a 300 mm.
Raggio: 600 mm

The rungs spacing is equal to 300 mm.
Radius: 600 mm

Prodotti a richiesta
- Altezza (H): 125 - 185 - 200
- Larghezza (B): 700 - 800 - 900 - 1000
- Raggio: 300 - 900
- Spessore: 2 solo per zincato a caldo
- Materiale: Alluminio - AISI 316
- Interasse: 150 - 230

Products on request
- Height (H): 125 - 185 - 200
- Width (B): 700 - 800 - 900 - 1000 mm
- Radius: 300 - 900
- Thickness: 2 only for hot-dip galvanized steel products
- Material: aluminum - AISI 316
- Rungs spacing: 150 - 230

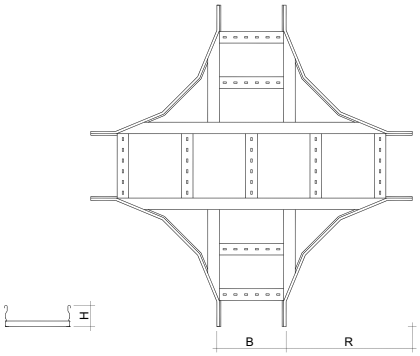

H100

DIMENSIONI, mm DIMENSIONS, mm B	SPESSORE THICKNESS mm	PESO WEIGHT Kg/pz	CONFEZIONE PACKAGE pz/pcs	CODICE ZC ZC CODE	CODICE AISI 304 AISI 304 CODE	CODICE AISI 316 AISI 316 CODE
100	1,2	10,27	1	**WX5346HDZ**	**WX5346IX4**	WX5346IX6*
200	1,2	11,39	1	**WX5546HDZ**	**WX5546IX4**	WX5546IX6*
300	1,2	12,49	1	**WX5646HDZ**	**WX5646IX4**	WX5646IX6*
400	1,2	14,01	1	**WX5746HDZ**	**WX5746IX4**	WX5746IX6*
500	1,2	15,22	1	**WX5846HDZ**	**WX5846IX4**	WX5846IX6*
600	1,2	16,44	1	**WX5946HDZ**	**WX5946IX4**	WX5946IX6*
100	1,5	12,60	1	**WX5356HDZ**	**WX5356IX4**	WX5356IX6*
200	1,5	13,97	1	**WX5556HDZ**	**WX5556IX4**	WX5556IX6*
300	1,5	15,33	1	**WX5656HDZ**	**WX5656IX4**	WX5656IX6*
400	1,5	17,19	1	**WX5756HDZ**	**WX5756IX4**	WX5756IX6*
500	1,5	18,68	1	**WX5856HDZ**	**WX5856IX4**	WX5856IX6*
600	1,5	20,17	1	**WX5956HDZ**	**WX5956IX4**	WX5956IX6*

*A richiesta / On request

H150

DIMENSIONI, mm DIMENSIONS, mm B	SPESSORE THICKNESS mm	PESO WEIGHT Kg/pz	CONFEZIONE PACKAGE pz/pcs	CODICE ZC ZC CODE	CODICE AISI 304 AISI 304 CODE	CODICE AISI 316 AISI 316 CODE
200	1,5	16,18	1	**WX7556HDZ**	**WX7556IX4**	WX7556IX6*
300	1,5	17,55	1	**WX7656HDZ**	**WX7656IX4**	WX7656IX6*
400	1,5	19,41	1	**WX7756HDZ**	**WX7756IX4**	WX7756IX6*
500	1,5	20,90	1	**WX7856HDZ**	**WX7856IX4**	WX7856IX6*
600	1,5	22,40	1	**WX7956HDZ**	**WX7956IX4**	WX7956IX6*
200	2	21,05	1	WX7566HDZ*	-	-
300	2	22,84	1	WX7666HDZ*	-	-
400	2	25,25	1	WX7766HDZ*	-	-
500	2	27,20	1	WX7866HDZ*	-	-
600	2	29,15	1	WX7966HDZ*	-	-
800	2	34,32	1	WX7A66HDZ*	-	-

*A richiesta / On request

Coperchi derivazione piana a croce
Cover for horizontal cross

Fissaggio all'accessorio tramite apposito gancio
Tipo: piano

Prodotti a richiesta
- Larghezza (B): 700 - 800 - 900 - 1000
- Raggio: 300 - 900
- Spessore: 0,6 - 1,5
  2 solo per zincato a caldo
- Materiale: Alluminio - AISI 316
- Tipo spiovente

Fixing to the accessory by means of a special hook.
Type: flat

Products on request
- Width (B): 700 - 800 - 900 - 1000 mm
- Radius: 300 - 900
- Thickness: 0,6 - 1,5
  2 only for hot-dip galvanized steel products
- Material: aluminum - AISI 316
- Sloping type

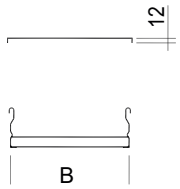

DIMENSIONI, mm DIMENSIONS, mm B	SPESSORE THICKNESS mm	PESO WEIGHT Kg/pz	CONFEZIONE PACKAGE pz/pcs	CODICE ZC ZC CODE	CODICE AISI 304 AISI 304 CODE	CODICE AISI 316 AISI 316 CODE
100	1	4,86	1	**WXK336HDZ**	**WXK336IX4**	WXK336IX6*
200	1	6,84	1	**WXK536HDZ**	**WXK536IX4**	WXK536IX6*
300	1	9,00	1	**WXK636HDZ**	**WXK636IX4**	WXK636IX6*
400	1	11,34	1	**WXK736HDZ**	**WXK736IX4**	WXK736IX6*
500	1	13,86	1	**WXK836HDZ**	**WXK836IX4**	WXK836IX6*
600	1	16,55	1	**WXK936HDZ**	**WXK936IX4**	WXK936IX6*
800	1	22,40	1	**WXKA36HDZ**	**WXKA36IX4**	WXKA36IX6*

*A richiesta / On request

Accessori
Accessories

Curva salita 90°
Inside bend 90°

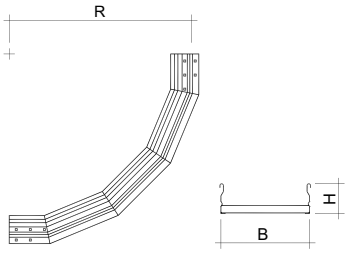

L'interasse dei traversini è pari a 300 mm.
Raggio: 600 mm

The rungs spacing is equal to 300 mm.
Radius: 600 mm

Prodotti a richiesta
- Altezza (H): 125 - 185 - 200
- Larghezza (B): 700 - 800 - 900 - 1000
- Raggio: 300 - 900
- Spessore: 2 solo per zincato a caldo
- Materiale: Alluminio - AISI 316
- Interasse: 150 - 230

Products on request
- Height (H): 125 - 185 - 200
- Width (B): 700 - 800 - 900 - 1000 mm
- Radius: 300 - 900
- Thickness: 2 only for hot-dip galvanized steel products
- Material: aluminum - AISI 316
- Rungs spacing: 150 - 230

H100

DIMENSIONI, mm DIMENSIONS, mm B	SPESSORE THICKNESS mm	PESO WEIGHT Kg/pz	CONFEZIONE PACKAGE pz/pcs	CODICE ZC ZC CODE	CODICE AISI 304 AISI 304 CODE	CODICE AISI 316 AISI 316 CODE
100	1,2	3,30	1	**WN5346HDZ**	**WN5346IX4**	WN5346IX6*
200	1,2	3,71	1	**WN5546HDZ**	**WN5546IX4**	WN5546IX6*
300	1,2	4,11	1	**WN5646HDZ**	**WN5646IX4**	WN5646IX6*
400	1,2	4,52	1	**WN5746HDZ**	**WN5746IX4**	WN5746IX6*
500	1,2	4,92	1	**WN5846HDZ**	**WN5846IX4**	WN5846IX6*
600	1,2	5,33	1	**WN5946HDZ**	**WN5946IX4**	WN5946IX6*
100	1,5	4,05	1	**WN5356HDZ**	**WN5356IX4**	WN5356IX6*
200	1,5	4,55	1	**WN5556HDZ**	**WN5556IX4**	WN5556IX6*
300	1,5	5,05	1	**WN5656HDZ**	**WN5656IX4**	WN5656IX6*
400	1,5	5,54	1	**WN5756HDZ**	**WN5756IX4**	WN5756IX6*
500	1,5	6,04	1	**WN5856HDZ**	**WN5856IX4**	WN5856IX6*
600	1,5	6,54	1	**WN5956HDZ**	**WN5956IX4**	WN5956IX6*

*A richiesta / On request

H150

DIMENSIONI, mm DIMENSIONS, mm B	SPESSORE THICKNESS mm	PESO WEIGHT Kg/pz	CONFEZIONE PACKAGE pz/pcs	CODICE ZC ZC CODE	CODICE AISI 304 AISI 304 CODE	CODICE AISI 316 AISI 316 CODE
200	1,5	5,88	1	**WN7556HDZ**	**WN7556IX4**	WN7556IX6*
300	1,5	6,38	1	**WN7656HDZ**	**WN7656IX4**	WN7656IX6*
400	1,5	6,88	1	**WN7756HDZ**	**WN7756IX4**	WN7756IX6*
500	1,5	7,38	1	**WN7856HDZ**	**WN7856IX4**	WN7856IX6*
600	1,5	7,88	1	**WN7956HDZ**	**WN7956IX4**	WN7956IX6*
200	2	7,65	1	WN7566HDZ*	-	-
300	2	8,30	1	WN7666HDZ*	-	-
400	2	8,95	1	WN7766HDZ*	-	-
500	2	9,60	1	WN7866HDZ*	-	-
600	2	10,25	1	WN7966HDZ*	-	-
800	2	11,54	1	WN7A66HDZ*	-	-

*A richiesta / On request

Accessori
Accessories

Coperchi curva salita 90°
Cover for inside bend 90°

Fissaggio all'accessorio tramite apposito gancio.
Tipo: piano

Prodotti a richiesta
- Larghezza (B): 700 - 800 - 900 - 1000
- Raggio: 300 - 900
- Spessore: 0,6 - 1,5
  2 solo per zincato a caldo
- Materiale: Alluminio - AISI 316
- Tipo spiovente

Fixing to the accessory by means of a special hook.
Type: flat

Products on request
- Width (B): 700 - 800 - 900 - 1000 mm
- Radius: 300 - 900
- Thickness: 0,6 - 1,5
  2 only for hot-dip galvanized steel products
- Material: aluminum - AISI 316
- Sloping type

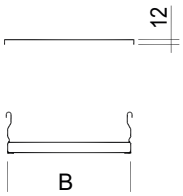

H100

DIMENSIONI, mm DIMENSIONS, mm B	SPESSORE THICKNESS mm	PESO WEIGHT Kg/pz	CONFEZIONE PACKAGE pz/pcs	CODICE ZC ZC CODE	CODICE AISI 304 AISI 304 CODE	CODICE AISI 316 AISI 316 CODE
100	1	0,80	1	**WNK336HDZ**	**WNK336IX4**	WNK336IX6*
200	1	1,39	1	**WNK536HDZ**	**WNK536IX4**	WNK536IX6*
300	1	1,99	1	**WNK636HDZ**	**WNK636IX4**	WNK636IX6*
400	1	2,58	1	**WNK736HDZ**	**WNK736IX4**	WNK736IX6*
500	1	3,17	1	**WNK836HDZ**	**WNK836IX4**	WNK836IX6*
600	1	3,77	1	**WNK936HDZ**	**WNK936IX4**	WNK936IX6*

*A richiesta / On request

H150

DIMENSIONI, mm DIMENSIONS, mm B	SPESSORE THICKNESS mm	PESO WEIGHT Kg/pz	CONFEZIONE PACKAGE pz/pcs	CODICE ZC ZC CODE	CODICE AISI 304 AISI 304 CODE	CODICE AISI 316 AISI 316 CODE
100	1	0,73	1	**WNC336HDZ**	**WNC336IX4**	WNC336IX6*
200	1	1,27	1	**WNC536HDZ**	**WNC536IX4**	WNC536IX6*
300	1	1,81	1	**WNC636HDZ**	**WNC636IX4**	WNC636IX6*
400	1	2,35	1	**WNC736HDZ**	**WNC736IX4**	WNC736IX6*
500	1	2,89	1	**WNC836HDZ**	**WNC836IX4**	WNC836IX6*
600	1	3,43	1	**WNC936HDZ**	**WNC936IX4**	WNC936IX6*
800	1	4,51	1	**WNCA36HDZ**	**WNCA36IX4**	WNCA36IX6*

*A richiesta / On request

Accessori
Accessories

Curva salita 45°
Inside bend 45°

L'interasse dei traversini è pari a 300 mm.
Raggio: 600 mm

The rungs spacing is equal to 300 mm.
Radius: 600 mm

Prodotti a richiesta
- Altezza (H): 125 - 185 - 200
- Larghezza (B): 700 - 800 - 900 - 1000
- Raggio: 300 - 900
- Spessore: 2 solo per zincato a caldo
- Materiale: Alluminio - AISI 316
- Interasse: 150 - 230

Products on request
- Height (H): 125 - 185 - 200
- Width (B): 700 - 800 - 900 - 1000 mm
- Radius: 300 - 900
- Thickness: 2 only for hot-dip galvanized steel products
- Material: aluminum - AISI 316
- Rungs spacing: 150 - 230

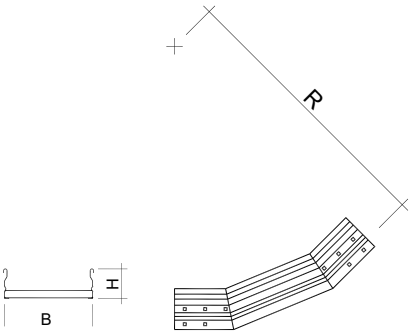

H100

DIMENSIONI, mm DIMENSIONS, mm B	SPESSORE THICKNESS mm	PESO WEIGHT Kg/pz	CONFEZIONE PACKAGE pz/pcs	CODICE ZC ZC CODE	CODICE AISI 304 AISI 304 CODE	CODICE AISI 316 AISI 316 CODE
100	1,2	1,71	1	**WM5346HDZ**	**WM5346IX4**	WM5346IX6*
200	1,2	1,91	1	**WM5546HDZ**	**WM5546IX4**	WM5546IX6*
300	1,2	2,11	1	**WM5646HDZ**	**WM5646IX4**	WM5646IX6*
400	1,2	2,32	1	**WM5746HDZ**	**WM5746IX4**	WM5746IX6*
500	1,2	2,52	1	**WM5846HDZ**	**WM5846IX4**	WM5846IX6*
600	1,2	2,72	1	**WM5946HDZ**	**WM5946IX4**	WM5946IX6*
100	1,5	2,10	1	**WM5356HDZ**	**WM5356IX4**	WM5356IX6*
200	1,5	2,34	1	**WM5556HDZ**	**WM5556IX4**	WM5556IX6*
300	1,5	2,59	1	**WM5656HDZ**	**WM5656IX4**	WM5656IX6*
400	1,5	2,84	1	**WM5756HDZ**	**WM5756IX4**	WM5756IX6*
500	1,5	3,09	1	**WM5856HDZ**	**WM5856IX4**	WM5856IX6*
600	1,5	3,34	1	**WM5956HDZ**	**WM5956IX4**	WM5956IX6*

*A richiesta / On request

H150

DIMENSIONI, mm DIMENSIONS, mm B	SPESSORE THICKNESS mm	PESO WEIGHT Kg/pz	CONFEZIONE PACKAGE pz/pcs	CODICE ZC ZC CODE	CODICE AISI 304 AISI 304 CODE	CODICE AISI 316 AISI 316 CODE
200	1,5	3,03	1	**WM7556HDZ**	**WM7556IX4**	WM7556IX6*
300	1,5	3,28	1	**WM7656HDZ**	**WM7656IX4**	WM7656IX6*
400	1,5	3,53	1	**WM7756HDZ**	**WM7756IX4**	WM7756IX6*
500	1,5	3,78	1	**WM7856HDZ**	**WM7856IX4**	WM7856IX6*
600	1,5	4,03	1	**WM7956HDZ**	**WM7956IX4**	WM7956IX6*
200	2	3,94	1	WM7566HDZ*	-	-
300	2	4,27	1	WM7666HDZ*	-	-
400	2	4,59	1	WM7766HDZ*	-	-
500	2	4,91	1	WM7866HDZ*	-	-
600	2	5,24	1	WM7966HDZ*	-	-
800	2	5,99	1	WM7A66HDZ*	-	-

*A richiesta / On request

Accessori
Accessories

Coperchi curva salita 45°
Cover for inside bend 45°

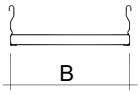

Fissaggio all'accessorio tramite apposito gancio.
Tipo: piano

Prodotti a richiesta
- Larghezza (B): 700 - 800 - 900 - 1000
- Raggio: 300 - 900
- Spessore: 0,6 - 1,5
  2 solo per zincato a caldo
- Materiale: Alluminio - AISI 316
- Tipo spiovente

Fixing to the accessory by means of a special hook.
Type: flat

Products on request
- Width (B): 700 - 800 - 900 - 1000 mm
- Radius: 300 - 900
- Thickness: 0,6 - 1,5
  2 only for hot-dip galvanized steel products
- Material: aluminum - AISI 316
- Sloping type

H100

DIMENSIONI, mm DIMENSIONS, mm B	SPESSORE THICKNESS mm	PESO WEIGHT Kg/pz	CONFEZIONE PACKAGE pz/pcs	CODICE ZC ZC CODE	CODICE AISI 304 AISI 304 CODE	CODICE AISI 316 AISI 316 CODE
100	1	0,27	1	**WMK336HDZ**	**WMK336IX4**	WMK336IX6*
200	1	0,46	1	**WMK536HDZ**	**WMK536IX4**	WMK536IX6*
300	1	0,66	1	**WMK636HDZ**	**WMK636IX4**	WMK636IX6*
400	1	0,86	1	**WMK736HDZ**	**WMK736IX4**	WMK736IX6*
500	1	1,06	1	**WMK836HDZ**	**WMK836IX4**	WMK836IX6*
600	1	1,26	1	**WMK936HDZ**	**WMK936IX4**	WMK936IX6*

*A richiesta / On request

H150

DIMENSIONI, mm DIMENSIONS, mm B	SPESSORE THICKNESS mm	PESO WEIGHT Kg/pz	CONFEZIONE PACKAGE pz/pcs	CODICE ZC ZC CODE	CODICE AISI 304 AISI 304 CODE	CODICE AISI 316 AISI 316 CODE
100	1	0,24	1	**WMC336HDZ**	**WMC336IX4**	WMC336IX6*
200	1	0,42	1	**WMC536HDZ**	**WMC536IX4**	WMC536IX6*
300	1	0,60	1	**WMC636HDZ**	**WMC636IX4**	WMC636IX6*
400	1	0,78	1	**WMC736HDZ**	**WMC736IX4**	WMC736IX6*
500	1	0,96	1	**WMC836HDZ**	**WMC836IX4**	WMC836IX6*
600	1	1,14	1	**WMC936HDZ**	**WMC936IX4**	WMC936IX6*
800	1	1,50	1	**WMCA36HDZ**	**WMCA36IX4**	WMCA36IX6*

*A richiesta / On request

Accessori
Accessories

Curva discesa 90°
Outside bend 90°

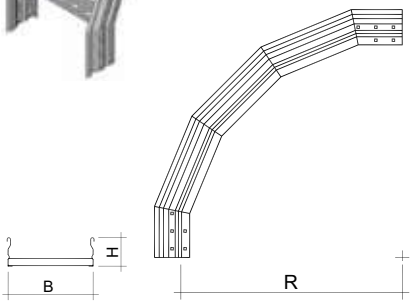

L'interasse dei traversini è pari a 300 mm.
Raggio: 600 mm

The rungs spacing is equal to 300 mm.
Radius: 600 mm

Prodotti a richiesta
- Altezza (H): 125 - 185 - 200
- Larghezza (B): 700 - 800 - 900 - 1000
- Raggio: 300 - 900
- Spessore: 2 solo per zincato a caldo
- Materiale: Alluminio - AISI 316
- Interasse: 150 - 230

Products on request
- Height (H): 125 - 185 - 200
- Width (B): 700 - 800 - 900 - 1000 mm
- Radius: 300 - 900
- Thickness: 2 only for hot-dip galvanized steel products
- Material: aluminum - AISI 316
- Rungs spacing: 150 - 230

H100

DIMENSIONI, mm DIMENSIONS, mm B	SPESSORE THICKNESS mm	PESO WEIGHT Kg/pz	CONFEZIONE PACKAGE pz/pcs	CODICE ZC ZC CODE	CODICE AISI 304 AISI 304 CODE	CODICE AISI 316 AISI 316 CODE
100	1,2	3,30	1	**WO5346HDZ**	**WO5346IX4**	WO5346IX6*
200	1,2	3,71	1	**WO5546HDZ**	**WO5546IX4**	WO5546IX6*
300	1,2	4,11	1	**WO5646HDZ**	**WO5646IX4**	WO5646IX6*
400	1,2	4,52	1	**WO5746HDZ**	**WO5746IX4**	WO5746IX6*
500	1,2	4,92	1	**WO5846HDZ**	**WO5846IX4**	WO5846IX6*
600	1,2	5,33	1	**WO5946HDZ**	**WO5946IX4**	WO5946IX6*
100	1,5	4,05	1	**WO5356HDZ**	**WO5356IX4**	WO5356IX6*
200	1,5	4,55	1	**WO5556HDZ**	**WO5556IX4**	WO5556IX6*
300	1,5	5,05	1	**WO5656HDZ**	**WO5656IX4**	WO5656IX6*
400	1,5	5,54	1	**WO5756HDZ**	**WO5756IX4**	WO5756IX6*
500	1,5	6,04	1	**WO5856HDZ**	**WO5856IX4**	WO5856IX6*
600	1,5	6,54	1	**WO5956HDZ**	**WO5956IX4**	WO5956IX6*

*A richiesta / On request

H150

DIMENSIONI, mm DIMENSIONS, mm B	SPESSORE THICKNESS mm	PESO WEIGHT Kg/pz	CONFEZIONE PACKAGE pz/pcs	CODICE ZC ZC CODE	CODICE AISI 304 AISI 304 CODE	CODICE AISI 316 AISI 316 CODE
200	1,5	5,88	1	**WO7556HDZ**	**WO7556IX4**	WO7556IX6*
300	1,5	6,38	1	**WO7656HDZ**	**WO7656IX4**	WO7656IX6*
400	1,5	6,88	1	**WO7756HDZ**	**WO7756IX4**	WO7756IX6*
500	1,5	7,38	1	**WO7856HDZ**	**WO7856IX4**	WO7856IX6*
600	1,5	7,88	1	**WO7956HDZ**	**WO7956IX4**	WO7956IX6*
200	2	7,65	1	WO7566HDZ*	-	-
300	2	8,30	1	WO7666HDZ*	-	-
400	2	8,95	1	WO7766HDZ*	-	-
500	2	9,60	1	WO7866HDZ*	-	-
600	2	10,25	1	WO7966HDZ*	-	-
800	2	11,54	1	WO7A66HDZ*	-	-

*A richiesta / On request

Accessori
Accessories

Coperchi curva discesa 90°
Cover for outside bend 90°

Fssaggio all'accessorio tramite apposito gancio.
Tipo: piano

Prodotti a richiesta
- Larghezza (B): 700 - 800 - 900 - 1000
- Raggio: 300 - 900
- Spessore: 0,6 - 1,5
  2 solo per zincato a caldo
- Materiale: Alluminio - AISI 316
- Tipo spiovente

Fixing to the accessory by means of a special hook.
Type: flat

Products on request
- Width (B): 700 - 800 - 900 - 1000 mm
- Radius: 300 - 900
- Thickness: 0,6 - 1,5
  2 only for hot-dip galvanized steel products
- Material: aluminum - AISI 316
- Sloping type

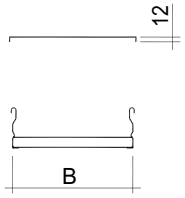

H100

DIMENSIONI, mm DIMENSIONS, mm B	SPESSORE THICKNESS mm	PESO WEIGHT Kg/pz	CONFEZIONE PACKAGE pz/pcs	CODICE ZC ZC CODE	CODICE AISI 304 AISI 304 CODE	CODICE AISI 316 AISI 316 CODE
100	1	1,00	1	**WOK336HDZ**	**WOK336IX4**	WOK336IX6*
200	1	1,73	1	**WOK536HDZ**	**WOK536IX4**	WOK536IX6*
300	1	2,47	1	**WOK636HDZ**	**WOK636IX4**	WOK636IX6*
400	1	3,21	1	**WOK736HDZ**	**WOK736IX4**	WOK736IX6*
500	1	3,95	1	**WOK836HDZ**	**WOK836IX4**	WOK836IX6*
600	1	4,69	1	**WOK936HDZ**	**WOK936IX4**	WOK936IX6*

*A richiesta / On request

H150

DIMENSIONI, mm DIMENSIONS, mm B	SPESSORE THICKNESS mm	PESO WEIGHT Kg/pz	CONFEZIONE PACKAGE pz/pcs	CODICE ZC ZC CODE	CODICE AISI 304 AISI 304 CODE	CODICE AISI 316 AISI 316 CODE
100	1	1,07	1	**WOC336HDZ**	**WOC336IX4**	WOC336IX6*
200	1	1,86	1	**WOC536HDZ**	**WOC536IX4**	WOC536IX6*
300	1	2,65	1	**WOC636HDZ**	**WOC636IX4**	WOC636IX6*
400	1	3,44	1	**WOC736HDZ**	**WOC736IX4**	WOC736IX6*
500	1	4,23	1	**WOC836HDZ**	**WOC836IX4**	WOC836IX6*
600	1	5,02	1	**WOC936HDZ**	**WOC936IX4**	WOC936IX6*
800	1	6,61	1	**WOCA36HDZ**	**WOCA36IX4**	WOCA36IX6*

*A richiesta / On request

Curva discesa 45°
Outside bend 45°

L'interasse dei traversini è pari a 300 mm.
Raggio: 600 mm

The rungs spacing is equal to 300 mm.
Radius: 600 mm

Prodotti a richiesta
- Altezza (H): 125 - 185 - 200
- Larghezza (B): 700 - 800 - 900 - 1000
- Raggio: 300 - 900
- Spessore: 2 solo per zincato a caldo
- Materiale: Alluminio - AISI 316
- Interasse: 150 - 230

Products on request
- Height (H): 125 - 185 - 200
- Width (B): 700 - 800 - 900 - 1000 mm
- Radius: 300 - 900
- Thickness: 2 only for hot-dip galvanized steel products
- Material: aluminum - AISI 316
- Rungs spacing: 150 - 230

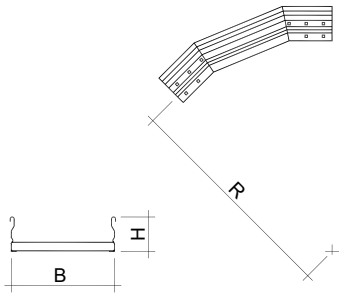

H100

DIMENSIONI, mm DIMENSIONS, mm B	SPESSORE THICKNESS mm	PESO WEIGHT Kg/pz	CONFEZIONE PACKAGE pz/pcs	CODICE ZC ZC CODE	CODICE AISI 304 AISI 304 CODE	CODICE AISI 316 AISI 316 CODE
100	1,2	1,71	1	**WP5346HDZ**	**WP5346IX4**	WP5346IX6*
200	1,2	1,91	1	**WP5546HDZ**	**WP5546IX4**	WP5546IX6*
300	1,2	2,11	1	**WP5646HDZ**	**WP5646IX4**	WP5646IX6*
400	1,2	2,32	1	**WP5746HDZ**	**WP5746IX4**	WP5746IX6*
500	1,2	2,52	1	**WP5846HDZ**	**WP5846IX4**	WP5846IX6*
600	1,2	2,72	1	**WP5946HDZ**	**WP5946IX4**	WP5946IX6*
100	1,5	2,10	1	**WP5356HDZ**	**WP5356IX4**	WP5356IX6*
200	1,5	2,34	1	**WP5556HDZ**	**WP5556IX4**	WP5556IX6*
300	1,5	2,59	1	**WP5656HDZ**	**WP5656IX4**	WP5656IX6*
400	1,5	2,84	1	**WP5756HDZ**	**WP5756IX4**	WP5756IX6*
500	1,5	3,09	1	**WP5856HDZ**	**WP5856IX4**	WP5856IX6*
600	1,5	3,34	1	**WP5956HDZ**	**WP5956IX4**	WP5956IX6*

*A richiesta / On request

H150

DIMENSIONI, mm DIMENSIONS, mm B	SPESSORE THICKNESS mm	PESO WEIGHT Kg/pz	CONFEZIONE PACKAGE pz/pcs	CODICE ZC ZC CODE	CODICE AISI 304 AISI 304 CODE	CODICE AISI 316 AISI 316 CODE
200	1,5	3,03	1	**WP7556HDZ**	**WP7556IX4**	WP7556IX6*
300	1,5	3,28	1	**WP7656HDZ**	**WP7656IX4**	WP7656IX6*
400	1,5	3,53	1	**WP7756HDZ**	**WP7756IX4**	WP7756IX6*
500	1,5	3,78	1	**WP7856HDZ**	**WP7856IX4**	WP7856IX6*
600	1,5	4,03	1	**WP7956HDZ**	**WP7956IX4**	WP7956IX6*
200	2	3,94	1	WP7566HDZ*	-	-
300	2	4,27	1	WP7666HDZ*	-	-
400	2	4,59	1	WP7766HDZ*	-	-
500	2	4,91	1	WP7866HDZ*	-	-
600	2	5,24	1	WP7966HDZ*	-	-
800	2	5,89	1	WP7A66HDZ*	-	-

*A richiesta / On request

Accessori
Accessories

Coperchi curva discesa 45°
Cover for outside bend 45°

Fissaggio all'accessorio tramite apposito gancio.
Tipo: piano

Prodotti a richiesta
- Larghezza (B): 700 - 800 - 900 - 1000
- Raggio: 300 - 900
- Spessore: 0,6 - 1,5
  2 solo per zincato a caldo
- Materiale: Alluminio - AISI 316
- Tipo spiovente

Fixing to the accessory by means of a special hook.
Type: flat

Products on request
- Width (B): 700 - 800 - 900 - 1000 mm
- Radius: 300 - 900
- Thickness: 0,6 - 1,5
  2 only for hot-dip galvanized steel products
- Material: aluminum - AISI 316
- Sloping type

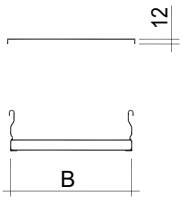

H100

DIMENSIONI, mm DIMENSIONS, mm B	SPESSORE THICKNESS mm	PESO WEIGHT Kg/pz	CONFEZIONE PACKAGE pz/pcs	CODICE ZC ZC CODE	CODICE AISI 304 AISI 304 CODE	CODICE AISI 316 AISI 316 CODE
100	1	0,33	1	**WPK336HDZ**	**WPK336IX4**	WPK336IX6*
200	1	0,58	1	**WPK536HDZ**	**WPK536IX4**	WPK536IX6*
300	1	0,82	1	**WPK636HDZ**	**WPK636IX4**	WPK636IX6*
400	1	1,07	1	**WPK736HDZ**	**WPK736IX4**	WPK736IX6*
500	1	1,31	1	**WPK836HDZ**	**WPK836IX4**	WPK836IX6*
600	1	1,56	1	**WPK936HDZ**	**WPK936IX4**	WPK936IX6*

*A richiesta / On request

H150

DIMENSIONI, mm DIMENSIONS, mm B	SPESSORE THICKNESS mm	PESO WEIGHT Kg/pz	CONFEZIONE PACKAGE pz/pcs	CODICE ZC ZC CODE	CODICE AISI 304 AISI 304 CODE	CODICE AISI 316 AISI 316 CODE
100	1	0,36	1	**WPC336HDZ**	**WPC336IX4**	WPC336IX6*
200	1	0,62	1	**WPC536HDZ**	**WPC536IX4**	WPC536IX6*
300	1	0,88	1	**WPC636HDZ**	**WPC636IX4**	WPC636IX6*
400	1	1,15	1	**WPC736HDZ**	**WPC736IX4**	WPC736IX6*
500	1	1,41	1	**WPC836HDZ**	**WPC836IX4**	WPC836IX6*
600	1	1,67	1	**WPC936HDZ**	**WPC936IX4**	WPC936IX6*
800	1	2,20	1	**WPCA36HDZ**	**WPCA36IX4**	WPCA36IX6*

*A richiesta / On request

Riduzione Sinistra
Left-end reducer
H 100

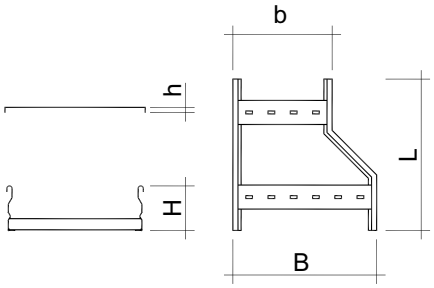

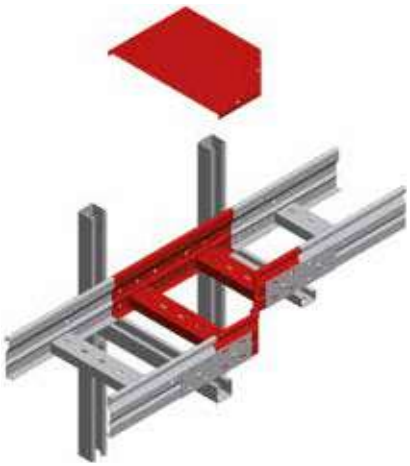

L'interasse dei traversini è pari a 300 mm

The rungs spacing is equal to 300 mm

Prodotti a richiesta
- Altezza (H): 125 - 185 - 200
- Larghezza (B): 700 - 800 - 900 - 1000
- Raggio: 300 - 900
- Spessore: 2 solo per zincato a caldo
- Materiale: Alluminio - AISI 316
- Interasse: 150 - 230

Products on request
- Height (H): 125 - 185 - 200
- Width (B): 700 - 800 - 900 - 1000 mm
- Radius: 300 - 900
- Thickness: 2 only for hot-dip galvanized steel products
- Material: aluminum - AISI 316
- Rungs spacing: 150 - 230

DIMENSIONI, mm DIMENSIONS, mm B	L	b	SPESSORE THICKNESS mm	PESO WEIGHT Kg/pz	CONFEZIONE PACKAGE pz/pcs	CODICE ZC ZC CODE	CODICE AISI 304 AISI 304 CODE	CODICE AISI 316 AISI 316 CODE
200	340	100	1,2	1,31	1	**WS5540HDZ**	**WS5540IX4**	WS5540IX6*
300	440	100	1,2	1,75	1	**WS5640HDZ**	**WS5640IX4**	WS5640IX6*
	340	200	1,2	1,51	1	**WS5642HDZ**	**WS5642IX4**	WS5642IX6*
400	540	100	1,2	2,46	1	**WS5740HDZ**	**WS5740IX4**	WS5740IX6*
	440	200	1,2	1,95	1	**WS5742HDZ**	**WS5742IX4**	WS5742IX6*
	340	300	1,2	1,71	1	**WS5743HDZ**	**WS5743IX4**	WS5743IX6*
500	640	100	1,2	2,96	1	**WS5840HDZ**	**WS5840IX4**	WS5840IX6*
	540	200	1,2	2,77	1	**WS5842HDZ**	**WS5842IX4**	WS5842IX6*
	440	300	1,2	2,15	1	**WS5843HDZ**	**WS5843IX4**	WS5843IX6*
	340	400	1,2	1,91	1	**WS5844HDZ**	**WS5844IX4**	WS5844IX6*
600	740	100	1,2	3,45	1	**WS5940HDZ**	**WS5940IX4**	WS5940IX6*
	640	200	1,2	3,26	1	**WS5942HDZ**	**WS5942IX4**	WS5942IX6*
	540	300	1,2	3,70	1	**WS5943HDZ**	**WS5943IX4**	WS5943IX6*
	440	400	1,2	2,86	1	**WS5944HDZ**	**WS5944IX4**	WS5944IX6*
	340	500	1,2	2,49	1	**WS5945HDZ**	**WS5945IX4**	WS5945IX6*
200	340	100	1,5	1,60	1	**WS5550HDZ**	**WS5550IX4**	WS5550IX6*
300	440	100	1,5	2,15	1	**WS5650HDZ**	**WS5650IX4**	WS5650IX6*
	340	200	1,5	1,85	1	**WS5652HDZ**	**WS5652IX4**	WS5652IX6*
400	540	100	1,5	3,02	1	**WS5750HDZ**	**WS5750IX4**	WS5750IX6*
	440	200	1,5	2,40	1	**WS5752HDZ**	**WS5752IX4**	WS5752IX6*
	340	300	1,5	2,10	1	**WS5753HDZ**	**WS5753IX4**	WS5753IX6*
500	640	100	1,5	3,38	1	**WS5850HDZ**	**WS5850IX4**	WS5850IX6*
	540	200	1,5	3,15	1	**WS5852HDZ**	**WS5852IX4**	WS5852IX6*
	440	300	1,5	2,40	1	**WS5853HDZ**	**WS5853IX4**	WS5853IX6*
	340	400	1,5	2,10	1	**WS5854HDZ**	**WS5854IX4**	WS5854IX6*
600	740	100	1,5	4,23	1	**WS5950HDZ**	**WS5950IX4**	WS5950IX6*
	640	200	1,5	4,00	1	**WS5952HDZ**	**WS5952IX4**	WS5952IX6*
	540	300	1,5	4,54	1	**WS5953HDZ**	**WS5953IX4**	WS5953IX6*
	440	400	1,5	3,51	1	**WS5954HDZ**	**WS5954IX4**	WS5954IX6*
	340	500	1,5	3,06	1	**WS5955HDZ**	**WS5955IX4**	WS5955IX6*

*A richiesta / On request

Accessori
Accessories

Riduzione Sinistra
Left-end reducer
H 150

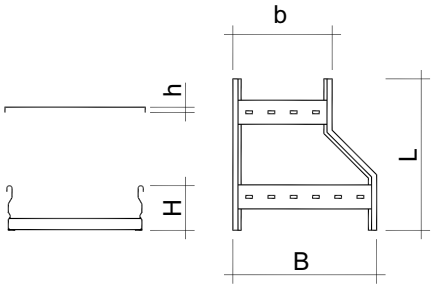

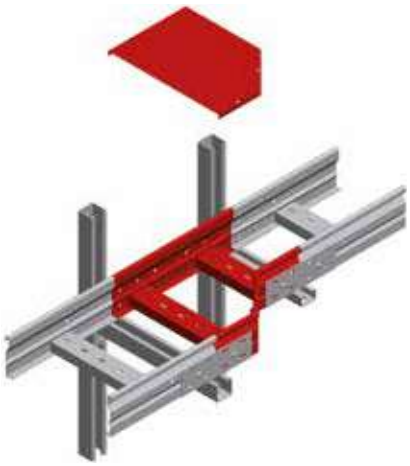

L'interasse dei traversini è pari a 300 mm

The rungs spacing is equal to 300 mm

Prodotti a richiesta
- Altezza (H): 125 - 185 - 200
- Larghezza (B): 700 - 800 - 900 - 1000
- Raggio: 300 - 900
- Spessore: 2 solo per zincato a caldo
- Materiale: Alluminio - AISI 316
- Interasse: 150 - 230

Products on request
- Height (H): 125 - 185 - 200
- Width (B): 700 - 800 - 900 - 1000 mm
- Radius: 300 - 900
- Thickness: 2 only for hot-dip galvanized steel products
- Material: aluminum - AISI 316
- Rungs spacing: 150 - 230

DIMENSIONI, mm DIMENSIONS, mm B	L	b	SPESSORE THICKNESS mm	PESO WEIGHT Kg/pz	CONFEZIONE PACKAGE pz/pcs	CODICE ZC ZC CODE	CODICE AISI 304 AISI 304 CODE	CODICE AISI 316 AISI 316 CODE
300	340	200	1,5	2,31	1	**WS7642HDZ**	**WS7642IX4**	WS7642IX6*
400	440	200	1,5	3,01	1	**WS7742HDZ**	**WS7742IX4**	WS7742IX6*
	340	300	1,5	2,56	1	**WS7743HDZ**	**WS7743IX4**	WS7743IX6*
500	540	200	1,5	4,17	1	**WS7842HDZ**	**WS7842IX4**	WS7842IX6*
	440	300	1,5	3,26	1	**WS7843HDZ**	**WS7843IX4**	WS7843IX6*
	340	400	1,5	2,81	1	**WS7844HDZ**	**WS7844IX4**	WS7844IX6*
600	640	200	1,5	4,93	1	**WS7942HDZ**	**WS7942IX4**	WS7942IX6*
	540	300	1,5	4,54	1	**WS7943HDZ**	**WS7943IX4**	WS7943IX6*
	440	400	1,5	3,51	1	**WS7944HDZ**	**WS7944IX4**	WS7944IX6*
	340	500	1,5	3,06	1	**WS7945HDZ**	**WS7945IX4**	WS7945IX6*
800	840	200	1,5	7,10	1	**WS7A42HDZ**	**WS7A42IX4**	WS7A42IX6*
	740	300	1,5	6,06	1	**WS7A43HDZ**	**WS7A43IX4**	WS7A43IX6*
	640	400	1,5	5,68	1	**WS7A44HDZ**	**WS7A44IX4**	WS7A44IX6*
	540	500	1,5	5,29	1	**WS7A45HDZ**	**WS7A45IX4**	WS7A45IX6*
	440	600	1,5	4,01	1	**WS7A46HDZ**	**WS7A46IX4**	WS7A46IX6*
300	340	200	2	3,01	1	WS7652HDZ*	-	-
400	440	200	2	3,92	1	WS7752HDZ*	-	-
	340	300	2	3,33	1	WS7753HDZ*	-	-
500	540	200	2	5,43	1	WS7852HDZ*	-	-
	440	300	2	4,24	1	WS7853HDZ*	-	-
	340	400	2	3,66	1	WS7854HDZ*	-	-
600	640	200	2	6,42	1	WS7952HDZ*	-	-
	540	300	2	5,91	1	WS7953HDZ*	-	-
	440	400	2	4,57	1	WS7954HDZ*	-	-
	340	500	2	3,98	1	WS7955HDZ*	-	-
800	840	200	2	9,24	1	WS7A52HDZ*	-	-
	740	300	2	7,89	1	WS7A53HDZ*	-	-
	640	400	2	7,38	1	WS7A54HDZ*	-	-
	540	500	2	6,89	1	WS7A55HDZ*	-	-
	440	600	2	5,22	1	WS7A56HDZ*	-	-

*A richiesta / On request

Accessori
Accessories

Riduzione Centrale
Straight reducer
H 100

L'interasse dei traversini è pari a 300 mm

The rungs spacing is equal to 300 mm

Prodotti a richiesta
- Altezza (H): 125 - 185 - 200
- Larghezza (B): 700 - 800 - 900 - 1000
- Raggio: 300 - 900
- Spessore: 2 solo per zincato a caldo
- Materiale: Alluminio - AISI 316
- Interasse: 150 - 230

Products on request
- Height (H): 125 - 185 - 200
- Width (B): 700 - 800 - 900 - 1000 mm
- Radius: 300 - 900
- Thickness: 2 only for hot-dip galvanized steel products
- Material: aluminum - AISI 316
- Rungs spacing: 150 - 230

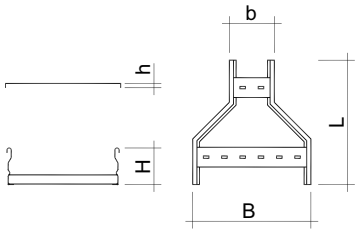

DIMENSIONI, mm DIMENSIONS, mm B	L	b	SPESSORE THICKNESS mm	PESO WEIGHT Kg/pz	CONFEZIONE PACKAGE pz/pcs	CODICE ZC ZC CODE	CODICE AISI 304 AISI 304 CODE	CODICE AISI 316 AISI 316 CODE
200	290	100	1,2	1,17	1	**WV5540HDZ**	**WV5540IX4**	WV5540IX6*
300	340	100	1,2	1,47	1	**WV5640HDZ**	**WV5640IX4**	WV5640IX6*
	290	200	1,2	1,37	1	**WV5642HDZ**	**WV5642IX4**	WV5642IX6*
400	390	100	1,2	1,77	1	**WV5740HDZ**	**WV5740IX4**	WV5740IX6*
	340	200	1,2	1,67	1	**WV5742HDZ**	**WV5742IX4**	WV5742IX6*
	290	300	1,2	1,57	1	**WV5743HDZ**	**WV5743IX4**	WV5743IX6*
500	440	100	1,2	2,07	1	**WV5840HDZ**	**WV5840IX4**	WV5840IX6*
	390	200	1,2	1,97	1	**WV5842HDZ**	**WV5842IX4**	WV5842IX6*
	340	300	1,2	1,87	1	**WV5843HDZ**	**WV5843IX4**	WV5843IX6*
	290	400	1,2	1,78	1	**WV5844HDZ**	**WV5844IX4**	WV5844IX6*
600	490	100	1,2	2,74	1	**WV5940HDZ**	**WV5940IX4**	WV5940IX6*
	440	200	1,2	2,27	1	**WV5942HDZ**	**WV5942IX4**	WV5942IX6*
	390	300	1,2	2,64	1	**WV5943HDZ**	**WV5943IX4**	WV5943IX6*
	340	400	1,2	2,47	1	**WV5944HDZ**	**WV5944IX4**	WV5944IX6*
	290	500	1,2	2,30	1	**WV5945HDZ**	**WV5945IX4**	WV5945IX6*
800	290	100	1,5	1,43	1	**WV5550HDZ**	**WV5550IX4**	WV5550IX6*
	340	100	1,5	1,80	1	**WV5650HDZ**	**WV5650IX4**	WV5650IX6*
	290	200	1,5	1,68	1	**WV5652HDZ**	**WV5652IX4**	WV5652IX6*
	390	100	1,5	2,17	1	**WV5750HDZ**	**WV5750IX4**	WV5750IX6*
	340	200	1,5	2,05	1	**WV5752HDZ**	**WV5752IX4**	WV5752IX6*
400	290	300	1,5	1,93	1	**WV5753HDZ**	**WV5753IX4**	WV5753IX6*
500	440	100	1,5	2,54	1	**WV5850HDZ**	**WV5850IX4**	WV5850IX6*
	390	200	1,5	2,42	1	**WV5852HDZ**	**WV5852IX4**	WV5852IX6*
	340	300	1,5	2,30	1	**WV5853HDZ**	**WV5853IX4**	WV5853IX6*
	290	400	1,5	2,18	1	**WV5854HDZ**	**WV5854IX4**	WV5854IX6*
600	490	100	1,5	3,37	1	**WV5950HDZ**	**WV5950IX4**	WV5950IX6*
	440	200	1,5	2,79	1	**WV5952HDZ**	**WV5952IX4**	WV5952IX6*
	390	300	1,5	2,67	1	**WV5953HDZ**	**WV5953IX4**	WV5953IX6*
	340	400	1,5	2,55	1	**WV5954HDZ**	**WV5954IX4**	WV5954IX6*
	290	500	1,5	2,43	1	**WV5955HDZ**	**WV5955IX4**	WV5955IX6*

*A richiesta / On request

Accessori
Accessories

Riduzione Centrale
Straight reducer
H 150

L'interasse dei traversini è pari a 300 mm

The rungs spacing is equal to 300 mm

Prodotti a richiesta
- Altezza (H): 125 - 185 - 200
- Larghezza (B): 700 - 800 - 900 - 1000
- Raggio: 300 - 900
- Spessore: 2 solo per zincato a caldo
- Materiale: Alluminio - AISI 316
- Interasse: 150 - 230

Products on request
- Height (H): 125 - 185 - 200
- Width (B): 700 - 800 - 900 - 1000 mm
- Radius: 300 - 900
- Thickness: 2 only for hot-dip galvanized steel products
- Material: aluminum - AISI 316
- Rungs spacing: 150 - 230

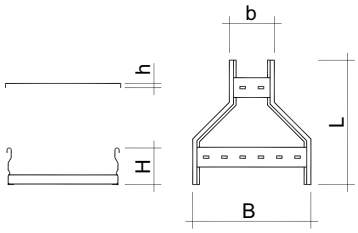

DIMENSIONI, mm DIMENSIONS, mm B	L	b	SPESSORE THICKNESS mm	PESO WEIGHT Kg/pz	CONFEZIONE PACKAGE pz/pcs	CODICE ZC ZC CODE	CODICE AISI 304 AISI 304 CODE	CODICE AISI 316 AISI 316 CODE
300	290	200	1,5	2,08	1	**WV7642HDZ**	**WV7642IX4**	WV7642IX6*
400	340	200	1,5	2,54	1	**WV7742HDZ**	**WV7742IX4**	WV7742IX6*
	290	300	1,5	2,33	1	**WV7743HDZ**	**WV7743IX4**	WV7743IX6*
500	390	200	1,5	3	1	**WV7842HDZ**	**WV7842IX4**	WV7842IX6*
	340	300	1,5	2,79	1	**WV7843HDZ**	**WV7843IX4**	WV7843IX6*
	290	400	1,5	2,58	1	**WV7844HDZ**	**WV7844IX4**	WV7844IX6*
600	440	200	1,5	3,46	1	**WV7942HDZ**	**WV7942IX4**	WV7942IX6*
	390	300	1,5	3,25	1	**WV7943HDZ**	**WV7943IX4**	WV7943IX6*
	340	400	1,5	3,03	1	**WV7944HDZ**	**WV7944IX4**	WV7944IX6*
	290	500	1,5	2,83	1	**WV7945HDZ**	**WV7945IX4**	WV7945IX6*
800	840	200	1,5	5,16	1	**WV7A42HDZ**	**WV7A42IX4**	WV7A42IX6*
	740	300	1,5	4,91	1	**WV7A43HDZ**	**WV7A43IX4**	WV7A43IX6*
	640	400	1,5	3,96	1	**WV7A44HDZ**	**WV7A44IX4**	WV7A44IX6*
	540	500	1,5	3,75	1	**WV7A45HDZ**	**WV7A45IX4**	WV7A45IX6*
	440	600	1,5	3,53	1	**WV7A46HDZ**	**WV7A46IX4**	WV7A46IX6*
300	290	200	2	2,70	1	WV7652HDZ*	-	-
400	340	200	2	3,30	1	WV7752HDZ*	-	-
	290	300	2	3,03	1	WV7753HDZ*	-	-
500	390	200	2	3,90	1	WV7852HDZ*	-	-
	340	300	2	3,62	1	WV7853HDZ*	-	-
	290	400	2	3,35	1	WV7854HDZ*	-	-
600	440	200	2	4,50	1	WV7952HDZ*	-	-
	390	300	2	4,22	1	WV7953HDZ*	-	-
	340	400	2	3,95	1	WV7954HDZ*	-	-
	290	500	2	3,68	1	WV7955HDZ*	-	-
800	840	200	2	6,71	1	WV7A52HDZ*	-	-
	740	300	2	6,35	1	WV7A53HDZ*	-	-
	640	400	2	5,15	1	WV7A54HDZ*	-	-
	540	500	2	4,87	1	WV7A55HDZ*	-	-
	440	600	2	4,60	1	WV7A56HDZ*	-	-

*A richiesta / On request

Accessori
Accessories

Riduzione Destra
Right-end reducer
H 100

Prodotti a richiesta
- Altezza (H): 125 - 185 - 200
- Larghezza (B): 700 - 800 - 900 - 1000
- Spessore: 2 solo per zincato a caldo
- Materiale: Alluminio - AISI 316
- Interasse: 150 - 230

Products on request
- Height (H): 125 - 185 - 200
- Width (B): 700 - 800 - 900 - 1000 mm
- Thickness: 2 only for hot-dip galvanized steel products
- Material: aluminum - AISI 316
- Rungs spacing: 150 - 230

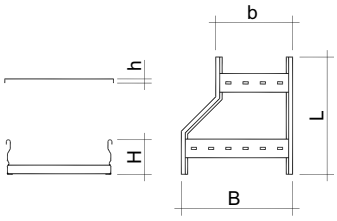

DIMENSIONI, mm DIMENSIONS, mm B	L	b	SPESSORE THICKNESS mm	PESO WEIGHT Kg/pz	CONFEZIONE PACKAGE pz/pcs	CODICE ZC ZC CODE	CODICE AISI 304 AISI 304 CODE	CODICE AISI 316 AISI 316 CODE
200	340	100	1,2	1,31	1	**WD5540HDZ**	**WD5540IX4**	WD5540IX6*
300	440	100	1,2	1,75	1	**WD5640HDZ**	**WD5640IX4**	WD5640IX6*
	340	200	1,2	1,51	1	**WD5642HDZ**	**WD5642IX4**	WD5642IX6*
400	540	100	1,2	2,46	1	**WD5740HDZ**	**WD5740IX4**	WD5740IX6*
	440	200	1,2	1,95	1	**WD5742HDZ**	**WD5742IX4**	WD5742IX6*
	340	300	1,2	1,71	1	**WD5743HDZ**	**WD5743IX4**	WD5743IX6*
500	640	100	1,2	2,96	1	**WD5840HDZ**	**WD5840IX4**	WD5840IX6*
	540	200	1,2	2,77	1	**WD5842HDZ**	**WD5842IX4**	WD5842IX6*
	440	300	1,2	2,15	1	**WD5843HDZ**	**WD5843IX4**	WD5843IX6*
	340	400	1,2	1,91	1	**WD5844HDZ**	**WD5844IX4**	WD5844IX6*
600	740	100	1,2	3,45	1	**WD5940HDZ**	**WD5940IX4**	WD5940IX6*
	640	200	1,2	3,26	1	**WD5942HDZ**	**WD5942IX4**	WD5942IX6*
	540	300	1,2	3,70	1	**WD5943HDZ**	**WD5943IX4**	WD5943IX6*
	440	400	1,2	2,86	1	**WD5944HDZ**	**WD5944IX4**	WD5944IX6*
	340	500	1,2	2,49	1	**WD5945HDZ**	**WD5945IX4**	WD5945IX6*
200	340	100	1,5	1,60	1	**WD5550HDZ**	**WD5550IX4**	WD5550IX6*
300	440	100	1,5	2,15	1	**WD5650HDZ**	**WD5650IX4**	WD5650IX6*
	340	200	1,5	1,85	1	**WD5652HDZ**	**WD5652IX4**	WD5652IX6*
400	540	100	1,5	3,02	1	**WD5750HDZ**	**WD5750IX4**	WD5750IX6*
	440	200	1,5	2,40	1	**WD5752HDZ**	**WD5752IX4**	WD5752IX6*
	340	300	1,5	2,10	1	**WD5753HDZ**	**WD5753IX4**	WD5753IX6*
500	640	100	1,5	3,38	1	**WD5850HDZ**	**WD5850IX4**	WD5850IX6*
	540	200	1,5	3,15	1	**WD5852HDZ**	**WD5852IX4**	WD5852IX6*
	440	300	1,5	2,40	1	**WD5853HDZ**	**WD5853IX4**	WD5853IX6*
	340	400	1,5	2,10	1	**WD5854HDZ**	**WD5854IX4**	WD5854IX6*
600	740	100	1,5	4,23	1	**WD5950HDZ**	**WD5950IX4**	WD5950IX6*
	640	200	1,5	4,00	1	**WD5952HDZ**	**WD5952IX4**	WD5952IX6*
	540	300	1,5	4,54	1	**WD5953HDZ**	**WD5953IX4**	WD5953IX6*
	440	400	1,5	3,51	1	**WD5954HDZ**	**WD5954IX4**	WD5954IX6*
	340	500	1,5	3,06	1	**WD5955HDZ**	**WD5955IX4**	WD5955IX6*

*A richiesta / On request

Accessori
Accessories

Riduzione Destra
Right-end reducer
H 150

Prodotti a richiesta
- Altezza (H): 125 - 185 - 200
- Larghezza (B): 700 - 800 - 900 - 1000
- Spessore: 2 solo per zincato a caldo
- Materiale: Alluminio - AISI 316
- Interasse: 150 - 230

Products on request
- Height (H): 125 - 185 - 200
- Width (B): 700 - 800 - 900 - 1000 mm
- Thickness: 2 only for hot-dip galvanized steel products
- Material: aluminum - AISI 316
- Rungs spacing: 150 - 230

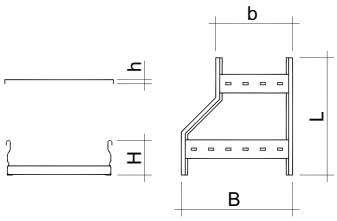

DIMENSIONI, mm DIMENSIONS, mm B	L	b	SPESSORE THICKNESS mm	PESO WEIGHT Kg/pz	CONFEZIONE PACKAGE pz/pcs	CODICE ZC ZC CODE	CODICE AISI 304 AISI 304 CODE	CODICE AISI 316 AISI 316 CODE
300	340	200	1,5	2,31	1	**WD7642HDZ**	**WD7642IX4**	WD7642IX6*
400	440	200	1,5	3,01	1	**WD7742HDZ**	**WD7742IX4**	WD7742IX6*
	340	300	1,5	2,56	1	**WD7743HDZ**	**WD7743IX4**	WD7743IX6*
500	540	200	1,5	4,17	1	**WD7842HDZ**	**WD7842IX4**	WD7842IX6*
	440	300	1,5	3,26	1	**WD7843HDZ**	**WD7843IX4**	WD7843IX6*
	340	400	1,5	2,81	1	**WD7844HDZ**	**WD7844IX4**	WD7844IX6*
600	640	200	1,5	4,93	1	**WD7942HDZ**	**WD7942IX4**	WD7942IX6*
	540	300	1,5	4,54	1	**WD7943HDZ**	**WD7943IX4**	WD7943IX6*
	440	400	1,5	3,51	1	**WD7944HDZ**	**WD7944IX4**	WD7944IX6*
	340	500	1,5	3,06	1	**WD7945HDZ**	**WD7945IX4**	WD7945IX6*
800	840	200	1,5	7,10	1	**WD7A42HDZ**	**WD7A42IX4**	WD7A42IX6*
	740	300	1,5	6,06	1	**WD7A43HDZ**	**WD7A43IX4**	WD7A43IX6*
	640	400	1,5	5,68	1	**WD7A44HDZ**	**WD7A44IX4**	WD7A44IX6*
	540	500	1,5	5,29	1	**WD7A45HDZ**	**WD7A45IX4**	WD7A45IX6*
	440	600	1,5	4,01	1	**WD7A46HDZ**	**WD7A46IX4**	WD7A46IX6*
300	340	200	2	3,01	1	WD7652HDZ*	-	-
400	440	200	2	3,92	1	WD7752HDZ*	-	-
	340	300	2	3,33	1	WD7753HDZ*	-	-
500	540	200	2	5,43	1	WD7852HDZ*	-	-
	440	300	2	4,24	1	WD7853HDZ*	-	-
	340	400	2	3,66	1	WD7854HDZ*	-	-
600	640	200	2	6,42	1	WD7952HDZ*	-	-
	540	300	2	5,91	1	WD7953HDZ*	-	-
	440	400	2	4,57	1	WD7954HDZ*	-	-
	340	500	2	3,98	1	WD7955HDZ*	-	-
800	840	200	2	9,24	1	WD7A52HDZ*	-	-
	740	300	2	7,89	1	WD7A53HDZ*	-	-
	640	400	2	7,38	1	WD7A54HDZ*	-	-
	540	500	2	6,89	1	WD7A55HDZ*	-	-
	440	600	2	5,22	1	WD7A56HDZ*	-	-

*A richiesta / On request

Coperchi riduzione Sinistra
Cover for left-end reducer

Prodotti a richiesta
- Larghezza (B): 700 - 800 - 900 - 1000
- Raggio: 300 - 900
- Spessore: 0,6 - 1,5
  2 solo per zincato a caldo
- Materiale: Alluminio - AISI 316
- Tipo spiovente

Products on request
- Width (B): 700 - 800 - 900 - 1000 mm
- Radius: 300 - 900
- Thickness: 0,6 - 1,5
  2 only for hot-dip galvanized steel products
- Material: aluminum - AISI 316
- Sloping type

DIMENSIONI, mm DIMENSIONS, mm B	b	SPESSORE THICKNESS mm	PESO WEIGHT Kg/pz	CONFEZIONE PACKAGE pz/pcs	CODICE ZC ZC CODE	CODICE AISI 304 AISI 304 CODE	CODICE AISI 316 AISI 316 CODE
200	100	1	0,43	1	**WSK530HDZ**	**WSK530IX4**	WSK530IX6*
300	100	1	0,80	1	**WSK630HDZ**	**WSK630IX4**	WSK630IX6*
300	200	1	0,63	1	**WSK632HDZ**	**WSK632IX4**	WSK632IX6*
400	100	1	1,25	1	**WSK730HDZ**	**WSK730IX4**	WSK730IX6*
400	200	1	1,09	1	**WSK732HDZ**	**WSK732IX4**	WSK732IX6*
400	300	1	0,83	1	**WSK733HDZ**	**WSK733IX4**	WSK733IX6*
500	100	1	1,79	1	**WSK830HDZ**	**WSK830IX4**	WSK830IX6*
500	200	1	1,63	1	**WSK832HDZ**	**WSK832IX4**	WSK832IX6*
500	300	1	1,38	1	**WSK833HDZ**	**WSK833IX4**	WSK833IX6*
500	400	1	1,03	1	**WSK834HDZ**	**WSK834IX4**	WSK834IX6*
600	100	1	2,62	1	**WSK930HDZ**	**WSK930IX4**	WSK930IX6*
600	200	1	2,26	1	**WSK932HDZ**	**WSK932IX4**	WSK932IX6*
600	300	1	2,01	1	**WSK933HDZ**	**WSK933IX4**	WSK933IX6*
600	400	1	1,67	1	**WSK934HDZ**	**WSK934IX4**	WSK934IX6*
600	500	1	1,24	1	**WSK935HDZ**	**WSK935IX4**	WSK935IX6*
800	200	1	3,77	1	**WSKA32HDZ**	**WSKA32IX4**	WSKA32IX6*
800	300	1	3,51	1	**WSKA33HDZ**	**WSKA33IX4**	WSKA33IX6*
800	400	1	3,17	1	**WSKA34HDZ**	**WSKA34IX4**	WSKA34IX6*
800	500	1	2,73	1	**WSKA35HDZ**	**WSKA35IX4**	WSKA35IX6*
800	600	1	2,21	1	**WSKA36HDZ**	**WSKA36IX4**	WSKA36IX6*

*A richiesta / On request

Accessori
Accessories

Coperchi riduzione Centrale
Cover for straight reducer

Prodotti a richiesta
- Larghezza (B): 700 - 800 - 900 - 1000
- Raggio: 300 - 900
- Spessore: 0,6 - 1,5
  2 solo per zincato a caldo
- Materiale: Alluminio - AISI 316
- Tipo spiovente

Products on request
- Width (B): 700 - 800 - 900 - 1000 mm
- Radius: 300 - 900
- Thickness: 0,6 - 1,5
  2 only for hot-dip galvanized steel products
- Material: aluminum - AISI 316
- Sloping type

DIMENSIONI, mm DIMENSIONS, mm B	b	SPESSORE THICKNESS mm	PESO WEIGHT Kg/pz	CONFEZIONE PACKAGE pz/pcs	CODICE ZC ZC CODE	CODICE AISI 304 AISI 304 CODE	CODICE AISI 316 AISI 316 CODE
200	100	1	0,35	1	**WVK530HDZ**	**WVK530IX4**	WVK530IX6*
300	100	1	0,59	1	**WVK630HDZ**	**WVK630IX4**	WVK630IX6*
	200	1	0,50	1	**WVK632HDZ**	**WVK632IX4**	WVK632IX6*
400	100	1	0,87	1	**WVK730HDZ**	**WVK730IX4**	WVK730IX6*
	200	1	0,79	1	**WVK732HDZ**	**WVK732IX4**	WVK732IX6*
	300	1	0,66	1	**WVK733HDZ**	**WVK733IX4**	WVK733IX6*
500	100	1	1,20	1	**WVK830HDZ**	**WVK830IX4**	WVK830IX6*
	200	1	1,12	1	**WVK832HDZ**	**WVK832IX4**	WVK832IX6*
	300	1	0,99	1	**WVK833HDZ**	**WVK833IX4**	WVK833IX6*
	400	1	0,82	1	**WVK834HDZ**	**WVK834IX4**	WVK834IX6*
600	100	1	1,57	1	**WVK930HDZ**	**WVK930IX4**	WVK930IX6*
	200	1	1,49	1	**WVK932HDZ**	**WVK932IX4**	WVK932IX6*
	300	1	1,36	1	**WVK933HDZ**	**WVK933IX4**	WVK933IX6*
	400	1	1,20	1	**WVK934HDZ**	**WVK934IX4**	WVK934IX6*
	500	1	0,98	1	**WVK935HDZ**	**WVK935IX4**	WVK935IX6*
800	200	1	1,59	1	**WVKA32HDZ**	**WVKA32IX4**	WVKA32IX6*
	300	1	1,70	1	**WVKA33HDZ**	**WVKA33IX4**	WVKA33IX6*
	400	1	1,71	1	**WVKA34HDZ**	**WVKA34IX4**	WVKA34IX6*
	500	1	1,64	1	**WVKA35HDZ**	**WVKA35IX4**	WVKA35IX6*
	600	1	1,48	1	**WVKA36HDZ**	**WVKA36IX4**	WVKA36IX6*

*A richiesta / On request

Accessori
Accessories

Coperchi riduzione Destra
Cover for right-end reducer

Prodotti a richiesta
- Larghezza (B): 700 - 800 - 900 - 1000
- Raggio: 300 - 900
- Spessore: 0,6 - 1,5
  2 solo per zincato a caldo
- Materiale: Alluminio - AISI 316
- Tipo spiovente

Products on request
- Width (B): 700 - 800 - 900 - 1000 mm
- Radius: 300 - 900
- Thickness: 0,6 - 1,5
  2 only for hot-dip galvanized steel products
- Material: aluminum - AISI 316
- Sloping type

DIMENSIONI, mm DIMENSIONS, mm B	b	SPESSORE THICKNESS mm	PESO WEIGHT Kg/pz	CONFEZIONE PACKAGE pz/pcs	CODICE ZC ZC CODE	CODICE AISI 304 AISI 304 CODE	CODICE AISI 316 AISI 316 CODE
200	100	1	0,43	1	**WDK530HDZ**	**WDK530IX4**	WDK530IX6*
300	100	1	0,80	1	**WDK630HDZ**	**WDK630IX4**	WDK630IX6*
	200	1	0,63	1	**WDK632HDZ**	**WDK632IX4**	WDK632IX6*
400	100	1	1,25	1	**WDK730HDZ**	**WDK730IX4**	WDK730IX6*
	200	1	1,09	1	**WDK732HDZ**	**WDK732IX4**	WDK732IX6*
	300	1	0,83	1	**WDK733HDZ**	**WDK733IX4**	WDK733IX6*
500	100	1	1,79	1	**WDK830HDZ**	**WDK830IX4**	WDK830IX6*
	200	1	1,63	1	**WDK832HDZ**	**WDK832IX4**	WDK832IX6*
	300	1	1,38	1	**WDK833HDZ**	**WDK833IX4**	WDK833IX6*
	400	1	1,03	1	**WDK834HDZ**	**WDK834IX4**	WDK834IX6*
600	100	1	2,62	1	**WDK930HDZ**	**WDK930IX4**	WDK930IX6*
	200	1	2,26	1	**WDK932HDZ**	**WDK932IX4**	WDK932IX6*
	300	1	2,01	1	**WDK933HDZ**	**WDK933IX4**	WDK933IX6*
	400	1	1,67	1	**WDK934HDZ**	**WDK934IX4**	WDK934IX6*
	500	1	1,24	1	**WDK935HDZ**	**WDK935IX4**	WDK935IX6*
800	200	1	3,77	1	**WDKA32HDZ**	**WDKA32IX4**	WDKA32IX6*
	300	1	3,51	1	**WDKA33HDZ**	**WDKA33IX4**	WDKA33IX6*
	400	1	3,17	1	**WDKA34HDZ**	**WDKA34IX4**	WDKA34IX6*
	500	1	2,73	1	**WDKA35HDZ**	**WDKA35IX4**	WDKA35IX6*
	600	1	2,21	1	**WDKA36HDZ**	**WDKA36IX4**	WDKA36IX6*

*A richiesta / On request

Accessori
Accessories

Variatore di quota
Level variation piece

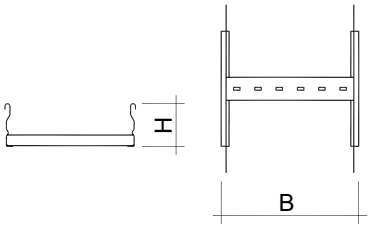

Prodotti a richiesta
- Altezza (H): 125 - 185 - 200
- Larghezza (B): 700 - 800 - 900 - 1000
- Spessore: 2 solo per zincato a caldo
- Materiale: Alluminio - AISI 316
- Interasse: 150 - 230

Products on request
- Height (H): 125 - 185 - 200
- Width (B): 700 - 800 - 900 - 1000 mm
- Thickness: 2 only for hot-dip galvanized steel products
- Material: aluminum - AISI 316
- Rungs spacing: 150 - 230

H100

DIMENSIONI, mm DIMENSIONS, mm B	SPESSORE THICKNESS mm	PESO WEIGHT Kg/pz	CONFEZIONE PACKAGE pz/pcs	CODICE ZC ZC CODE	CODICE AISI 304 AISI 304 CODE	CODICE AISI 316 AISI 316 CODE
100	1,2	0,77	1	**WQ5349HDZ**	**WQ5349IX4**	**WQ5349IX6**
200	1,2	0,87	1	**WQ5549HDZ**	**WQ5549IX4**	**WQ5549IX6**
300	1,2	0,98	1	**WQ5649HDZ**	**WQ5649IX4**	**WQ5649IX6**
400	1,2	1,08	1	**WQ5749HDZ**	**WQ5749IX4**	**WQ5749IX6**
500	1,2	1,18	1	**WQ5849HDZ**	**WQ5849IX4**	**WQ5849IX6**
600	1,2	1,28	1	**WQ5949HDZ**	**WQ5949IX4**	**WQ5949IX6**
100	1,5	0,95	1	**WQ5359HDZ**	**WQ5359IX4**	**WQ5359IX6**
200	1,5	1,07	1	**WQ5559HDZ**	**WQ5559IX4**	**WQ5559IX6**
300	1,5	1,20	1	**WQ5659HDZ**	**WQ5659IX4**	**WQ5659IX6**
400	1,5	1,32	1	**WQ5759HDZ**	**WQ5759IX4**	**WQ5759IX6**
500	1,5	1,45	1	**WQ5859HDZ**	**WQ5859IX4**	**WQ5859IX6**
600	1,5	1,57	1	**WQ5959HDZ**	**WQ5959IX4**	**WQ5959IX6**

H150

DIMENSIONI, mm DIMENSIONS, mm B	SPESSORE THICKNESS mm	PESO WEIGHT Kg/pz	CONFEZIONE PACKAGE pz/pcs	CODICE ZC ZC CODE	CODICE AISI 304 AISI 304 CODE	CODICE AISI 316 AISI 316 CODE
200	1,5	1,26	1	**WQ7559HDZ**	**WQ7559IX4**	**WQ7559IX6**
300	1,5	1,38	1	**WQ7659HDZ**	**WQ7659IX4**	**WQ7659IX6**
400	1,5	1,51	1	**WQ7759HDZ**	**WQ7759IX4**	**WQ7759IX6**
500	1,5	1,63	1	**WQ7859HDZ**	**WQ7859IX4**	**WQ7859IX6**
600	1,5	1,76	1	**WQ7959HDZ**	**WQ7959IX4**	**WQ7959IX6**
200	2	1,59	1	**WQ7569HDZ**	-	-
300	2	1,75	1	**WQ7669HDZ**	-	-
400	2	1,91	1	**WQ7769HDZ**	-	-
500	2	2,07	1	**WQ7869HDZ**	-	-
600	2	2,24	1	**WQ7969HDZ**	-	-
800	2	2,56	1	**WQ7A69HDZ**	-	-

Accessori
Accessories

Giunto di riduzione
Reducers

Prodotti a richiesta
- Spessore: 0,6 - 1,5
  2 solo per zincato a caldo
- Materiale: Alluminio - AISI 316

Products on request
- Thickness: 0,6 - 1,5
  2 only for hot-dip galvanized steel products
- Material: aluminum - AISI 316

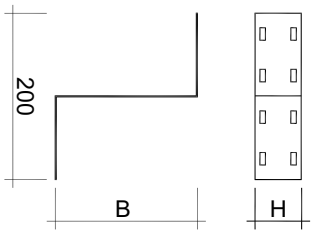

H55

DIMENSIONI, mm DIMENSIONS, mm B	SPESSORE THICKNESS mm	PESO WEIGHT Kg/m	CONFEZIONE PACKAGE mt	CODICE ZC ZC CODE	CODICE AISI 304 AISI 304 CODE	CODICE AISI 316 AISI 316 CODE
50	1,5	0,17	1	**WR5152HDZ**	**WR5152IX4**	**WR5152IX6**
100	1,5	0,21	1	**WR5352HDZ**	**WR5352IX4**	**WR5352IX6**
150	1,5	0,24	1	**WR5453HDZ**	**WR5452IX4**	**WR5452IX6**
200	1,5	0,28	1	**WR5552HDZ**	**WR5552IX4**	**WR5552IX6**
250	1,5	0,32	1	**WR5B52HDZ**	**WR5B52IX4**	**WR5B52IX6**
300	1,5	0,35	1	**WR5652HDZ**	**WR5652IX4**	**WR5652IX6**
400	1,5	0,42	1	**WR5752HDZ**	**WR5752IX4**	**WR5752IX6**
500	1,5	0,49	1	**WR5852HDZ**	**WR5852IX4**	**WR5852IX6**

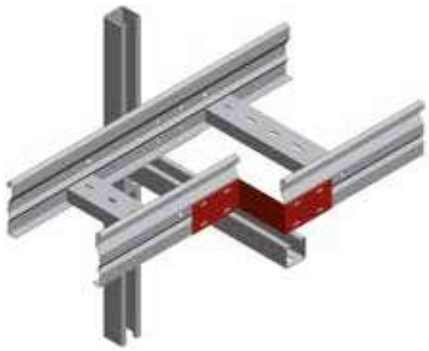

H97

DIMENSIONI, mm DIMENSIONS, mm B	SPESSORE THICKNESS mm	PESO WEIGHT Kg/m	CONFEZIONE PACKAGE mt	CODICE ZC ZC CODE	CODICE AISI 304 AISI 304 CODE	CODICE AISI 316 AISI 316 CODE
50	2	0,40	1	**WR7152HDZ**	-	-
100	2	0,48	1	**WR7352HDZ**	-	-
150	2	0,56	1	**WR7452HDZ**	-	-
200	2	0,65	1	**WR7552HDZ**	-	-
250	2	0,73	1	**WR7B52HDZ**	-	-
300	2	0,81	1	**WR7652HDZ**	-	-
400	2	0,97	1	**WR7752HDZ**	-	-
500	2	1,13	1	**WR7852HDZ**	-	-

Accessori
Accessories

Separatore
Divider

Prodotti a richiesta
- Spessore:
  2 solo per zincato a caldo
- Materiale: Alluminio - AISI 316

Products on request
- Thickness:
  2 only for hot-dip galvanized steel products
- Material: aluminum - AISI 316

Lunghezza **3000mm**
Length **3000mm**

DIMENSIONI, mm DIMENSIONS, mm H	SPESSORE THICKNESS mm	PESO WEIGHT Kg/pz	CONFEZIONE PACKAGE mt	CODICE ZC ZC CODE	CODICE AISI 304 AISI 304 CODE	CODICE AISI 316 AISI 316 CODE
70	1,5	3,38	3	**WI5053HDZ**	**WI5053IX4**	**WI5053IX6**
120	1,5	5,20	3	**WI7053HDZ**	**WI7053IX4**	**WI7053IX6**

Minuteria per giunzioni
Related accessories

VITE SCREW	CODICE CODE
M6	**MVQ06CIX4**

DADO NUT	CODICE CODE
M6	**MDZ06AIX4**

Testata di chiusura
Stop end

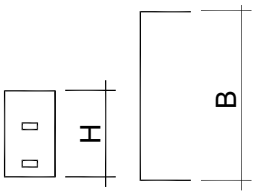

Prodotti a richiesta
- Larghezza (B): 700 - 800 - 900 - 1000
- Spessore:
  2 solo per zincato a caldo
- Materiale: Alluminio - AISI 316

Products on request
- Width (B): 700 - 800 - 900 - 1000 mm
- Thickness:
  2 only for hot-dip galvanized steel products
- Material: aluminum - AISI 316

H85
Per Passerelle altezza **100mm**
For Welded ladder trays **100mm**

DIMENSIONI. mm DIMENSIONS, mm B	SPESSORE THICKNESS mm	PESO WEIGHT Kg/pz	CONFEZIONE PACKAGE pz/pcs	CODICE ZC ZC CODE	CODICE AISI 304 AISI 304 CODE	CODICE AISI 316 AISI 316 CODE
100	1,5	0,22	1	**WZ5359HDZ**	**WZ5359IX4**	**WZ5359IX6**
200	1,5	0,33	1	**WZ5559HDZ**	**WZ5559IX4**	**WZ5559IX6**
300	1,5	0,44	1	**WZ5659HDZ**	**WZ5659IX4**	**WZ5659IX6**
400	1,5	0,55	1	**WZ5759HDZ**	**WZ5759IX4**	**WZ5759IX6**
500	1,5	0,66	1	**WZ5859HDZ**	**WZ5859IX4**	**WZ5859IX6**
600	1,5	0,77	1	**WZ5959HDZ**	**WZ5959IX4**	**WZ5959IX6**

H135
Per Passerelle altezza **150mm**
For Welded ladder trays **150mm**

DIMENSIONI. mm DIMENSIONS, mm B	SPESSORE THICKNESS mm	PESO WEIGHT Kg/pz	CONFEZIONE PACKAGE pz/pcs	CODICE ZC ZC CODE	CODICE AISI 304 AISI 304 CODE	CODICE AISI 316 AISI 316 CODE
100	1,5	0,35	1	**WZ7359HDZ**	**WZ7359IX4**	**WZ7359IX6**
200	1,5	0,52	1	**WZ7559HDZ**	**WZ7559IX4**	**WZ7559IX6**
300	1,5	0,70	1	**WZ7659HDZ**	**WZ7659IX4**	**WZ7659IX6**
400	1,5	0,87	1	**WZ7759HDZ**	**WZ7759IX4**	**WZ7759IX6**
500	1,5	1,04	1	**WZ7859HDZ**	**WZ7859IX4**	**WZ7859IX6**
600	1,5	1,22	1	**WZ7959HDZ**	**WZ7959IX4**	**WZ7959IX6**
800	1,5	1,39	1	**WZ7A59HDZ**	**WZ7A59IX4**	**WZ7A59IX6**

Accessori
Accessories

Giunto lineare
Flat coupler

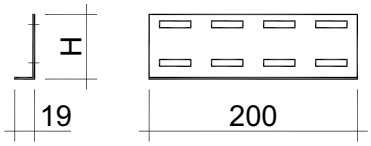

Per Passerelle altezza 100mm
For Welded ladder trays 100mm

DIMENSIONI. mm DIMENSIONS, mm H	SPESSORE THICKNESS mm	PESO WEIGHT Kg/pz	CONFEZIONE PACKAGE pz/pcs	CODICE ZC ZC CODE	CODICE AISI 304 AISI 304 CODE	CODICE AISI 316 AISI 316 CODE
62	1,2	0,20	1	-	WG5N4SIX4	WG5N4SIX6
	1,5	0,20	1	WG5N5SHDZ	WG5N5SIX4	WG5N5SIX6

Per Passerelle altezza 150mm
For Welded ladder trays 150mm

DIMENSIONI. mm DIMENSIONS, mm H	SPESSORE THICKNESS mm	PESO WEIGHT Kg/pz	CONFEZIONE PACKAGE pz/pcs	CODICE ZC ZC CODE	CODICE AISI 304 AISI 304 CODE	CODICE AISI 316 AISI 316 CODE
97	1,5	0,28	1	WG7N5SHDZ	WG7N5SIX4	WG7N5SIX6
	2	0,38	1	WG7N6SHDZ	-	-

Giunto snodo orizzontale
Horizontal bendable coupler

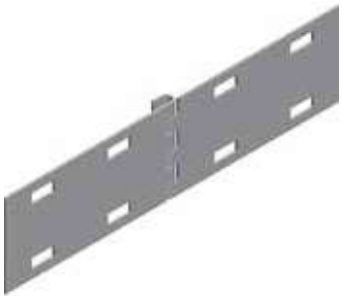

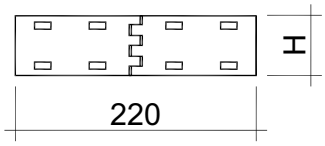

Per Passerelle altezza 100mm
For Welded ladder trays 100mm

DIMENSIONI. mm DIMENSIONS, mm H	SPESSORE THICKNESS mm	PESO WEIGHT Kg/pz	CONFEZIONE PACKAGE pz/pcs	CODICE ZC ZC CODE	CODICE AISI 304 AISI 304 CODE	CODICE AISI 316 AISI 316 CODE
55	1,2	0,17	1	-	WG5S4OIX4	WG5S4OIX6
	1,5	0,17	1	WG5S5OHDZ	WG5S5OIX4	WG5S5OIX6

Per Passerelle altezza 150mm
For Welded ladder trays 150mm

DIMENSIONI. mm DIMENSIONS, mm H	SPESSORE THICKNESS mm	PESO WEIGHT Kg/pz	CONFEZIONE PACKAGE	CODICE ZC ZC CODE	CODICE AISI 304 AISI 304 CODE	CODICE AISI 316 AISI 316 CODE
97	1,5	0,32	1	WG7S5OHDZ	WG7S5OIX4	WG7S5OIX6
	2	0,42	1	WG7S6OHDZ	-	-

Minuteria per giunzioni
Related accessories

VITE SCREW	CODICE CODE
M6	MVQ06CIX4

DADO NUT	CODICE CODE
M6	MDZ06AIX4

Accessori
Accessories

Giunto snodo verticale
Vertical adjustable coupler

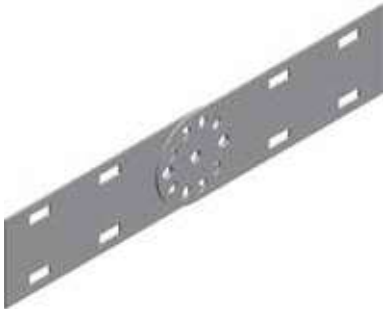

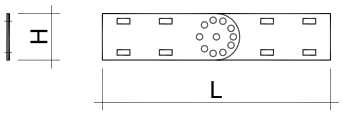

Per Passerelle altezza 100mm
For Welded ladder trays 100mm

DIMENSIONI. mm DIMENSIONS, mm H	L	SPESSORE THICKNESS mm	PESO WEIGHT Kg/pz	CONFEZIONE PACKAGE pz/pcs	CODICE ZC ZC CODE	CODICE AISI 304 AISI 304 CODE	CODICE AISI 316 AISI 316 CODE
55	270	1,2	0,22	1	-	WG5S4VIX4	WG5S4VIX6
		1,5	0,22	1	WG5S5VHDZ	WG5S5VIX4	WG5S5VIX6

Per Passerelle altezza 150mm
For Welded ladder trays 150mm

DIMENSIONI. mm DIMENSIONS, mm H	L	SPESSORE THICKNESS mm	PESO WEIGHT Kg/pz	CONFEZIONE PACKAGE pz/pcs	CODICE ZC ZC CODE	CODICE AISI 304 AISI 304 CODE	CODICE AISI 316 AISI 316 CODE
97	315	1,5	0,45	1	WG7S5VHDZ	WG7S5VIX4	WG7S5VIX6
		2	0,60	1	WG7S6VHDZ	-	-

Giunto attaccato laterale
Side coupler

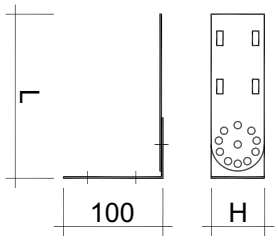

Per Passerelle altezza 100mm
For Welded ladder trays 100mm

DIMENSIONI. mm DIMENSIONS, mm H	L	SPESSORE THICKNESS mm	PESO WEIGHT Kg/pz	CONFEZIONE PACKAGE pz/pcs	CODICE ZC ZC CODE	CODICE AISI 304 AISI 304 CODE	CODICE AISI 316 AISI 316 CODE
55	170	1,2	0,22	1	-	WG5S4LIX4	WG5S4LIX6
		1,5	0,22	1	WG5S5LHDZ	WG5S5LIX4	WG5S5LIX6

Per Passerelle altezza 150mm
For Welded ladder trays 150mm

DIMENSIONI. mm DIMENSIONS, mm H	L	SPESSORE THICKNESS mm	PESO WEIGHT Kg/pz	CONFEZIONE PACKAGE pz/pcs	CODICE ZC ZC CODE	CODICE AISI 304 AISI 304 CODE	CODICE AISI 316 AISI 316 CODE
97	215	1,5	0,45	1	WG7S5LHDZ	WG7S5LIX4	WG7S5LIX6
		2	0,60	1	WG7S6LHDZ	-	-

Minuteria per giunzioni
Related accessories

VITE SCREW	CODICE CODE
M6	MVQ06CIX4

DADO NUT	CODICE CODE
M6	MDZ06AIX4

Accessori
Accessories

Distanziatore coperchio
Cover spacer

DIMENSION, mm DIMENSIONS, mm H	TIPO TYPE	SPESSORE THICKNESS mm	PESO WEIGHT Kg/pz	CONFEZIONE PACKAGE pz/pcs	CODICE ZC ZC CODE	CODICE AISI 304 AISI 304 CODE	CODICE AISI 316 AISI 316 CODE
22,5	Interno	1,5	0,048	1	**MPK05IHDZ**	**MPK05IIX4**	**MPK05IIX6**
22,5	Esterno	1,5	0,039	1	**MPK05EHDZ**	**MPK05EIX4**	**MPK05EIX6**

Vite per giunzioni
Screw for joints

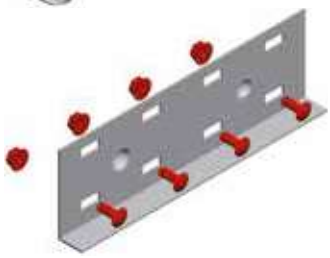

FILETTATURA THREAD mm	PESO WEIGHT Kg/conf.	CONFEZIONE PACKAGE pz/pcs	CODICE EZ EZ CODE	CODICE AISI 304 AISI 304 CODE	CODICE AISI 316 AISI 316 CODE
M6	0,50	100	**MVQ06BEGC**	**MVQ06CIX4**	**MVQ06CIX6**

Dado per giunzioni
Nut for joints

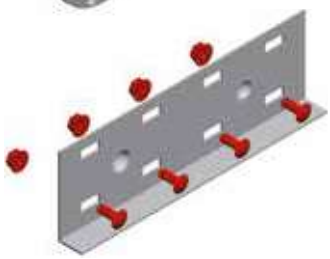

FILETTATURA THREAD mm	PESO WEIGHT Kg/conf.	CONFEZIONE PACKAGE pz/pcs	CODICE EZ EZ CODE	CODICE AISI 304 AISI 304 CODE	CODICE AISI 316 AISI 316 CODE
M6	0,30	100	**MDZ06AEGC**	**MDZ06AIX4**	**MDZ06AIX6**

Minuteria
Fasteners

Gancio fissaggio coperchio
Cover hook head screw

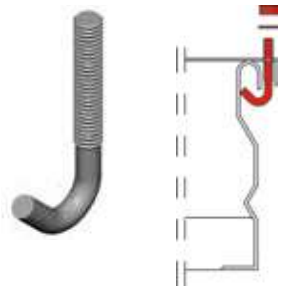

FILETTATURA THREAD mm	PESO WEIGHT Kg/conf.	CONFEZIONE PACKAGE pz/pcs	CODICE AISI 304 AISI 304 CODE	CODICE AISI 316 AISI 316 CODE
M4	0,30	100	**MVJ04AIX4**	**MVJ04AIX6**

Rondella
Flat washer

FILETTATURA THREAD mm	PESO WEIGHT Kg/conf.	CONFEZIONE PACKAGE pz/pcs	CODICE AISI 304 AISI 304 CODE	CODICE AISI 316 AISI 316 CODE
M4	0,10	100	**MRS04AIX4**	**MRS04AIX6**

Dado fissaggio coperchio
Cover nut

FILETTATURA THREAD mm	PESO WEIGHT Kg/conf.	CONFEZIONE PACKAGE pz/pcs	CODICE AISI 304 AISI 304 CODE	CODICE AISI 316 AISI 316 CODE
M4	0,10	100	**MDS04AIX4**	**MDS04AIX6**

Vite per fissaggio coperchio
Cover fixing

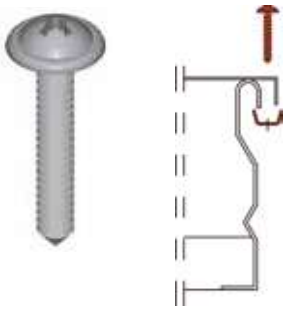

FILETTATURA THREAD mm	PESO WEIGHT Kg/conf.	CONFEZIONE PACKAGE pz/pcs	CODICE AISI 304 AISI 304 CODE	CODICE AISI 316 AISI 316 CODE
M4x25	0,20	100	**MVS04EIX4**	**MVS04EIX6**

Piastrina per fissaggio coperchio
Cover fixing

FILETTATURA THREAD mm	PESO WEIGHT Kg/conf.	CONFEZIONE PACKAGE pz/pcs	CODICE AISI 304 AISI 304 CODE	CODICE AISI 316 AISI 316 CODE
M4	0,20	100	**MPS04AIX4**	**MPS04AIX6**

Fissaggio passerella a profilo
Ladder mounting to profile

DESCRIZIONE DESCRIPTION	PESO WEIGHT Kg/conf.	CONFEZIONE PACKAGE pz/pcs	CODICE EZ EZ CODE	CODICE AISI 304 AISI 304 CODE	CODICE AISI 316 AISI 316 CODE
Vite testa cilindrica M6x25 Slotted cheese head screw M6x25	0,90	100	**MVS06LEGC**	**MVS06LIX4**	**MVS06LIX6**
Rondella piana D6 Washer D6	0,10	100	**MRS06AEGC**	**MRS06AIX4**	**MRS06AIX6**
Piastrina Plate	0,079	1	**MPS06IEGC**	**MPS06IIX4**	**MPS06IIX6**
Dado ad ancora M6 Anchor head screws M6	7,90	100	**MDA06AEGC**	**MDA06AIX4**	**MDA06AIX6**

Fissaggio passerella a trave
Ladder mounting to girder

DESCRIZIONE DESCRIPTION	PESO WEIGHT Kg/conf.	CONFEZIONE PACKAGE pz/pcs	CODICE EZ EZ CODE	CODICE AISI 304 AISI 304 CODE	CODICE AISI 316 AISI 316 CODE
Vite testa cilindrica M6x40 Slotted cheese head screw M6x40	0,90	100	**MVS06HEGC**	**MVS06HIX4**	**MVS06HIX6**
Rondella piana D6 Washer D6	0,10	100	**MRS06AEGC**	**MRS06AIX4**	**MRS06AIX6**
Piastrina superiore Upper plate	0,079	1	**MPS06IEGC**	**MPS06IIX4**	**MPS06IIX6**
Piastrina inferiore Lower plate	0,079	1	**MPS06EEGC**	**MPS06EIX4**	**MPS06EIX6**
Dado M6 Nut M6	0,30	100	**MDZ06AEGC**	**MDZ06AIX4**	**MDZ06AIX6**

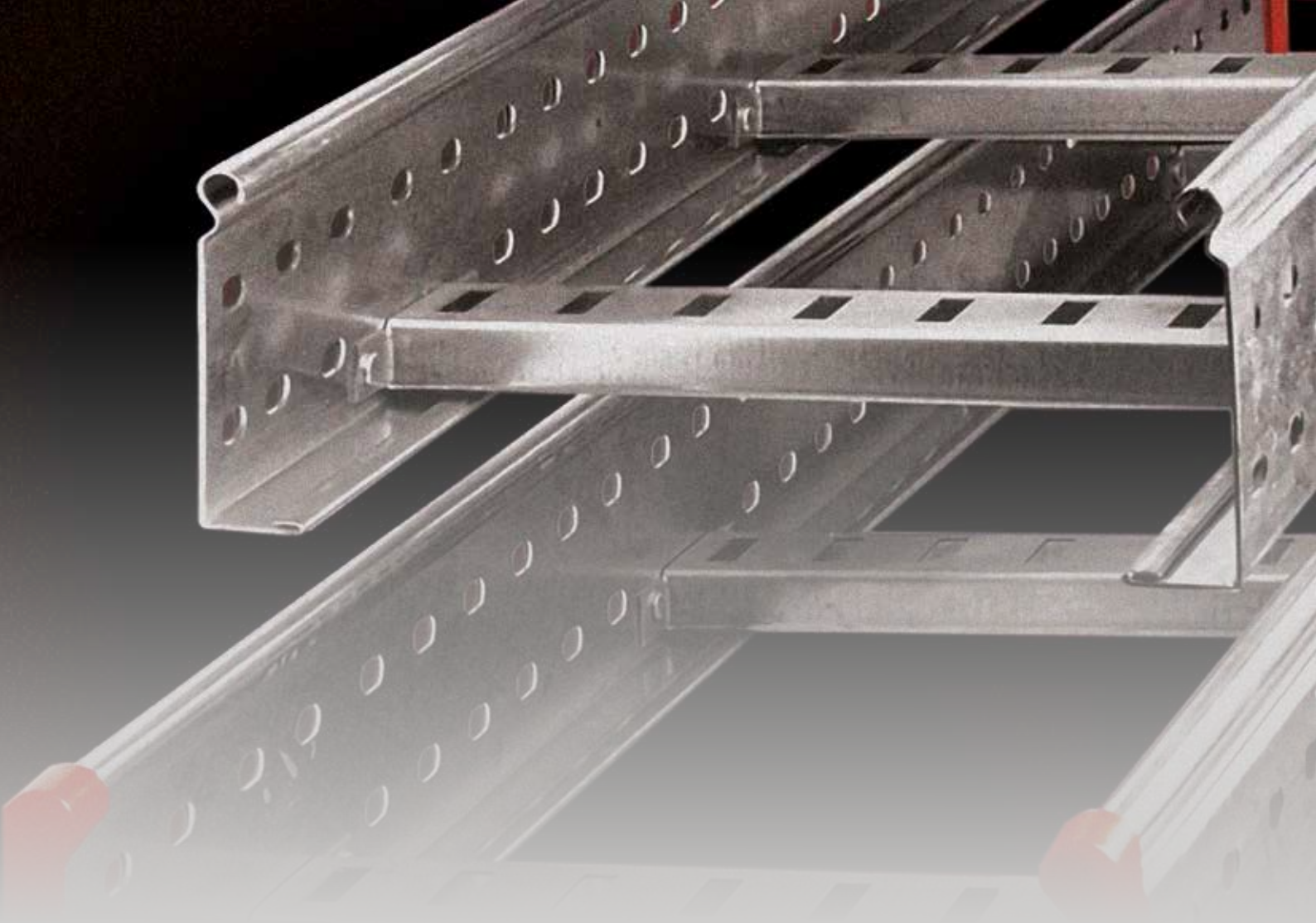

L5

Sistema di passerelle a scaletta

Ladder trays system

DKC

Passerelle a scaletta
Ladder trays

Informazioni tecniche
Technical information

Il sistema di passerelle a scaletta rappresenta una logica continuazione nella produzione di canale, di passerella forata a filo.
La principale applicazione della passerella a scaletta consiste nella costituzione di sistemi per la posa di cavi fino a 1000V, nell'esecuzione di impianti elettrici aperti e nella posa di cavidotti aperti nei cantieri di edilizia residenziale e commerciale.
Per la produzione dei nuovi prodotti DKC ha acquistato nuovi e moderni impianti e ha costruito ed avviato un nuovo reparto di produzione.
Le passerelle a scaletta sono prodotte da lamiera di altissima qualità, per la giunzione degli elementi si utilizza una nuova tecnologia che permette l'assemblaggio senza compromettere il rivestimento di zincatura.
Utilizzando le passerelle a scaletta L5 Combitech, potrete risolvere tutta una serie di problemi nella progettazione e nell'istallazione di cavidotti ad alto carico di cavi. Inoltre riuscirete a costruire cavidotti di configurazione complessa oppure, ad esempio, posare il sistema di illuminazione in combinazione con cablaggi di potenza ed informatica.
Gli accessori per il montaggio e la creazione di tutto il sistema, facenti parte della gamma L5 Combitech, permettono di combinare diversi tipi di canale e passerella senza alterare la configurazione generale del cavidotto.

The ladder system represents a natural continuation of solid, perforated and mesh cable trays manufacturing.
The main application of the ladder system consists in the creation of systems for the laying of cables up to 1000V, in the execution of open electrical systems and in the laying of open cable ducts on the construction sites of residential and commercial property. For the manufacturing out of the new products, DKC has purchased modern new machinery and has built and started up a new production facility.
The ladders are manufactured of high quality sheet steel. And a new technology for components assembly without damaging the zinc coating.
Using L5 Combitech ladders it is possible to resolve a series of problems related to the design and installation of cable conduits with high cable loads.
Furthermore it is possible to construct cable conduits of complex configurations or, for example, lay an illumination system in combination with power and communication cables.
The accessories belonging to L5 Combitech range, useful for assembly and construction of the whole system, allow combining various types of trays with no alteration of the general configuration of the conduit.

Materiali
Materials

La passerella a scaletta DKC è disponibile in diverse versioni.

Acciaio zincato Sendzimir
Ottenuto per immersione della lamiera in bagno di zinco fuso prima prima della lavorazione, con spessori di zinco totale sulle due facce Z 200 g/m2 NORMA UNI EN 10346.

Acciaio zincato a caldo
Acciaio zincato per immersione dopo la produzione (la cosidetta "immersione a caldo"). Lo spessore del rivestimento di zinco secondo NORMA EN ISO 1461.

The DKC cable ladder is available in different versions.

Sendzimir galvanized steel
It is obtained through immersion of a steel plate into a bath of molten zinc before machining, with a total zinc thickness on both sides Z 200 g/m2 NORMA UNI EN 10346.

Hot-dip galvanized steel
The steel is galvanized by immersion after machining (so called “hot dipping”). The plating thickness in this case is 70 – 80 micron (in compliance with the EN ISO 1461 standard).

Legenda dei materiali disponibili
Legend of available materials

ZS: Acciaio zincato Sendzimir	**ZC:** Acciaio zincato a caldo dopo lavorazione	**VB:** Acciaio verniciato Blu elettrico	**VG:** Acciaio verniciato RAL 7035	**Inox:** Acciaio Inox AISI 304	**EZ:** Acciaio elettrozincato
ZS: Sendzimir galvanized steel	**ZC:** Hot-dip galvanized steel after machining	**VB:** Electric Blue painted steel	**VG:** Painted gray RAL 7035 steel	**Inox:** AISI 304 stainless steel	**EZ:** Electrogalvanized steel

Passerelle a scaletta
Ladder trays

Acciaio zincato Sendzimir
Sendzimir galvanized steel

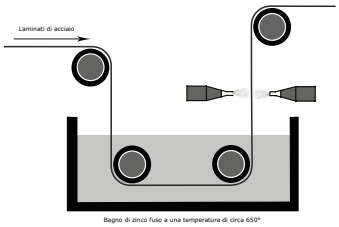

Il metodo Sendzimir è un metodo di zincatura a caldo prima della lavorazione. Il processo consiste in un trattamento che prevede il passaggio della lamiera in un bagno di zinco fuso a 650° contenuto in una vasca ricoperta da materiale refrattario. A questo bagno solitamente sono aggiunti piombo, come elemento fluidificante, ed alluminio, per favorire l'aderenza dello zinco all'acciaio. Prima del passaggio delle zinco, la lamiera è sottoposta ad un trattamento di sgrassatura per l'eliminazione delle impurità superficiali e, successivamente, decapata in acido cloridrico, per l'eliminazione degli ossidi di ferro. Lo spessore desiderato di rivestimento su nastro di acciaio dipende dalla velocità di trascinamento del nastro medesimo e controllato mediante un sistema di regolazione di lame d'aria.

Sendzimir method is a hot galvanizing process carried out before machining. The process consists in a treatment requiring to pass a plate through molten zinc at the temperature of 650°C contained in a tub covered with a refractory material.
Lead - as a fluidifying element - and aluminium are usually added to this bath to favour the adherence of zinc to steel.
Before passing into zinc the plate is subjected to degreasing in order to remove superficial impurities, and to further pickling with hydrochloric acid to eliminate ferrous oxides.
The desired thickness of steel stripe coating depends on the stripe dragging speed and is regulated by means of an air knife system.

Il metodo di connessione «clinching»
«Clinching» assembly

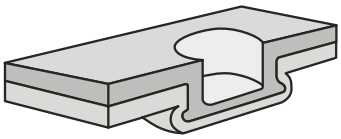

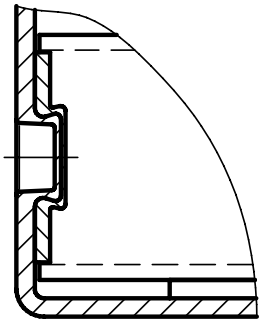

Per la produzione delle passerelle a scaletta è utilizzato un nuovo sistema di giunzione, clinciatura, che permette l'assemblaggio senza compromettere il rivestimento di zincatura. La clinciatura consente di assemblare la lamiera tramite la deformazione locale dei materiali, senza alcun punto di saldatura. Il punto di clinciatura è generato dall'interazione di una matrice e di un punzone che determinano l'assemblaggio per deformazione. Questo tipo di connessione è altamente resistente alle vibrazioni. Non sono dunque necessari ulteriori elementi di collegamento (rivetti, viti, ecc.).

For the production of cable ladders, a new assembly system is used: clinching, which allows assembling without damaging zinc coating. Clinching permits to assemble steel sheet components through a local deformation of materials without any welding spots.
Clinching points are generated by the interaction of a die and a punch that determine the assembly by deforming.
This type of assembly is extremely resistant to vibrations.
Therefore further fasteners (rivets, screws, etc.) are not necessary.

Compatibilità
Compatibility

La passerella a scaletta "L5 Combitech" è pienamente compatibile con gli elementi rettilinei e gli accessori della serie "C5 Combitech". È quindi possibile utilizzare tutti gli articoli della serie C5 senza ulteriori accessori ed adattatori. Per il montaggio ed il collegamento della passerella a scaletta è consigliabile l'utilizzo della minuteria della serie "M5 Combitech". La compatibilità tra le diverse serie di prodotti DKC è uno dei principali vantaggi della linea L5.

"L5 Combitech" ladders are fully compatible with the straight elements and accessories of the "C5 Combitech" series. Hence it is possible to use all the items of C5 series without further accessories or adaptors. It is recommended to use fasteners of "M5 Combitech" series to mount and assemble the ladders.
The compatibility with various series of DKC products is one of the main advantages of L5 line.

Elementi rettilinei
Straight elements
H100

DIMENSIONE, mm DIMENSION, mm L	B	SPESSORE LONGHERONE THICKNESS RAIL mm	T.U.A. cm²	PESO WEIGHT Kg/mt	CONFEZIONE PACKAGE mt	CODICE ZS ZS CODE	CODICE ZC ZC CODE
	200	1,5	160	3,47	6*	**LL1020GZS**	**LL1020HDZ**
	300	1,5	240	3,67	6*	**LL1030GZS**	**LL1030HDZ**
3000	400	1,5	320	3,87	6*	**LL1040GZS**	**LL1040HDZ**
	500	1,5	400	4,11	6*	**LL1050GZS**	**LL1050HDZ**
	600	1,5	480	4,27	6*	**LL1060GZS**	**LL1060HDZ**

*Confezione per il solo materiale zincato Sendzimir
* Packaging is provided for Sendzimir galvanized products only

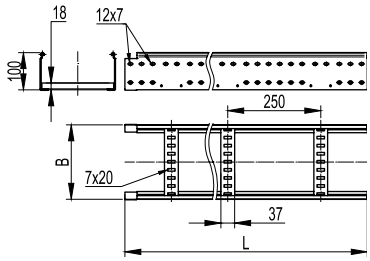

Grafico di carico
Load diagrams

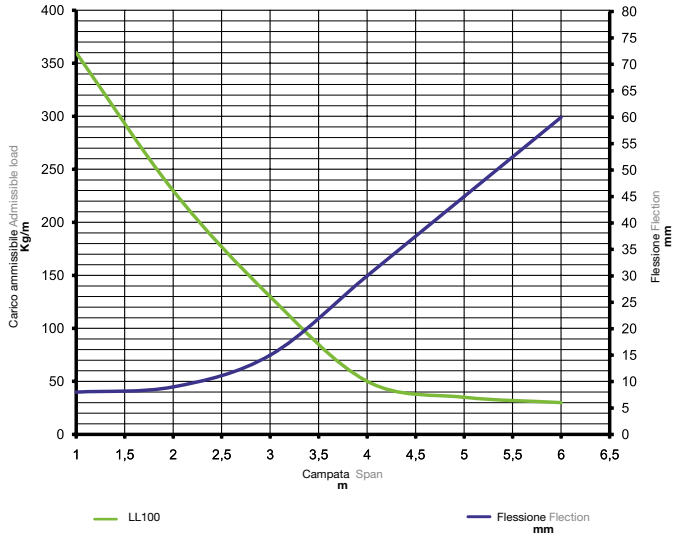

Condizioni test di carico:
- elemento ancorato ad ogni supporto con opportuna viteria
- montaggio orizzontale a campate multiple
- elementi di supporto rigidi
- carico uniformemente distribuito (sia longitudinalmente che trasversalmente)
- la flessione massima lineare è pari o inferiore a 1/100 della campata
- la flessione massima trasversale è pari o inferiore a 1/20 della larghezza della base del canale
- il fattore di sicurezza è pari a 1,7 del carico dichiarato
- norma di riferimento CEI EN 61537

Load test conditions:
- the product is fixed to each support with appropriate fasteners
- the installation is made horizontally on multiple spans
- the supports are rigid
- all loads are uniformly distributed both longitudinally and transversely
- the maximum linear flection does not exceed 1/100 of the span
- the maximum transversal flection does not exceed 1/20 of the tray base width
- the safety factor is 1,7 of declared load
- reference standard CEI EN 61537

Elementi rettilinei
Straight elements

Coperchi
Covers

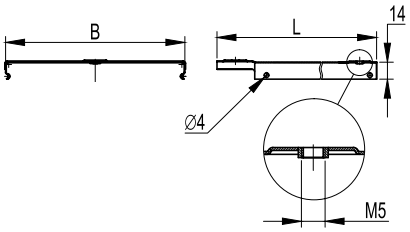

DIMENSIONE, mm DIMENSION, mm L	B	PESO WEIGHT Kg/mt	CONFEZIONE PACKAGE mt	CODICE ZS ZS CODE	CODICE ZC ZC CODE
3000	200	1,150	12*	**5190004**	**5193004**
	300	1,650	12*	**5190005**	**5193005**
	400	2,900	6*	**5190006**	**5193006**
	500	3,750	6*	**5190007**	**5193007**
	600	4,096	3	**5190008**	**5193008**

*Confezione per il solo materiale zincato Sendzimir
*Packaging is provided for Sendzimir galvanized products only

Clip fissaggio coperchio
Cover mounting clamp plate

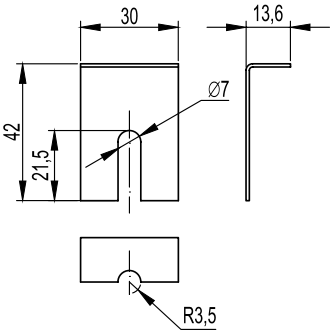

Accessorio opzionale per il fissaggio dei coperchi in situazioni critiche.

Optional accessory for fastening covers in critical situations.

DIMENSIONE, mm DIMENSION, mm H	B	PESO WEIGHT Kg/pz	CONFEZIONE PACKAGE	CODICE INOX S. STEEL CODE
41	30	0,015	1	**5292102**

Separatore
Divider

DIMENSIONE, mm DIMENSION, mm L	H	SPESSORE LONGHERONE THICKNESS RAIL mm	PESO WEIGHT Kg	CONFEZIONE PACKAGE mt	CODICE ZS ZS CODE	CODICE ZC ZC CODE
3000	80/100	1,5	0,68	12*	**5080121**	**5083121**
2000	80/100	1,5	0,68	8*	**5080122**	**5083122**

*Confezione per il solo materiale zincato Sendzimir
*Packaging is provided for Sendzimir galvanized products only

Tabella codici accessori
Accessories code table
H100

DIMENSIONE, mm DIMENSION, mm B	MATERIALE MATERIAL	CURVA PIANA 45°, R 300 mm HORIZONTAL BEND 45°, R 300 mm	CURVA PIANA 45°, R 600 mm HORIZONTAL BEND 45°, R 600 mm	CURVA PIANA 90°, R 300 mm HORIZONTAL BEND 90°, R 300 mm	CURVA PIANA 90°, R 600 mm HORIZONTAL BEND 90°, R 600 mm
200	ZS	LC0132GZS	LC0162GZS	LC1320GZS	LC1620GZS
	ZC	LC0132HDZ	LC0162HDZ	LC1320HDZ	LC1620HDZ
300	ZS	LC0133GZS	LC0163GZS	LC1330GZS	LC1630GZS
	ZC	LC0133HDZ	LC0163HDZ	LC1330HDZ	LC1630HDZ
400	ZS	LC0134GZS	LC0164GZS	LC1340GZS	LC1640GZS
	ZC	LC0134HDZ	LC0164HDZ	LC1340HDZ	LC1640HDZ
500	ZS	LC0135GZS	LC0165GZS	LC1350GZS	LC1650GZS
	ZC	LC0135HDZ	LC0165HDZ	LC1350HDZ	LC1650HDZ
600	ZS	LC0136GZS	LC0166GZS	LC1360GZS	LC1660GZS
	ZC	LC0136HDZ	LC0166HDZ	LC1360HDZ	LC1660HDZ

Coperchio
Cover

DIMENSIONE, mm DIMENSION, mm B	MATERIALE MATERIAL	CURVA PIANA 45°, R 300 mm HORIZONTAL BEND 45°, R 300 mm	CURVA PIANA 45°, R 600 mm HORIZONTAL BEND 45°, R 600 mm	CURVA PIANA 90°, R 300 mm HORIZONTAL BEND 90°, R 300 mm	CURVA PIANA 90°, R 600 mm HORIZONTAL BEND 90°, R 600 mm
200	ZS	LK0123GZS	LK0126GZS	LK0023GZS	LK0026GZS
	ZC	LK0123HDZ	LK0126HDZ	LK0023HDZ	LK0026HDZ
300	ZS	LK0133GZS	LK0136GZS	LK0033GZS	LK0036GZS
	ZC	LK0133HDZ	LK0136HDZ	LK0033HDZ	LK0036HDZ
400	ZS	LK0143GZS	LK0146GZS	LK0043GZS	LK0046GZS
	ZC	LK0143HDZ	LK0146HDZ	LK0043HDZ	LK0046HDZ
500	ZS	LK0153GZS	LK0156GZS	LK0053GZS	LK0056GZS
	ZC	LK0153HDZ	LK0156HDZ	LK0053HDZ	LK0056HDZ
600	ZS	LK0163GZS	LK0166GZS	LK0063GZS	LK0066GZS
	ZC	LK0163HDZ	LK0166HDZ	LK0063HDZ	LK0066HDZ

Giunti
Coupler

DIMENSIONE, mm DIMENSION, mm B	MATERIALE MATERIAL	GIUNTO LINEARE RINFORZATO REINFORCED FLAT COUPLER	GIUNTO SNODO ORIZZONTALE HORIZONTAL BENDABLE COUPLER	GIUNTO A SNODO ORIZZONTALE ALLUNGATO EXTENDED HORIZONTAL BENDABLE COUPLER	GIUNTO A SNODO VERTICALE VERTICAL ADJUSTABLE COUPLER	CLIP FISSAGGIO ALLA MENSOLA CLAMP PLATE FOR BRACKET MOU8NTING
200	ZS	LG1000GZS	5200182	LG1100GZS	5200181	LP1000GZS
	ZC	LG1000HDZ	5203182	LG1100HDZ	5203181	LP1000HDZ
300	ZS	LG1000GZS	5200182	LG1100GZS	5200181	LP1000GZS
	ZC	LG1000HDZ	5203182	LG1100HDZ	5203181	LP1000HDZ
400	ZS	LG1000GZS	5200182	LG1100GZS	5200181	LP1000GZS
	ZC	LG1000HDZ	5203182	LG1100HDZ	5203181	LP1000HDZ
500	ZS	LG1000GZS	5200182	LG1100GZS	5200181	LP1000GZS
	ZC	LG1000HDZ	5203182	LG1100HDZ	5203181	LP1000HDZ
600	ZS	LG1000GZS	5200182	LG1100GZS	5200181	LP1000GZS
	ZC	LG1000HDZ	5203182	LG1100HDZ	5203181	LP1000HDZ

Tabella codici accessori
Accessories code table
H100

DIMENSIONE, mm DIMENSION, mm B	MATERIALE MATERIAL	VARIATORE DI QUOTA LEVEL VARIATION PIECE	DERIVAZIONE PIANA A T, R 300 mm HORIZONTAL TEE, R 300 mm	DERIVAZIONE PIANA A CROCE, R 300 mm HORIZONTAL CROSS, R 300 mm	CURVA SALITA - DISCESA INSIDE - OUTSIDE BEND
200	ZS	LE1012GZS	LT1302GZS	LX1302GZS	LE1312GZS
	ZC	LE1012HDZ	LT1302HDZ	LX1302HDZ	LE1312HDZ
300	ZS	LE1013GZS	LT1303GZS	LX1303GZS	LE1313GZS
	ZC	LE1013HDZ	LT1303HDZ	LX1303HDZ	LE1313HDZ
400	ZS	LE1014GZS	LT1304GZS	LX1304GZS	LE1314GZS
	ZC	LE1014HDZ	LT1304HDZ	LX1304HDZ	LE1314HDZ
500	ZS	LE1015GZS	LT1305GZS	LX1305GZS	LE1315GZS
	ZC	LE1015HDZ	LT1305HDZ	LX1305HDZ	LE1315HDZ
600	ZS	LE1016GZS	LT1306GZS	LX1306GZS	LE1316GZS
	ZC	LE1016HDZ	LT1306HDZ	LX1306HDZ	LE1316HDZ

Coperchio
Cover

DIMENSIONE, mm DIMENSION, mm B	MATERIALE MATERIAL	VARIATORE DI QUOTA LEVEL VARIATION PIECE	DERIVAZIONE PIANA A T, R 300 mm HORIZONTAL TEE, R 300 mm	DERIVAZIONE PIANA A CROCE, R 300 mm HORIZONTAL CROSS, R 300 mm	CURVA SALITA - DISCESA INSIDE - OUTSIDE BEND
200	ZS	LK0012GZS	LK0203GZS	LK2003GZS	-
	ZC	LK0012HDZ	LK0203HDZ	LK2003HDZ	-
300	ZS	LK0013GZS	LK0303GZS	LK3003GZS	-
	ZC	LK0013HDZ	LK0303HDZ	LK3003HDZ	-
400	ZS	LK0014GZS	LK0403GZS	LK4003GZS	-
	ZC	LK0014HDZ	LK0403HDZ	LK4003HDZ	-
500	ZS	LK0015GZS	LK0503GZS	LK5003GZS	-
	ZC	LK0015HDZ	LK0503HDZ	LK5003HDZ	-
600	ZS	LK0016GZS	LK0603GZS	LK6003GZS	-
	ZC	LK0016HDZ	LK0603HDZ	LK6003HDZ	-

Elementi
Elements

DIMENSIONE, mm DIMENSION, mm B	ELEMENTI RIDUZIONE REDUCER ELEMENTS 100 mm	ELEMENTI RIDUZIONE REDUCER ELEMENTS 200 mm	ELEMENTI RIDUZIONE REDUCER ELEMENTS 300 mm	ELEMENTI RIDUZIONE REDUCER ELEMENTS 400 mm	PIASTRA SCATOLA DERIVAZIONE VERTICALE VERTICAL JUNCTION BOX MOUNTING PLATE	PIASTRA SCATOLA DERIVAZIONE ORIZZONTALE HORIZONTAL JUNCTION BOX MOUNTING PLATE	PIASTRA PER ATTACCO VERTICALE A MURO VERTICAL WALL MOUNTING PLATE	TERMINALI DI PROTEZIONE PROTECTIVE END PLUGS PLASTICA RAL 3020
200	LR1100GZS	LR1200GZS	LR1300GZS	LR1400GZS	LP3000GZS	LP4000GZS	LP5000GZS	LS1000
	LR1100HDZ	LR1200HDZ	LR1300HDZ	LR1400HDZ	LP3000HDZ	LP4000HDZ	LP5000HDZ	LS1000
300	LR1100GZS	LR1200GZS	LR1300GZS	LR1400GZS	LP3000GZS	LP4000GZS	LP5000GZS	LS1000
	LR1100HDZ	LR1200HDZ	LR1300HDZ	LR1400HDZ	LP3000HDZ	LP4000HDZ	LP5000HDZ	LS1000
400	LR1100GZS	LR1200GZS	LR1300GZS	LR1400GZS	LP3000GZS	LP4000GZS	LP5000GZS	LS1000
	LR1100HDZ	LR1200HDZ	LR1300HDZ	LR1400HDZ	LP3000HDZ	LP4000HDZ	LP5000HDZ	LS1000
500	LR1100GZS	LR1200GZS	LR1300GZS	LR1400GZS	LP3000GZS	LP4000GZS	LP5000GZS	LS1000
	LR1100HDZ	LR1200HDZ	LR1300HDZ	LR1400HDZ	LP3000HDZ	LP4000HDZ	LP5000HDZ	LS1000
600	LR1100GZS	LR1200GZS	LR1300GZS	LR1400GZS	LP3000GZS	LP4000GZS	LP5000GZS	LS1000
	LR1100HDZ	LR1200HDZ	LR1300HDZ	LR1400HDZ	LP3000HDZ	LP4000HDZ	LP5000HDZ	LS1000

Accessori
Accessories

Curva piana 45° R-300
Horizontal 45º bend R-300
H 100

Curve piane a 45° con raggio di curvatura interno pari a 300 mm.
La speciale sagomatura della curva impedisce al cavo di danneggiarsi.
Lo spessore del longherone è 1,2 mm, quello del traversino 1,0 mm.

45° horizontal bends with an internal radius of curvature equal to 300 mm.
The special curve shaping prevents the cables from being damaged.
The thickness of side rails is 1,2 mm, while the rung thickness is 1,0 mm.

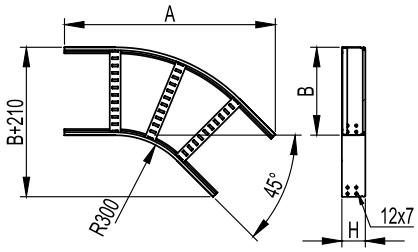

DIMENSIONE, mm DIMENSION, mm B	LUNGHEZZA TOTALE TOTAL LENGHT mm	LARGHEZZA TOTALE TOTAL WIDTH mm	PESO WEIGHT Kg/pz	CONF/PZ PACK/PCS	CODICE ZS ZS CODE	CODICE ZC ZC CODE
200	649	410	2,10	1	**LC0132GZS**	**LC0132HDZ**
300	720	510	2,30	1	**LC0133GZS**	**LC0133HDZ**
400	790	610	2,60	1	**LC0134GZS**	**LC0134HDZ**
500	861	710	3,10	1	**LC0135GZS**	**LC0135HDZ**
600	932	810	3,50	1	**LC0136GZS**	**LC0136HDZ**

Coperchio curva piana 45° R-300
Cover for horizontal 45° bend R-300

I coperchi sono utilizzati per proteggere maggiormente i cavi.
La connessione del coperchio alla passerella è effettuata tramite 4 viti M6x20 (729070) e a 4 dadi zigrinati M6 (7290021).
Lo spessore del coperchio è 1 mm.

Covers are used to provide greater protection for cables.
The covers are mounted to the ladders by means of n. 4 M6x20 screws (729070) and n.4 M6 knurled nuts (7290021).
The cover thickness is 1 mm.

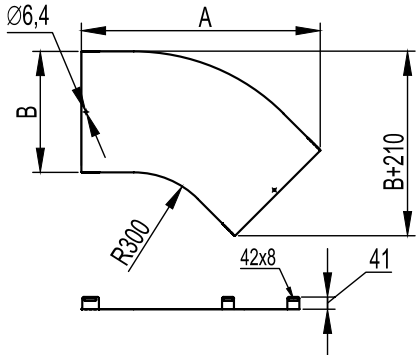

DIMENSIONE, mm DIMENSION, mm B	PESO WEIGHT Kg/pz	CONF/PZ PACK/PCS	CODICE ZS ZS CODE	CODICE ZC ZC CODE
200	0,80	1	**LK0123GZS**	**LK0123HDZ**
300	1,30	1	**LK0133GZS**	**LK0133HDZ**
400	1,85	1	**LK0143GZS**	**LK0143HDZ**
500	2,45	1	**LK0153GZS**	**LK0153HDZ**
600	3,12	1	**LK0163GZS**	**LK0163HDZ**

Curva piana 45° R-600
Horizontal 45º bend R-600
H 100

Curve piane 45° con raggio di curvatura interno pari a 600 mm e progettata per la posa di cavi di grandi dimensioni.
La speciale sagomatura della curva impedisce al cavo di danneggiarsi.
Lo spessore del longherone è 1,2 mm, quello del traversino 1,0 mm.

45° horizontal bends with an internal radius of curvature equal to 600 mm are designed for large size cables.
The special curve shaping prevents the cables from damaging.
The thickness of side rails is 1,2 mm, while the rung thickness is 1,0 mm.

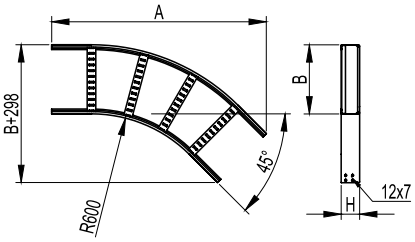

DIMENSIONE, mm DIMENSION, mm B	LUNGHEZZA TOTALE TOTAL LENGHT mm	LARGHEZZA TOTALE TOTAL WIDHT mm	PESO WEIGHT Kg/pz	CONF/PZ PACK/PCS	CODICE ZS ZS CODE	CODICE ZC ZC CODE
200	940	600	3,10	1	**LC0162GZS**	**LC0162HDZ**
300	1000	710	3,40	1	**LC0163GZS**	**LC0163HDZ**
400	1060	820	3,70	1	**LC0164GZS**	**LC0164HDZ**
500	1130	930	4,30	1	**LC0165GZS**	**LC0165HDZ**
600	1200	1040	4,70	1	**LC0166GZS**	**LC0166HDZ**

Coperchio curva piana 45° R-600
Cover for horizontal 45° bend R-600

I coperchi sono utilizzati per proteggere maggiormente i cavi.
La connessione del coperchio alla passerella è effettuata tramite 4 viti M6x20 (729070) e 4 dadi zigrinati M6 (7290021).
Lo spessore del coperchio è 1 mm.

Covers are used to provide greater protection for cables.
The covers are mounted to the ladders by means of n. 4 M6x20 screws (729070) and n.4 M6 knurled nuts (7290021).
The cover thickness is 1 mm.

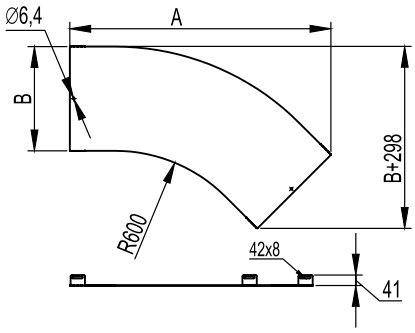

DIMENSIONE, mm DIMENSION, mm B	PESO WEIGHT Kg/pz	CONF/PZ PACK/PCS	CODICE ZS ZS CODE	CODICE ZC ZC CODE
200	1,18	1	**LK0126GZS**	**LK0126HDZ**
300	1,85	1	**LK0136GZS**	**LK0136HDZ**
400	2,60	1	**LK0146GZS**	**LK0146HDZ**
500	3,34	1	**LK0156GZS**	**LK0156HDZ**
600	4,25	1	**LK0166GZS**	**LK0166HDZ**

Accessori
Accessories

Curva piana 90° R-300
Horizontal 90º bend R-300
H 100

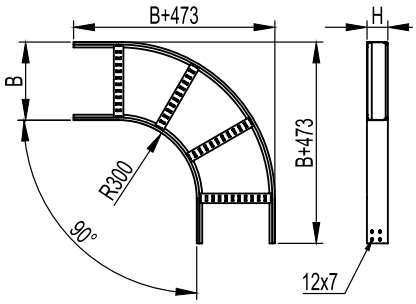

Curve piane 90° con raggio di curvatura interno pari a 300 mm.
La speciale sagomatura della curva impedisce al cavo di danneggiarsi.
Lo spessore del longherone è 1,2 mm, quello del traversino 1,0 mm.

90° horizontal bends with an internal radius of curvature equal to 300 mm.
The special curve shaping prevents the cables from damaging.
The thickness of side rails is 1.2 mm, while the rung thickness is 1.0 mm.

DIMENSIONE, mm DIMENSION, mm B	LUNGHEZZA TOTALE TOTAL LENGHT mm	LARGHEZZA TOTALE TOTAL WIDHT mm	PESO WEIGHT Kg/pz	CONF/PZ PACK/PCS	CODICE ZS ZS CODE	CODICE ZC ZC CODE
200	673	673	3,11	1	**LC1320GZS**	**LC1320HDZ**
300	773	773	3,55	1	**LC1330GZS**	**LC1330HDZ**
400	873	873	4,22	1	**LC1340GZS**	**LC1340HDZ**
500	973	973	4,69	1	**LC1350GZS**	**LC1350HDZ**
600	1073	1073	5,55	1	**LC1360GZS**	**LC1360HDZ**

Coperchio curva piana 90° R-300
Cover for horizontal 90° bend R-300

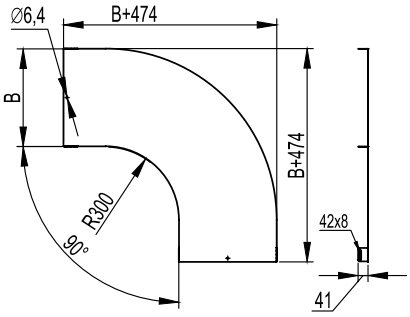

I coperchi sono utilizzati per proteggere magiormente i cavi.
La connessione del coperchio alla passerella è effettuata tramite 4 viti M6x20 (729070) e 4 dadi zigrinati M6 (7290021).
Lo spessore del coperchio è 1 mm.

Covers are used to provide greater protection for cables.
The covers are mounted to the ladders by means of n. 4 M6x20 screws (729070) and n.4 M6 knurled nuts (7290021).
The cover thickness is 1 mm.

DIMENSIONE, mm DIMENSION, mm B	PESO WEIGHT Kg/pz	CONF/PZ PACK/PCS	CODICE ZS ZS CODE	CODICE ZC ZC CODE
200	1,61	1	**LK0023GZS**	**LK0023HDZ**
300	2,60	1	**LK0033GZS**	**LK0033HDZ**
400	3,70	1	**LK0043GZS**	**LK0043HDZ**
500	4,90	1	**LK0053GZS**	**LK0053HDZ**
600	6,24	1	**LK0063GZS**	**LK0063HDZ**

Curva piana 90° R-600
Horizontal 90º bend R-600
H 100

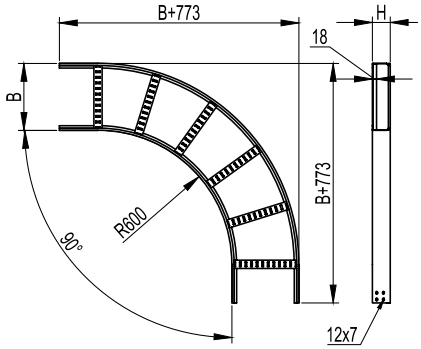

Curve piane 90° con raggio di curvatura interno pari a 600 mm e progettata per la posa di cavi di grandi dimensioni.
La speciale sagomatura della curva impedisce al cavo di danneggiarsi.
Lo spessore del longherone è 1,2 mm, quello del traversino 1,0 mm.

90° horizontal bends with an internal radius of curvature equal to 600 mm are designed for large size cables.
The special curve shaping prevents the cables from damaging.
The thickness of side rails is 1,2 mm,while the rung thickness is 1,0 mm.

DIMENSIONE, mm DIMENSION, mm B	LUNGHEZZA TOTALE TOTAL LENGHT mm	LARGHEZZA TOTALE TOTAL WIDHT mm	PESO WEIGHT Kg/pz	CONF/PZ PACK/PCS	CODICE ZS ZS CODE	CODICE ZC ZC CODE
200	973	973	4,63	1	**LC1620GZS**	**LC1620HDZ**
300	1073	1073	5,18	1	**LC1630GZS**	**LC1630HDZ**
400	1173	1173	5,96	1	**LC1640GZS**	**LC1640HDZ**
500	1273	1273	6,54	1	**LC1650GZS**	**LC1650HDZ**
600	1373	1373	7,52	1	**LC1660GZS**	**LC1660HDZ**

Coperchio curva piana 90° R-600
Cover for horizontal 90° bend R-600

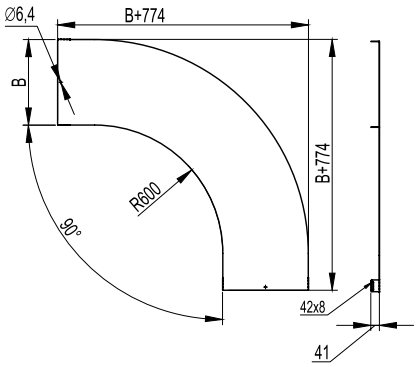

I coperchi sono utilizzati per proteggere magiormente i cavi.
La connessione del coperchio alla passerella è effettuata tramite 4 viti M6x20 (729070) e 4 dadi zigrinati M6 (7290021).
Lo spessore del coperchio è 1 mm.

Covers are used to provide greater protection for cables.
The covers are mounted to the ladders by means of n. 4 M6x20 screws (729070) and n.4 M6 knurled nuts (7290021).
The cover thickness is 1 mm.

DIMENSIONE, mm DIMENSION, mm B	PESO WEIGHT Kg/pz	CONF/PZ PACK/PCS	CODICE ZS ZS CODE	CODICE ZC ZC CODE
200	2,37	1	**LK0026GZS**	**LK0026HDZ**
300	3,71	1	**LK0036GZS**	**LK0036HDZ**
400	5,20	1	**LK0046GZS**	**LK0046HDZ**
500	6,69	1	**LK0056GZS**	**LK0056HDZ**
600	8,50	1	**LK0066GZS**	**LK0066HDZ**

Accessori
Accessories

Derivazione piana a T
Horizontal tee
H 100

Le derivazioni piane a T hanno un raggio di curvatura interno pari a 300 mm.
Questo impedisce al cavo di danneggiarsi.
Lo spessore del longherone è 1,2 mm, quello del traversino 1,0 mm.

Horizontal tees have an internal radius of curvature equal to 300 mm.
This prevents the cables from damaging.
The thickness of side rails is 1,2 mm, while the rung thickness is 1,0 mm.

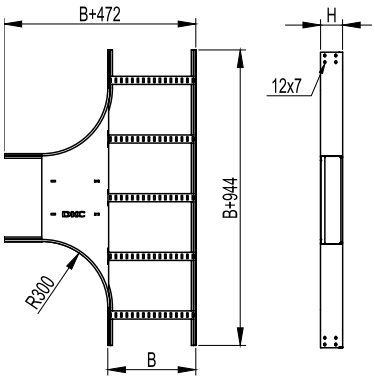

DIMENSIONE, mm DIMENSION, mm B	R, mm	PESO WEIGHT Kg/pz	CONF/PZ PACK/PCS	CODICE ZS ZS CODE	CODICE ZC ZC CODE
200	300	5,68	1	**LT1302GZS**	**LT1302HDZ**
300		6,37	1	**LT1303GZS**	**LT1303HDZ**
400		7,52	1	**LT1304GZS**	**LT1304HDZ**
500		8,34	1	**LT1305GZS**	**LT1305HDZ**
600		9,15	1	**LT1306GZS**	**LT1306HDZ**

Coperchio derivazione piana a T
Cover for horizontal tee

I coperchi sono utilizzati per proteggere magiormente i cavi.
La connessione del coperchio alla passerella è effettuata tramite 6 viti M6x20 (729070) e 6 dadi zigrinati M6 (7290021).
Lo spessore del coperchio è 1 mm.

Covers are used to provide greater protection for cables.
The covers are mounted to the ladders by means of n. 6 M6x20 screws (729070) and n.6 M6 knurled nuts (7290021).
The cover thickness is 1 mm.

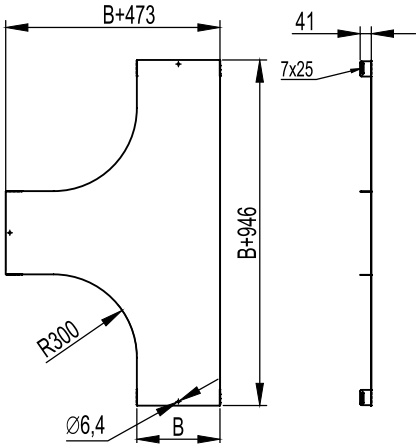

DIMENSIONE, mm DIMENSION, mm B	PESO WEIGHT Kg/pz	CONF/PZ PACK/PCS	CODICE ZS ZS CODE	CODICE ZC ZC CODE
200	2,99	1	**LK0203GZS**	**LK0203HDZ**
300	4,52	1	**LK0303GZS**	**LK0303HDZ**
400	6,25	1	**LK0403GZS**	**LK0403HDZ**
500	6,92	1	**LK0503GZS**	**LK0503HDZ**
600	8,85	1	**LK0603GZS**	**LK0603HDZ**

Accessori
Accessories

Derivazione piana a croce
Horizontal cross
H 100

Le derivazioni piane a croce hanno un raggio di curvatura interno pari a 300 mm. Questo impedisce al cavo di danneggiarsi. Lo spessore del longherone è 1,2 mm, quello del traversino 1,0 mm.

Horizontal crosses have an internal radius of curvature equal to 300 mm. This prevents the cables from damaging. The thickness of side rails is 1,2 mm, while the rung thickness is 1,0 mm.

DIMENSIONE, mm DIMENSION, mm B	R, mm	PESO WEIGHT Kg/pz	CONF/PZ PACK/PCS	CODICE ZS ZS CODE	CODICE ZC ZC CODE
200		7,53	1	**LX1302GZS**	**LX1302HDZ**
300		8,48	1	**LX1303GZS**	**LX1303HDZ**
400	300	10,00	1	**LX1304GZS**	**LX1304HDZ**
500		11,02	1	**LX1305GZS**	**LX1305HDZ**
600		12,03	1	**LX1306GZS**	**LX1306HDZ**

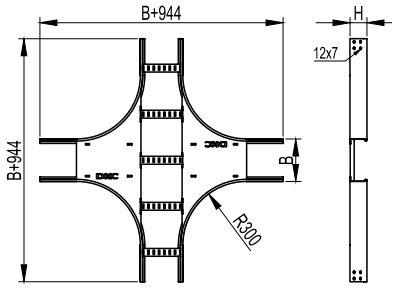

Coperchio derivazione piana a croce
Cover for horizontal cross

I coperchi sono utilizzati per proteggere maggiormente i cavi.
La connessione del coperchio alla passerella è effettuata tramite 8 viti M6x20 (729070) e 8 dadi zigrinati M6 (7290021).
Lo spessore del coperchio è 1 mm.

Covers are used to provide greater protection for cables.
The covers are mounted to the ladders by means of n.8 M6x20 screws (729070) and n.8 M6 knurled nuts (7290021).
The cover thickness is 1 mm.

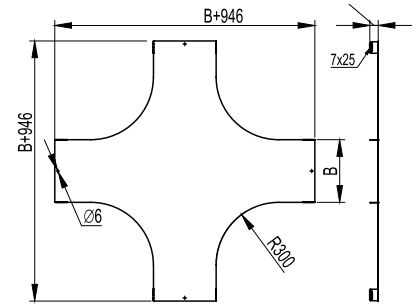

DIMENSIONE, mm DIMENSION, mm B	PESO WEIGHT Kg/pz	CONF/PZ PACK/PCS	CODICE ZS ZS CODE	CODICE ZC ZC CODE
200	4,10	1	**LK2003GZS**	**LK2003HDZ**
300	6,00	1	**LK3003GZS**	**LK3003HDZ**
400	8,10	1	**LK4003GZS**	**LK4003HDZ**
500	10,32	1	**LK5003GZS**	**LK5003HDZ**
600	16,07	1	**LK6003GZS**	**LK6003HDZ**

Accessori
Accessories

Curva salita/discesa
Inside/outside bend
H 100

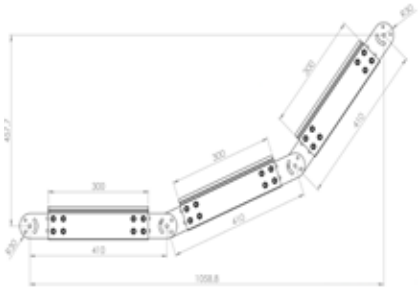

DIMENSIONE, mm DIMENSION, mm B	PESO WEIGHT Kg/pz	CONF/PZ PACK/PCS	CODICE ZS ZS CODE	CODICE ZC ZC CODE
200	1,94	1	**LE1312GZS**	**LE1312HDZ**
300	2,04	1	**LE1313GZS**	**LE1313HDZ**
400	2,16	1	**LE1314GZS**	**LE1314HDZ**
500	2,28	1	**LE1315GZS**	**LE1315HDZ**
600	2,4	1	**LE1316GZS**	**LE1316HDZ**

Coperchio curva salita/discesa
Cover for inside/outside bend

Il codice del coperchio si intende per il singolo elemento, per coprire l'intera salita/discesa ordinare 3 pezzi per ogni codice.

The cover code includes one element only; to cover the entire inside/outside bend it is necessary to order 3 pieces for each code.

DIMENSIONE, mm DIMENSION, mm B	PESO WEIGHT Kg/pz	CONF/PZ PACK/PCS	CODICE ZS ZS CODE	CODICE ZC ZC CODE
200	4,10	1	**LK0012GZS**	**LK0012HDZ**
300	6,00	1	**LK0013GZS**	**LK0013HDZ**
400	8,10	1	**LK0014GZS**	**LK0014HDZ**
500	10,32	1	**LK0015GZS**	**LK0015HDZ**
600	16,07	1	**LK0016GZS**	**LK0016HDZ**

Accessori
Accessories

Variatore di quota
Level variation piece
H 100

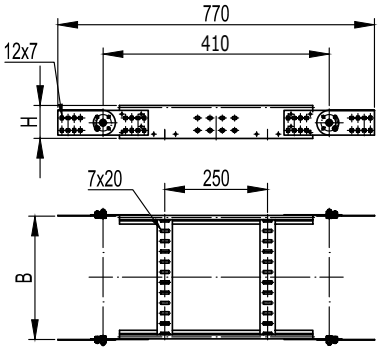

Con questo accessorio è possibile alzare o abbassare il percorso della passerella.
La massima variazione di quota è di 30 cm.

This accessory allows rising or lowering the ladder's route. The maximum level variation is equal to 30 cm.

DIMENSIONE, mm DIMENSION, mm B	PESO WEIGHT Kg/pz	CONF/PZ PACK/PCS	CODICE ZS ZS CODE	CODICE ZC ZC CODE
200	1,94	1	**LE1012GZS**	**LE1012HDZ**
300	2,04	1	**LE1013GZS**	**LE1013HDZ**
400	2,16	1	**LE1014GZS**	**LE1014HDZ**
500	2,28	1	**LE1015GZS**	**LE1015HDZ**
600	2,4	1	**LE1016GZS**	**LE1016HDZ**

Coperchio variatore di quota
Cover level variation piece

DIMENSIONE, mm DIMENSION, mm H	B	PESO WEIGHT Kg/pz	CONF/PZ PACK/PCS	CODICE ZS ZS CODE	CODICE ZC ZC CODE
100	200	4,10	1	**LK0012GZS**	**LK0012HDZ**
	300	6,00	1	**LK0013GZS**	**LK0013HDZ**
	400	8,10	1	**LK0014GZS**	**LK0014HDZ**
	500	10,32	1	**LK0015GZS**	**LK0015HDZ**
	600	16,07	1	**LK0016GZS**	**LK0016HDZ**

Giunto lineare rinforzato
Reinforced flat coupler

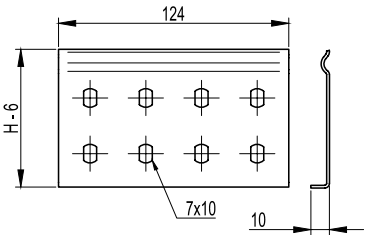

Il giunto lineare rinforzato si utilizza per l'unione degli elementi rettilinei con gli accessori. È consigliabile utilizzare il giunto lineare rinforzato per l'unione degli elementi rettilinei anche in presenza d'incastro.

Reinforced flat couplers are purposed to join straight elements to accessories. It is recommended to use reinforced flat couplers also to join straight elements, even where the snap-on joint is provided.

DIMENSIONE, mm DIMENSION, mm H	PESO WEIGHT Kg/pz	CONF/PZ PACK/PCS	CODICE ZS ZS CODE	CODICE ZC ZC CODE	CODICE ZL ZL CODE
100	0,142	1	**LG1000GZS**	**LG1000HDZ**	**LG1000ZL**

Accessori per il montaggio
Mounting accessories

Giunto snodo orizzontale
Horizontal bendable coupler

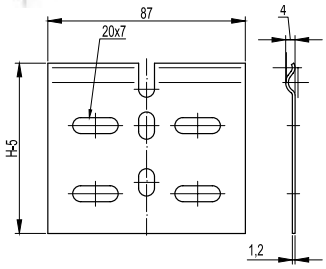

Progettato per il collegamento degli elementi rettilinei per piccole variazioni di percorso. Acciaio spessore 1 mm.

It is purposed to join straight elements in case of a minor route variation. Steel thickness: 1 mm.

DIMENSIONE, mm DIMENSION, mm H	PESO WEIGHT Kg/pz	CONF/PZ PACK/PCS	CODICE ZS ZS CODE	CODICE ZC ZC CODE
100	0,142	1	**5200182**	**5203182**

Giunto snodo orizzontale allungato
Extended horizontal bendable coupler

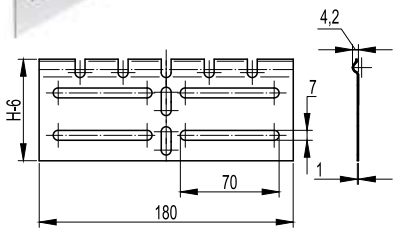

Progettato per il collegamento degli elementi rettilinei per piccole variazioni di percorso. Acciaio spessore 1 mm.

It is purposed to join straight elements in case of a minor route variation. Steel thickness: 1 mm.

DIMENSIONE, mm DIMENSION, mm H	PESO WEIGHT Kg/pz	CONF/PZ PACK/PCS	CODICE ZS ZS CODE	CODICE ZC ZC CODE
100	0,115	1	**LG1100GZS**	**LG1100HDZ**

Giunto a snodo verticale
Vertical adjustable coupler

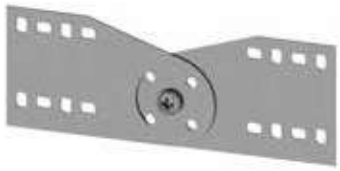

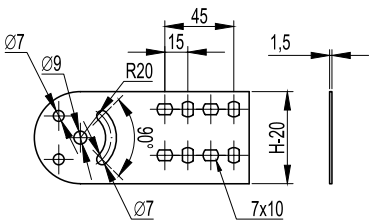

Il kit, composto da due giunti, consente di effettuare variazioni di quota e/o curve salita/discesa.

The kit composed of two couplers allows making level variations and/or inside/outside bends.

DIMENSIONE, mm DIMENSION, mm H	L	PESO WEIGHT Kg/pz	CONF/PZ PACK/PCS	CODICE ZS ZS CODE	CODICE ZC ZC CODE
100	220	0,22	2	**5200181**	**5203181**

Accessori per il montaggio
Mounting accessories

Piastra scatola derivazione verticale
Vertical junction box mounting plate

Progettato per il montaggio verticale delle scatole di derivazione.
Per l'installazione è possibile utilizzare i fori già presenti sulla piastra oppure crearne di nuovi in base alle diverse esigenze.
Dimensioni piastra: 134 (L) x 150 (H) mm.
Acciaio spessore 1,2 mm.

Designed for vertical mounting of junction boxes.
It is possible to use the standard holes of the plate for installation or to make new ones in case of different requirements.
Plate dimensions: 134 (L) x 150 (H) mm.
Steel thickness: 1,2 mm.

DIMENSIONE, mm DIMENSION, mm H	PESO WEIGHT Kg/pz	CONF/PZ PACK/PCS	CODICE ZS ZS CODE	CODICE ZC ZC CODE
100	0,195	1	**LP3000GZS**	**LP3000HDZ**

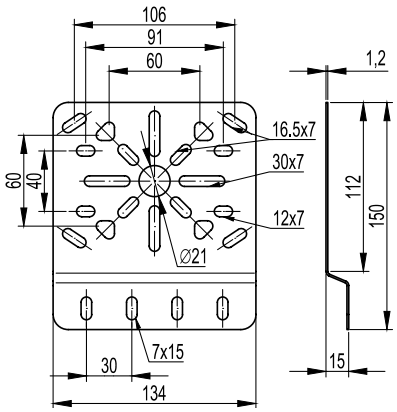

Piastra scatola derivazione orizzontale
Horizontal junction box mounting plate

Consente di montare sulla passerella le scatole di derivazione. Per l'installazione è possibile utilizzare i fori già presenti sulla piastra oppure crearne di nuovi in base alle diverse esigenze.
Dimensioni piastra: 292 (H) x 110 (L) mm.
Acciaio spessore 1,2 mm.

It allows to mount junction boxes onto the ladder.
It is possible to use the standard holes of the plate for installation or to make new ones in case of different requirements.
Plate dimensions: 292 (H) x 110 (L) mm.
Steel thickness 1.2 mm.

PESO WEIGHT Kg/pz	CONF/PZ PACK/PCS	CODICE ZS ZS CODE	CODICE ZC ZC CODE
0,300	1	**LP4000GZS**	**LP4000HDZ**

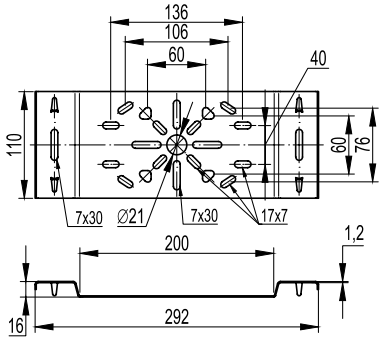

Accessori per il montaggio
Mounting accessories

Piastra per attacco verticale a muro
Vertical wall mounting plate

Questo accessorio permette il fissaggio della passerella a muro, ma possono essere utilizzati anche per l'installazione a pavimento. Il longherone della passerella è fissato alla parte lunga della piastra. Questa unione permette il sostegno di carichi elevati. La piastra può essere utilizzata anche per creare una T semplificata, tramite due passerelle.

This accessory allows to mount the ladder to a wall, but it may be also used for floor installations.
A side rail of the ladder is to be fixed to the longer part of the plate.
This joint allows supporting elevated loads. Furthermore the plate may be used to create simplified tees using two ladders.

PESO WEIGHT Kg/pz	CONF/PZ PACK/PCS	CODICE ZS ZS CODE	CODICE ZC ZC CODE
0,1	1	**LP5000GZS**	**LP5000HDZ**

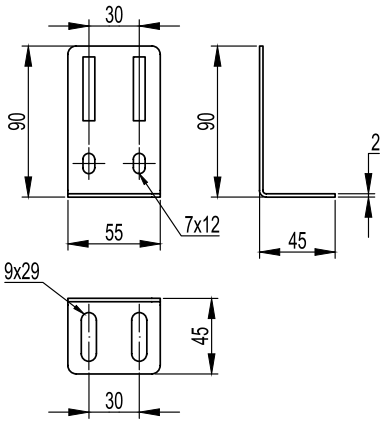

Elementi di riduzione
Reducers

Accessorio progettato per creare riduzioni sia destre che sinistre.

This accessory is designed to create both right-hand and left-hand reductions.

RIDUCE REDUCTION mm	CONF/PZ PACK/PCS	CODICE ZS ZS CODE	CODICE ZC ZC CODE
100	1	**LR1100GZS**	**LR1100HDZ**
200	1	**LR1200GZS**	**LR1200HDZ**
300	1	**LR1300GZS**	**LR1300HDZ**
400	1	**LR1400GZS**	**LR1400HDZ**

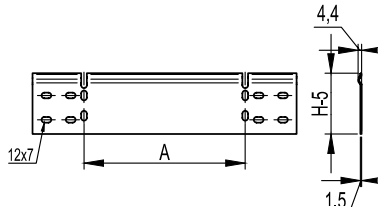

Accessori per il montaggio
Mounting accessories

Clip fissaggio alla mensola
Clamp plate for bracket mounting

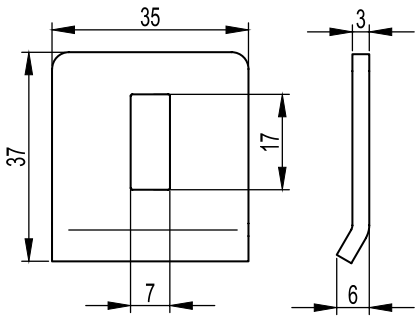

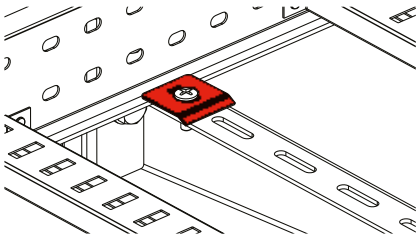

Progettato per il montaggio della passerella sulla mensola.
Da fissare con viti M6x20 (7290070) e dadi M6 (7290025).
Acciaio spessore 3 mm.

It is designed for ladder mounting to a bracket. The accessory is to be fixed by means of M6x20 screws (7290070) and M6 nuts (7290025).
Steel thickness 3 mm.

PESO WEIGHT Kg/pz	CONF/PZ PACK/PCS	CODICE ZS ZS CODE	CODICE ZC ZC CODE	CODICE INOX S. STEEL CODE
0,003	1	**LP1000GZS**	**LP1000HDZ**	**LP1000IX4**

Terminali di protezione
Protective end plugs

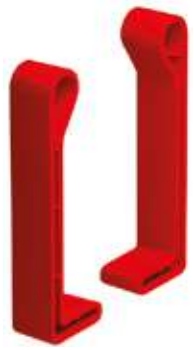

Utilizzati per segnare la fine del percorso della passerella a scatoletta. Possono essere usati sia nell'estremità "maschio" che "femmina".
Materiale - polietilene.
Colore - RAL3020.

Protective end plugs are used to indicate the route end of a ladder.
It can be used both at “male” and “female” ends.
Material - polyethylene
Colour - RAL3020

DIMENSIONE, mm DIMENSION, mm H	CONF/PZ PACK/PCS	PESO WEIGHT Kg/pz	CODICE CODE
100	2	0,012	**LS1000**

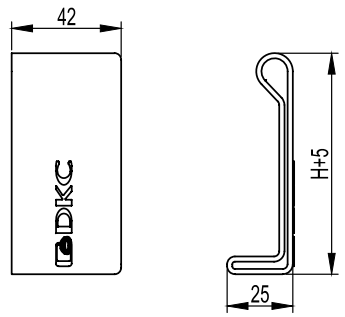

Istruzioni di montaggio
Assembly instructions

Connessione "maschio-femmina"
“Male-female” joint

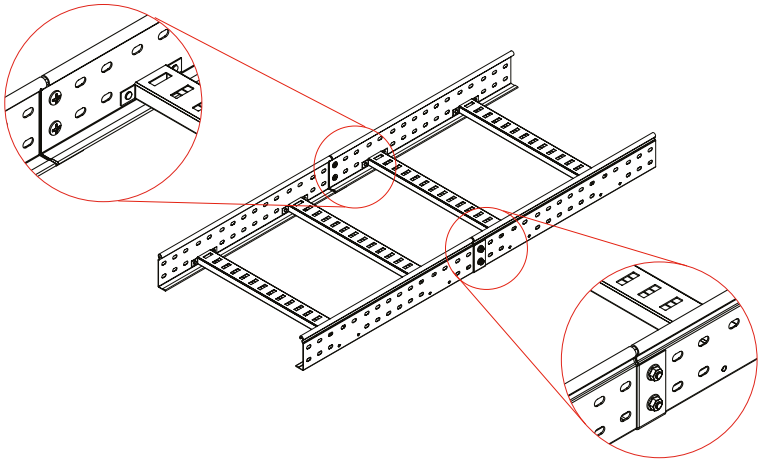

Gli elementi rettilinei della serie L5 Combitech sono caratterizzati dall'originale "incastro", ottenuto grazie ad una particolare sagomatura delle estremità. Grazie a questo, l'uso dei giunti lineari è estremamente limitato. Il sistema a incastro permette un risparmio di tempo nel montaggio fino al 60%.

L5 Combitech straight elements are characterized by an original “snap-on” connection obtained through a particular shaping of the ends. By virtue of this, the necessity to use linear joints is extremely limited. The snap-on system allows installation time saving up to 60%.

Giunti lineari rinforzati
Reinforced flat couplers

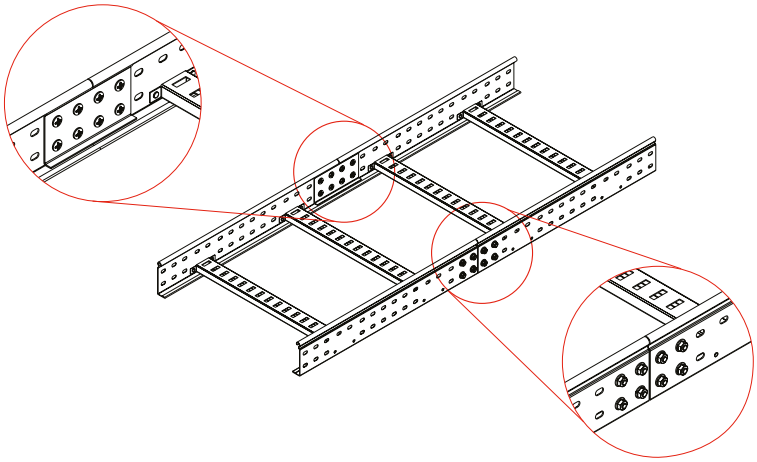

Per la giunzione degli elementi rettilinei nei tratti senza incastro si utilizzano i giunti lineari rinforzati.

In order to join straight elements not provided with snap-on connection reinforced flat couplers are to be used.

Incastro e giunti lineari
Snap-on and flat couplers

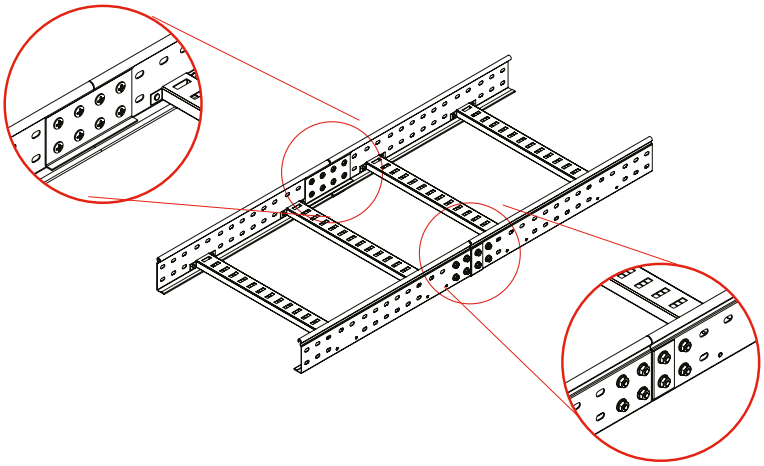

Per aumentare la tenuta dell'incastro è possibile utilizzare il giunto lineare rinforzato.

In order to increase the snap-on connection stability it is possible to use reinforced flat couplers.

Istruzioni di montaggio
Assembly instructions

Fissaggio alla mensola
Bracket mounting

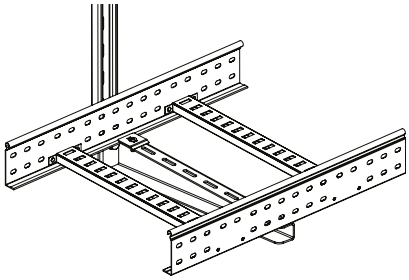

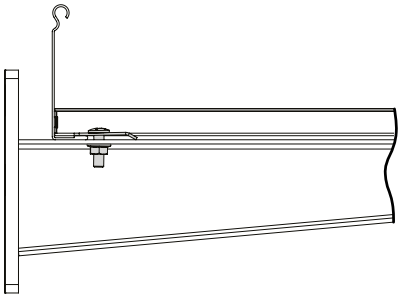

Per il fissaggio della passerella alla mensola utilizzare l'apposita clip.

In order to mount a ladder onto a bracket a special clamp plate is to be used.

Fissaggio al profilo
Profile mounting

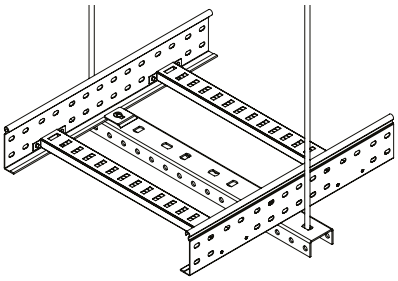

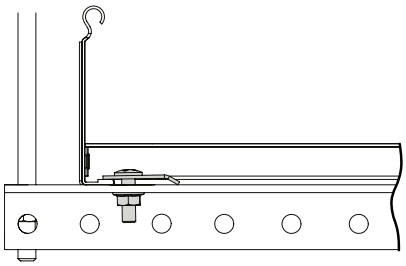

Per il fissaggio della passerella al profilo utilizzare l'apposita clip.

In order to mount a ladder onto a profile a special clamp plate is to be used.

Fissaggio al distanziatore
Spacer mounting

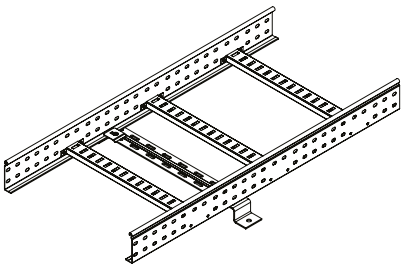

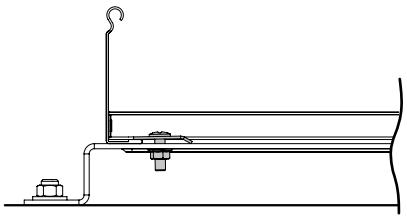

Per il fissaggio della passerella al distanziatore utilizzare l'apposita clip.

In order to mount a ladder onto a spacer a special clamp plate is to be used.

Istruzioni di montaggio
Assembly instructions

Montaggio verticale
Vertical mounting

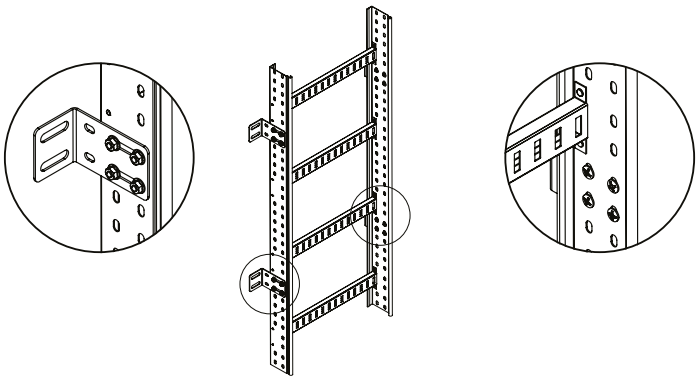

Per il montaggio verticale a parete utilizzare la pistra per attacco a muro.
È consigliabile fornire punti di attacco con distanze inferiori al metro.

For vertical mounting onto a wall it is necessary to use a wall mounting plate.
It is advisable to provide attachment points with distances of less than 1m.

Piastra scatola derivazione verticale
Vertical junction box mounting plate

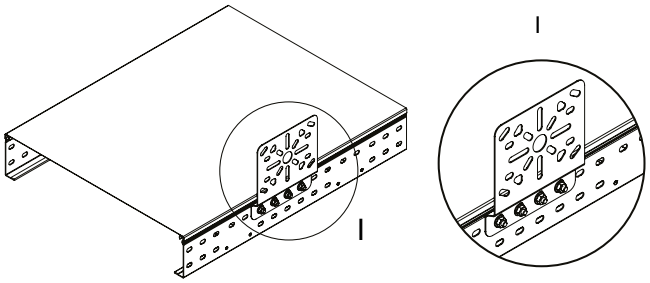

La piastra scatola di derivazione verticale deve essere fissata sul longherone della passerella a scaletta e non interferisce con l'installazione del coperchio.

The vertical mounting plate for junction boxes is to be fixed to a side rail of the ladder; it does not interfere with the installation of a cover.

Piastra scatola derivazione orizzantale
Horizontal junction box mounting plate

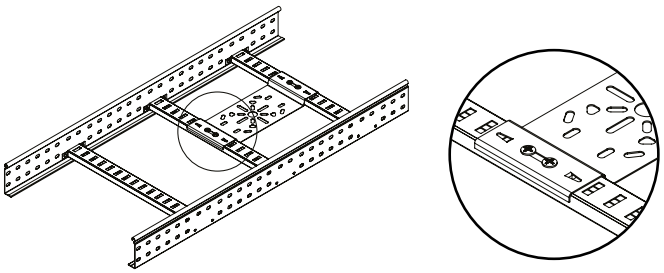

La piastra scatola di derivazione orizzontale deve essere fissata sui traversini della passerella.

The horizontal mounting plate for junction boxes is to be fixed to rungs of the ladder.

Curva piana 90°
Horizontal bend 90°

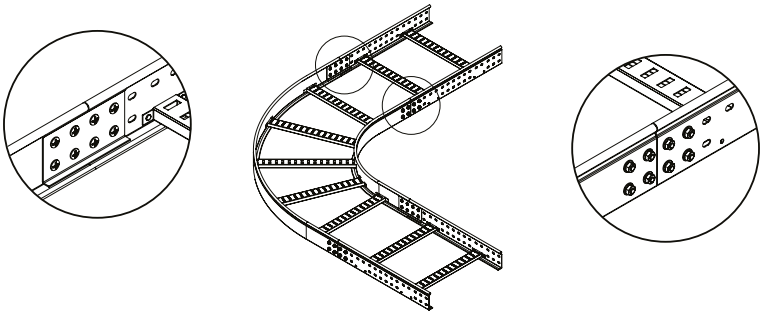

Utilizzata per tutte le dimensioni e i raggi di curvatura interni di 300 mm e 600 mm.

It can be used for all the dimensions and internal radiuses of curvature of 300 mm and 600 mm.

Istruzioni di montaggio
Assembly instructions

Derivazione piana a T
Horizontal tee

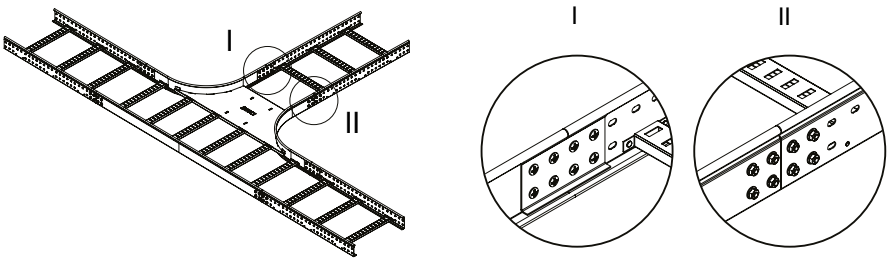

Utilizzata per tutte le dimensioni ed è rinforzata dall'utilizzo del giunto lineare.

It is used for all the sizes and reinforced through flat couplers.

Derivazione piana a croce
Horizontal cross

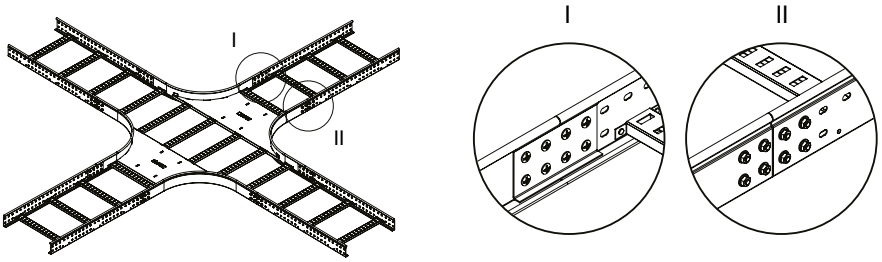

Utilizzata per tutte le dimensioni ed è rinforzata dall'utilizzo del giunto lineare.

It is used for all the sizes and reinforced through flat couplers.

Variatore di quota
Level variation piece

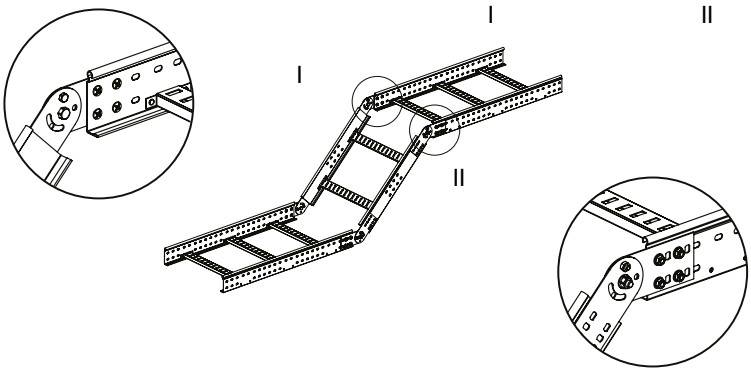

Utilizzato per effettuare piccole variazioni verticali di quota.

It is purposed for minor vertical level variations.

Esempi di accessori per il montaggio
Examples of mounting accessories

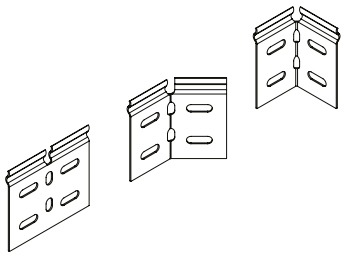

Giunti a snodo orizzontale
Horizontal bendable couplers

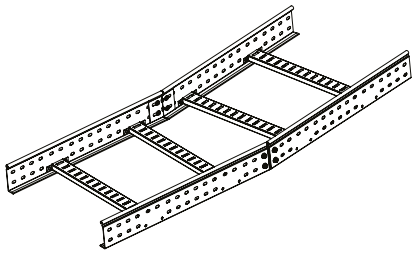

Esempio di utilizzo di giunti a snodo orizzontale
Application example of horizontal bendable couplers

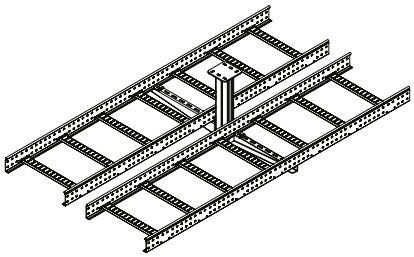

Utilizzo di supporto verticale e mensole per sospensione parallela
Application of a vertical support and brackets for a parallel suspension

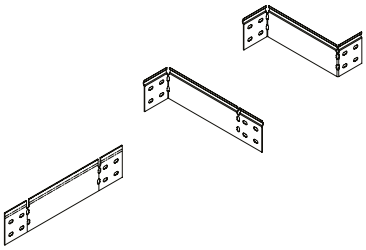

Elementi di riduzione
Reducers

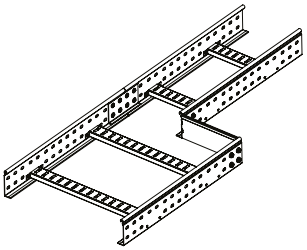

Esempio di utilizzo di elementi di riduzione dx
Application example of accessories for right-hand reductions

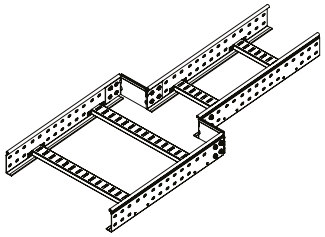

Esempio di utilizzo di elementi di riduzione cx
Application example of accessories for straight reductions

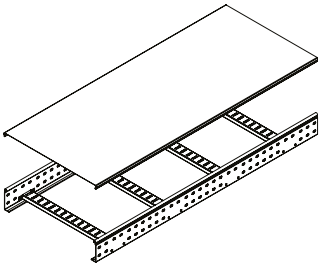

Compatibilità con i coperchi della serie C5 Combitech
Compatibility with C5 Combitech Series covers

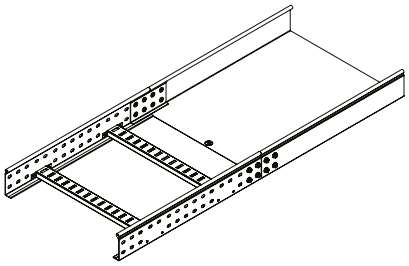

Compatibilità con gli elementi rettilinei della serie C5 Combitech
Compatibility with straight elements of C5 Combitech series

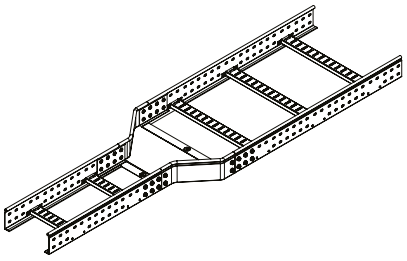

Compatibilità con gli accessori della serie C5 Combitech
Compatibility with accessories of C5 Combitech series

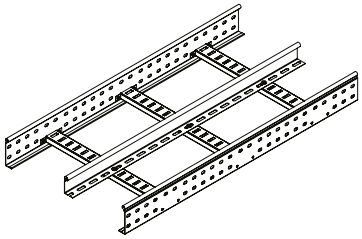

Utilizzo del separatore della serie C5 Combitech
Application example of a divider of C5 Combitech series

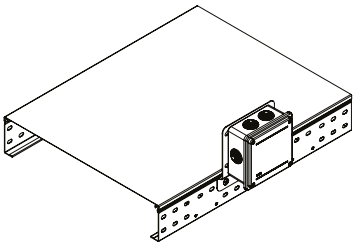

Supporto per scatola di derivazione verticale
Vertical junction box mounting plate

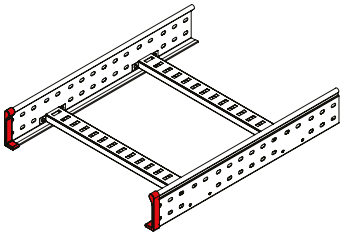

Terminali di protezione
Protective end plugs

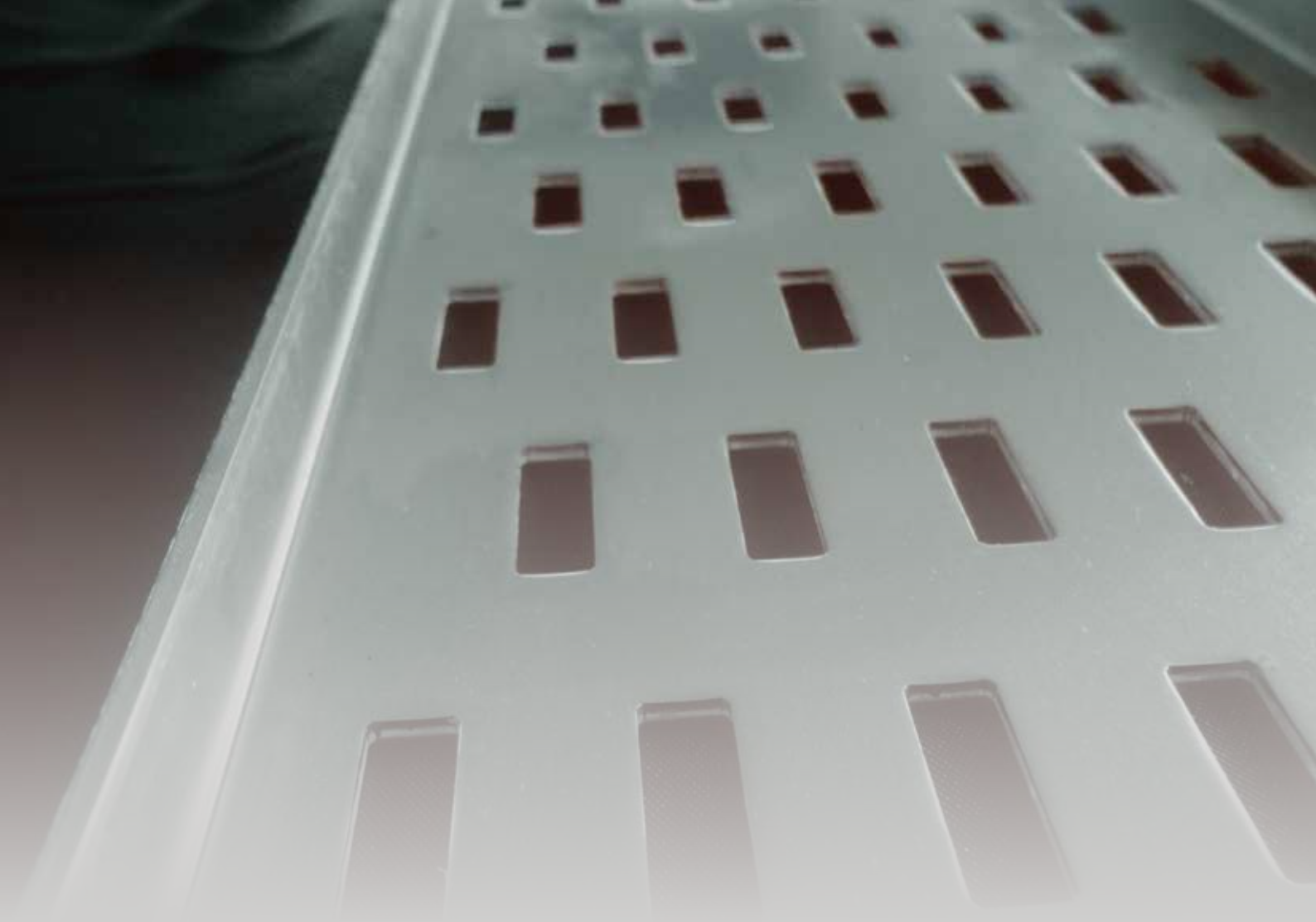

N5

Passerelle navali

Naval mesh trays

DKC

Elementi rettilinei
Straight elements

Elementi rettilinei forati
Perforated straight element
L 2000

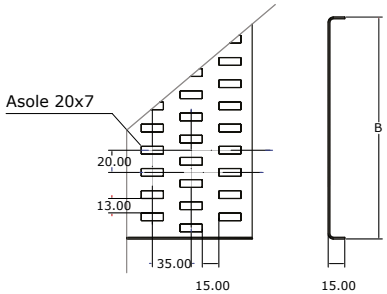

DIMENSIONE, mm DIMENSION, mm H	B	SPESSORE THICKNESS mm	PESO WEIGHT Kg/pz	CONF/PZ PACK/PCS	CODICE AL AL CODE
15	75	1,5	1,04	2	**9010001**
	100	1,5	1,29	2	**9010002**
	125	1,5	1,54	2	**9010003**
	150	1,5	1,79	2	**9010004**
	200	1,5	2,24	2	**9010005**
18	250	2	3,72	2	**9010010**
	305	2	4,40	2	**9010011**

DIMENSIONE, mm DIMENSION, mm H	B	SPESSORE THICKNESS mm	PESO WEIGHT Kg/pz	CONF/PZ PACK/PCS	CODICE ZS ZS CODE
15	75	2	0,46	2	**9016010**
	100	2	0,57	2	**9016011**
	125	2	0,68	2	**9016012**
	150	2	0,80	2	**9016013**
	200	2	1,00	2	**9016014**
18	250	2	1,24	2	**9016015**
	305	2	1,47	2	**9016016**

Elementi rettilinei forati
Perforated straight element
L 3000

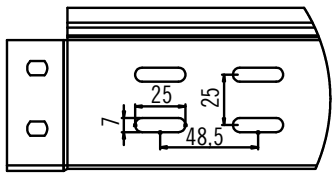

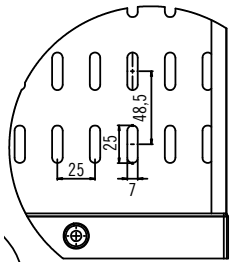

DIMENSIONE, mm DIMENSION, mm H	B	SPESSORE THICKNESS mm	PESO WEIGHT Kg/pz	CONF/PZ PACK/PCS	CODICE ZS ZS CODE
50	100	0,70	1,48	3	**9050001**
	200	0,80	1,95	3	**9050003**
	300	0,90	2,85	3	**9050004**
	400	1,2	3,21	3	**9050005**
	500	1,2	3,80	3	**9050006**
80	100	0,70	1,52	3	**9080001**
	200	0,80	2,31	3	**9080003**
	300	0,90	3,24	3	**9080004**
	400	1,10	4,71	3	**9080005**
	500	1,10	5,49	3	**9080006**
100	100	0,70	1,56	3	**9000000**
	200	0,80	2,57	3	**9000002**
	300	0,90	3,53	3	**9000003**
	400	1,20	5,96	3	**9000004**
	500	1,20	6,92	3	**9000005**

Accessori
Accessories

Asta asolata
Slotted bar
L 2000

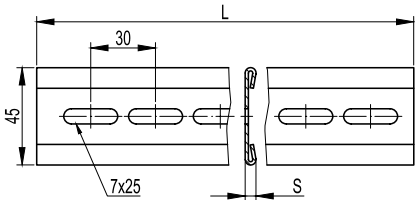

ASOLA SLOT	PESO WEIGHT Kg/pz	CONF/PZ PACK/PCS	CODICE ZS ZS CODE	CODICE AL AL CODE
90°	0,73	1	**6090004**	**9296000**

Staffa di supporto rinforzata
Reinforced brackets

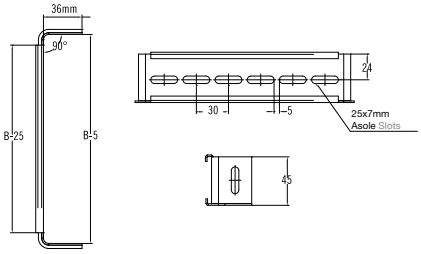

DIMENSIONE, mm DIMENSION, mm B	PESO WEIGHT Kg/pz	CONF/PZ PACK/PCS	CODICE ZS ZS CODE	CODICE AL AL CODE
100	0,12	1	**9290001**	**9296001**
150	0,16	1	**9290002**	**9296002**
200	0,20	1	**9290003**	**9296003**
250	0,24	1	**9290004**	**9296004**
300	0,28	1	**9290005**	**9296005**
350	0,31	1	**9290006**	**9296006**
400	0,35	1	**9290007**	**9296007**

B5

Sistema di sospensioni

Suspensions system

DKC

Sospensioni
Suspensions

Sistema di sospensioni "B5 Combitech"
Suspension system "B5 Combitech"

Apparecchiature di telecomunicazione e sistemi di controllo
Telecommunications equipment and control systems

Impianti di climatizzazione
air-conditioning systems

Il sistema "B5 Combitech" è un sistema universale di elementi di fissaggio e strutture di supporto adatto per numerose applicazioni: reti elettriche e sistema di controllo, telecomunicazioni, sistemi di ventilazione e condizionamento, tubature.

La caratteristica distintiva principale del sistema è la compatibilità fra i suoi elementi fondamentali, che permette di creare ed espandere il sistema per un vasto range di applicazioni. Inoltre il sistema "B5 Combitech" non richiede i lavori di saldatura per l'assemblaggio in quanto il montaggio di tutti gli elementi avviene tramite viteria.

Tutto questo concorre a migliorare notevolmente la vita del sistema, ridurre i costi dei materiali ed ottimizzare il tempo di installazione.

"B5 Combitech" is a universal system of fixing elements and support structures suitable for many applications: electricity networks and control systems, telecommunications, ventilation and air-conditioning, piping.

The main feature of the system is the compatibility of all its essential elements allowing to create and expand the system for a wide range of applications. Furthermore the "B5 Combitech" system doesn't require welding works assembling, wich is performed with the help of fasteners.

All of this contributes to increase the lifespan, reduce the costs and optimize installation time

Installazioni
Installation

Sospensioni
Suspensions

Sistema B5 Combitech
System B5 Combitech

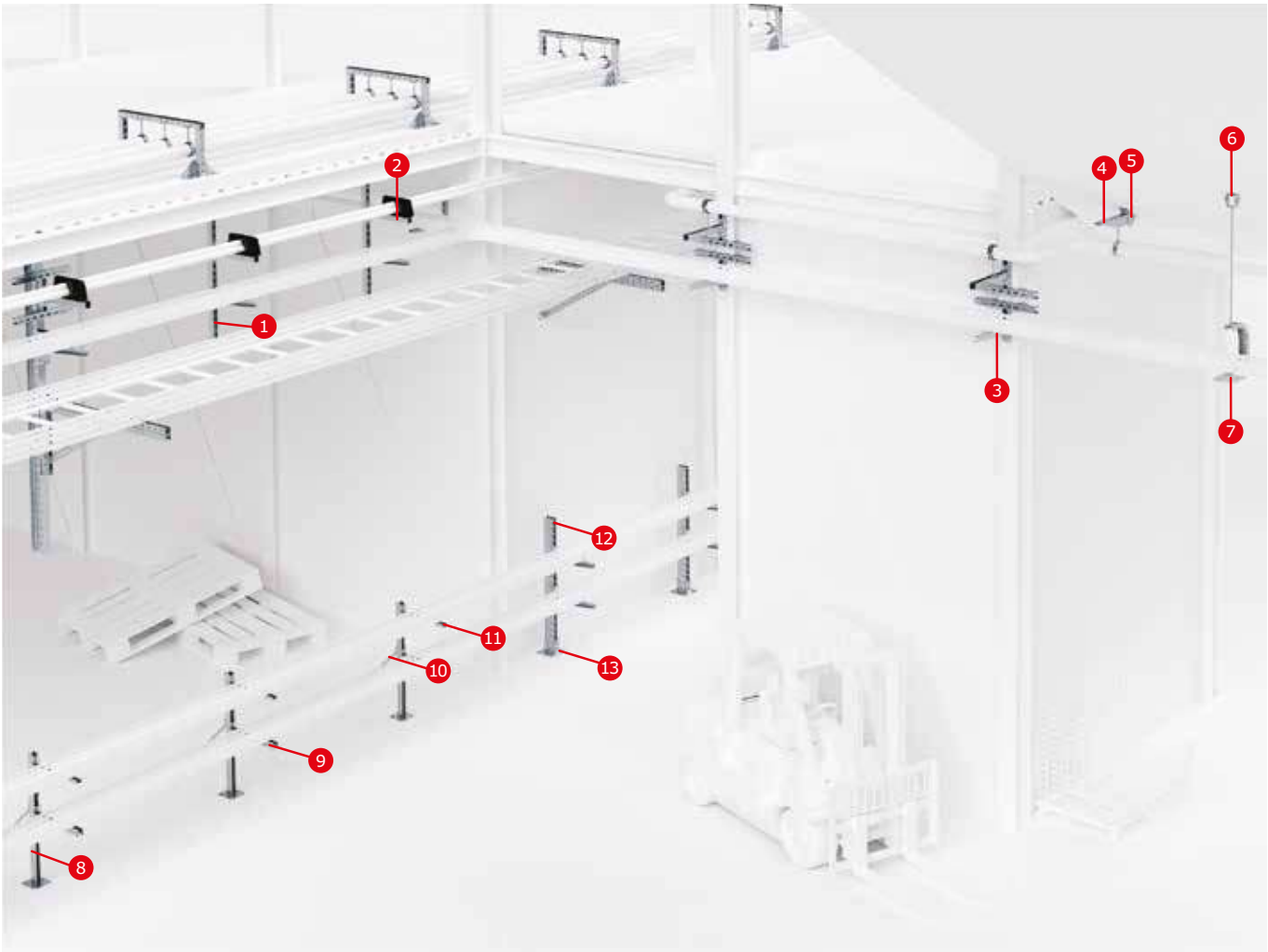

1. Profilato per sospensione 41x41 mm
   41x41 mm suspension profile
2. Mensola profilo 41x41 mm
   Bracket with 41x21 mm profile
3. Mensola pesante
   Heavy-duty bracket
4. Base mensola
   Base bracket
5. Supporto multiplo per asta di sospensione
   Multiple support for suspension bar
6. Giunto snodato universale
   Universal adjustable joint
7. Mensola a C
   C-shaped bracket
8. Piastra giunzione/rinforzo profili
   Joint/reinforcement plate for profiles
9. Mensola profilo doppio 41x21 mm
   Bracket with 41x21 double profile
10. Piastra giunzione/rinforzo profili
    Joint/reinforcement plate for profiles
11. Mensola profilo 41x21 mm
    41x21 mm suspension profile
12. Profilato per sospensione 41x41 doppio
    82x41 profile
13. Supporto a soffitto per profili 41x82
    Ceiling support for 41x82 profile

Legenda dei materiali disponibili
Legend of available materials

ZS: Acciaio zincato Sendzimir	**ZC:** Acciaio zincato a caldo dopo lavorazione	**VB:** Acciaio verniciato Blu elettrico	**VG:** Acciaio verniciato RAL 7035	**Inox:** Acciaio Inox AISI 304
ZS: Sendzimir galvanized steel	**ZC:** Hot-dip galvanized steel after machining	**VB:** Painted electric blue steel	**VG:** Painted gray RAL 7035 steel	**Inox:** AISI 304 stainless steel

Mensole
Brackets

Mensola stampata 15/10
Pressed bracket 15/10

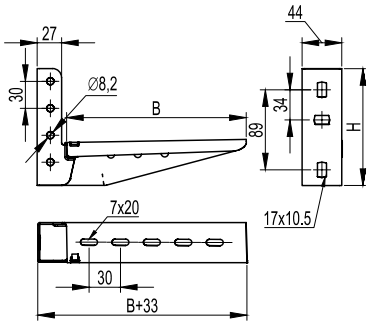

Brevetto nr 1301648 del 23/06/2000
Adatta per il fissaggio a parete o su profilati.
Asta verticale: asole 10,5x17 mm, fori diametro 8,2 mm.
Braccio orizzontale: asole 19x7 mm per il fissaggio degli elementi rettilinei.
Il braccio orizzontale è prolungabile tramite tratti di profilato semplice.
Adatta per asta di sospensione.

Patent Nr. 1301648 dated 23/06/2000
Suitable for installation to walls or profiles.
Vertical bar: slots 10,5x17 mm, holes Ø 8,2 mm.
Horizontal beam: slots 19x7 mm for straight elements mounting.
The horizontal beam is extensible by means of plain profile sections.
Suitable for the suspension bars

DIMENSIONI, mm DIMENSIONS, mm B	H	SPESSORE THICKNESS	PORTATA LOAD N	Kg	PESO WEIGHT Kg	CONF/PZ PACK/PCS	CODICE ZS ZS CODE	CODICE ZC ZC CODE	CODICE VB VB CODE	CODICE VG VG CODE	CODICE INOX S. STEEL CODE
100	125	15/10	1058	108	0,20	20*	**6290021**	**6293021**	**6291021**	**6294021**	**6292002**
150	130		980	100	0,25	20*	**6290022**	**6293022**	**6291022**	**6294022**	**6292001**
200	130		931	95	0,33	20*	**6290023**	**6293023**	**6291023**	**6294023**	**6292003**
300	140		784	80	0,44	20*	**6290024**	**6293024**	**6291024**	**6294024**	**6292004**

* Confezione per il solo materiale zincato Sendzimir
*Packaging is provided for Sendzimir galvanized products only.

Mensola stampata 20/10
Pressed bracket 20/10

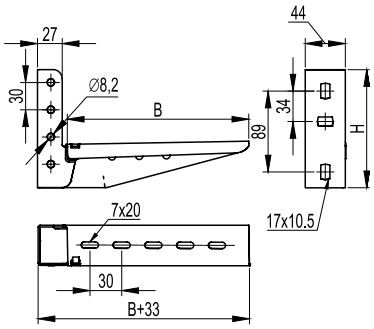

Brevetto nr 1301648 del 23/06/2000
Adatta per il fissaggio a parete o su profilati.
Asta verticale: asole 10,5x17 mm, fori diametro 8,2 mm.
Braccio orizzontale: asole 19x7 mm per il fissaggio degli elementi rettilinei.
Il braccio orizzontale è prolungabile tramite tratti di profilato semplice.
Adatta per asta di sospensione.

Patent Nr. 1301648 dated 23/06/2000
Suitable for installation to walls or profiles.
Vertical bar: slots 10,5x17 mm, holes Ø 8,2 mm.
Horizontal beam: slots 19x7 mm for straight elements mounting.
The horizontal beam is extensible by means of plain profile sections.
Suitable for the suspension bars.

DIMENSIONE, mm DIMENSION, mm B	H	PORTATA LOAD N	Kg	PESO WEIGHT Kg	CONF/PZ PACK/PCS	CODICE ZS ZS CODE	CODICE ZC ZC CODE	CODICE VB VB CODE	CODICE VG VG CODE
100	125	1755	179	0,27	20*	**6290000**	**6293000**	**6291000**	**6294000**
150	130	1666	170	0,37	20*	**6290001**	**6293001**	**6291001**	**6294001**
200	130	1578	161	0,42	20*	**6290002**	**6293002**	**6291002**	**6294002**
300	140	1333	136	0,60	20*	**6290003**	**6293003**	**6291003**	**6294003**

* Confezione per il solo materiale zincato Sendzimir
*Packaging is provided for Sendzimir galvanized products only.

Mensole
Brackets

Mensola rivettata
Riveted bracket

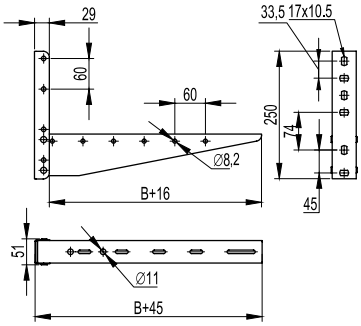

Adatta per il fissaggio a parete o su profilati 41x21 e 41x41
Asta verticale: spessore 2,5 mm con asole 10,5x17 mm
Braccio orizzontale: spessore 1,5 mm con asole 25x7 mm per il fissaggio degli elementi rettilinei.
Il braccio orizzontale è prolungabile tramite tratti di profilato semplice

Suitable for installation to walls or profiles 41x21 and 41x41.
Vertical bar: thickness 2,5 mm, slots 10,5x17 mm.
Horizontal beam: thickness 1,5 mm, slots 25x7 mm for straight elements mounting.
The horizontal beam is extensible by means of plain profile sections

DIMENSIONE, mm DIMENSION, mm B	PORTATA LOAD N	 Kg	PESO WEIGHT Kg	CONF/PZ PACK/PCS	CODICE ZS ZS CODE	CODICE ZC ZC CODE	CODICE VB VB CODE	CODICE VG VG CODE	CODICE INOX S. STEEL CODE
400	1862	190	1,16	10*	**6290004**	**6293004**	**6291004**	**6294004**	**6292005**
500	1667	170	1,38	10*	**6290005**	**6293005**	**6291005**	**6294005**	**6292006**
600	1471	150	1,61	10*	**6290006**	**6293006**	**6291006**	**6294006**	**-**

Mensole
Brackets

Base mensola
Width bracket

Asole 30x7,5 mm.
Fori diametro 8,5 mm.
Si monta su asta di sospensione (25/10 and 15/10) con viti M8x60 e dadi M8.
Da ordinare separatamente.
Spessore: 15/10

Slot 30x7,5 mm.
Hole Ø 8,5 mm.
To be mounted to heavy suspension profile (25/10 and 15/10) with M8x60 screws and M8 nuts. To be ordered separately.
Thickness: 15/10

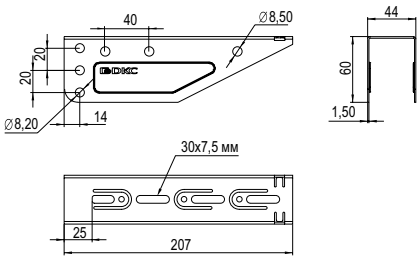

DIMENSIONE, mm DIMENSION, mm B	PORTATA LOAD N	Kg	PESO WEIGHT Kg	CONF/PZ PACK/PCS	CODICE ZS ZS CODE	CODICE ZC ZC CODE	CODICE VB VB CODE	CODICE VG VG CODE	CODICE INOX S. STEEL CODE
100	3040	310	0,21	20*	**BM0101GZS**	**BM0101HDZ**	**BM0101VB**	**BM0101VG**	**BM0101IX4**
150	2843	290	0,30	20*	**BM0151GZS**	**BM0151HDZ**	**BM0151VB**	**BM0151VG**	**BM0151IX4**

Asole 25x7 mm con interasse 60 mm.
Fori diametro: 8,2 mm con interasse 60 mm.
Si monta su asta di sospensione (25/10 and 15/10) con viti M8x60 e dadi M8. Da ordinare separatamente.
Spessore: 15/10

Slot dimensions 25x7 mm with 60 mm pitch.
Hole Ø: 8,2 mm with 60 mm pitch.
To be mounted to heavy suspension profile (25/10 and 15/10) with M8x60 screws and M8 nuts. to be ordered separately.
Thickness: 15/10

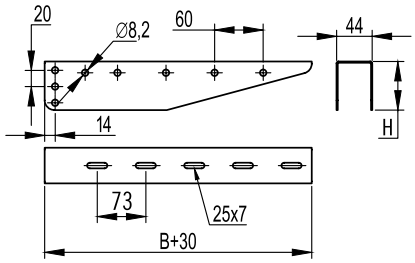

DIMENSIONE, mm DIMENSION, mm B	PORTATA LOAD N	Kg	PESO WEIGHT Kg	CONF/PZ PACK/PCS	CODICE ZS ZS CODE	CODICE ZC ZC CODE	CODICE VB VB CODE	CODICE VG VG CODE	CODICE INOX S. STEEL CODE
200	2451	250	0,32	20*	**6290010**	**6293010**	**6291010**	**6294010**	**6292120**
300	1862	190	0,50	20*	**6290011**	**6293011**	**6291011**	**6294011**	**6292121**

* Confezione per il solo materiale zincato Sendzimir
*Packaging is provided for Sendzimir galvanized products only.

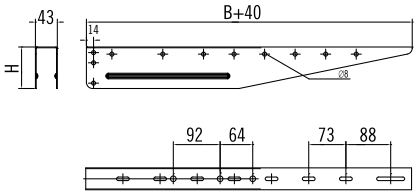

DIMENSIONE, mm DIMENSION, mm B	PORTATA LOAD N	Kg	PESO WEIGHT Kg	CONF/PZ PACK/PCS	CODICE ZS ZS CODE	CODICE ZC ZC CODE	CODICE VB VB CODE	CODICE VG VG CODE	CODICE INOX S. STEEL CODE
400	1862	190	0,71	10*	**6290012**	**6293012**	**6291012**	**6294012**	**6292122**
500	1667	170	0,93	10*	**6290013**	**6293013**	**6291013**	**6294013**	**6292123**
600	1471	150	1,12	10*	**6290014**	**6293014**	**6291014**	**6294014**	**6292124**

* Confezione per il solo materiale zincato Sendzimir
*Packaging is provided for Sendzimir galvanized products only.

Minuteria per fissaggio base mensola
Fasteners for mounting base bracket

VITE ESAGONALE HEXAGONAL SCREW	CODICE ZS ZS CODE	CODICE ZC ZC CODE	CODICE INOX S. STEEL CODE
M8X70	**7290019**	**7298019**	**7292019**

DADO ESAGONALE HEXAGONAL NUT	CODICE ZS ZS CODE	CODICE ZC ZC CODE	CODICE INOX S. STEEL CODE
M8	**7290022**	**7298022**	**7292022**

Mensola per passerella a filo
Brackets for mesh trays

Mensola EASY UP
EASY UP Bracket

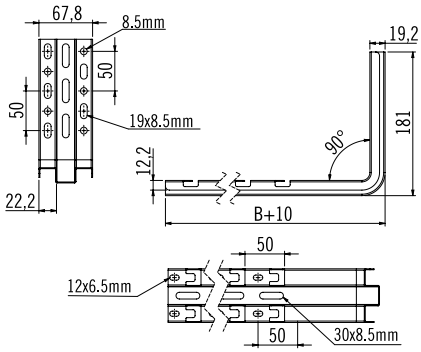

DIMENSIONE, mm DIMENSION, mm B	PESO WEIGHT Kg	CONF/PZ PACK/PCS	CODICE ZS ZS CODE	CODICE ZC ZC CODE
100	0,32	5	**EU3001GZS**	**EU3001HDZ**
150	0,37	5	**EU3002GZS**	**EU3002HDZ**
200	0,41	5	**EU3003GZS**	**EU3003HDZ**
300	0,50	5	**EU3004GZS**	**EU3004HDZ**
400	0,59	5	**EU3005GZS**	**EU3005HDZ**
500	0,68	5	**EU3006GZS**	**EU3006HDZ**
600	0,76	5	**EU3007GZS**	**EU3007HDZ**

Mensola EASY DOWN
EASY DOWN Bracket

DIMENSIONE, mm DIMENSION, mm B	PESO WEIGHT Kg	CONF/PZ PACK/PCS	CODICE ZS ZS CODE	CODICE ZC ZC CODE
100	0,32	5	**ED3001GZS**	**ED3001HDZ**
150	0,37	5	**ED3002GZS**	**ED3002HDZ**
200	0,41	5	**ED3003GZS**	**ED3003HDZ**
300	0,50	5	**ED3004GZS**	**ED3004HDZ**
400	0,59	5	**ED3005GZS**	**ED3005HDZ**
500	0,68	5	**ED3006GZS**	**ED3006HDZ**
600	0,76	5	**ED3007GZS**	**ED3007HDZ**

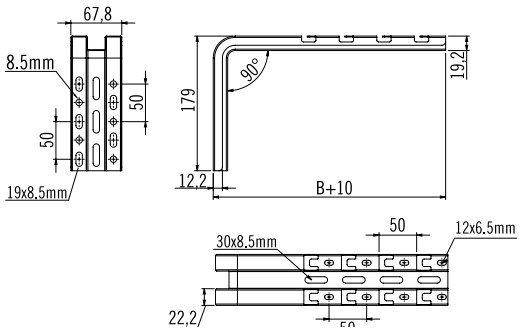

Mensola per passerella a filo
Brackets for mesh trays

Mensola stampata per passerella a filo F5
Pressed bracket for F5

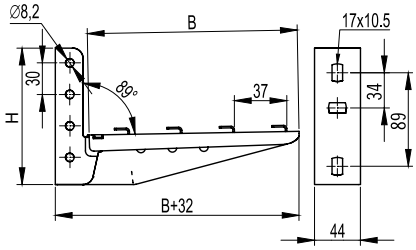

Brevetto nr 1301648 del 23/06/2000
Spessore 2 mm per il fissaggio a parete o su profilati.
Asta verticale: asole 10,5x17 mm, fori diametro 8,2 mm.
Braccio orizzontale: asole 19x7 mm per il fissaggio degli elementi rettilinei.
Il braccio orizzontale è prolungabile tramite tratti di profilato semplice.
Adatta per asta di sospensione.

Patent Nr. 1301648 dated 23/06/2000
Thickness 1,5 mm for installation to walls or profiles.
Vertical bar: slots 10,5x17 mm, holes Ø 8,2 mm.
Horizontal beam: slots 19x7 mm for straight elements mounting.
The horizontal beam is extensible by means of plain profile sections.
Suitable for the suspension bars.

DIMENSIONE, mm DIMENSION, mm B	H	PORTATA LOAD N	Kg	PESO WEIGHT Kg	CONF/PZ PACK/PCS	CODICE ZS ZS CODE	CODICE ZC ZC CODE	CODICE INOX S. STEEL CODE
100	125	1058	108	0,20	20*	**6290300**	**6293300**	**6292300**
150	130	980	100	0,26	20*	**6290301**	**6293301**	**6292301**
200	130	931	95	0,33	20*	**6290302**	**6293302**	**6292302**
300	140	784	80	0,45	20*	**6290303**	**6293303**	**6292303**

* Confezione per il solo materiale zincato Sendzimir
*Packaging is provided for Sendzimir galvanized products only.

Mensola rivettata per passerella a filo F5
Riveted bracket for F5

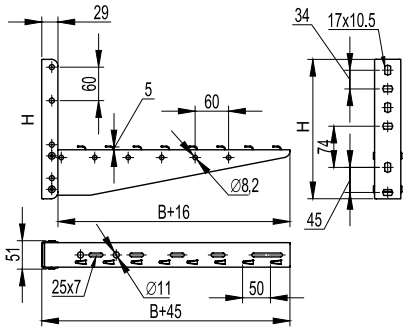

Per fissaggio a parete o su profilati 41x21 e 4 1.
Asta verticale: spessore 2,5 mm con asole 10,5x17 mm.
Braccio orizzontale: spessore 1,5 mm con asole 25x7 mm per il fissaggio degli elementi rettilinei.
Il braccio orizzontale è prolungabile tramite tratti di profilato semplice.

Suitable for installation to walls or profiles 41x21 and 41x41.
Vertical bar: thickness 2.5 mm, slots 10.5x17 mm.
Horizontal beam: thickness 1.5 mm, slots 25x7 mm for straight elements mounting.
The horizontal beam is extensible by means of plain profile sections

DIMENSIONE, mm DIMENSION, mm B	H	PORTATA LOAD N	Kg	PESO WEIGHT Kg	CONF/PZ PACK/PCS	CODICE ZS ZS CODE	CODICE ZC ZC CODE	CODICE INOX S. STEEL CODE
400	250	1862	190	1,16	10*	**6290204**	**6293204**	**6292204**
500	250	1667	170	1,38	10*	**6290205**	**6293205**	**6292205**
600	250	1471	150	1,61	10*	**6290206**	**6293206**	**6292206**

* Confezione per il solo materiale zincato Sendzimir
*Packaging is provided for Sendzimir galvanized products only.

Mensola per passerella a filo
Brackets for mesh trays

Base mensola per passerella a filo F5
Base bracket for F5

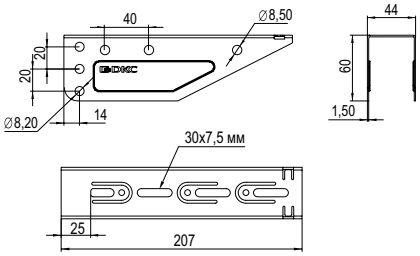

Asole 30x7,5 mm. Fori diametro 8,5 mm.
Spessore: 15/10

Slot 30x7,5 mm. Holes diameter 8,5 mm.
Thickness: 15/10

DIMENSIONE, mm DIMENSION, mm B	PORTATA SWL LOAD SWL N	 Kg	PESO WEIGHT Kg	CONF/PZ PACK/PCS	CODICE ZS ZS CODE	CODICE ZC ZC CODE	CODICE INOX S. STEEL CODE
100	3040	310	0,21	10*	**BM0101GZS**	**BM0101HDZ**	**BM0101IX4**
150	2843	290	0,30	10*	**BM151GZS**	**BM0151HDZ**	**BM0151IX4**

* Confezione per il solo materiale zincato Sendzimir
*Packaging is provided for Sendzimir galvanized products only.

Base mensola per passerella a filo F5
Base bracket for F5

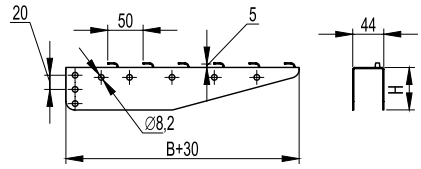

Base mensola 200-300
Base bracket 200-300

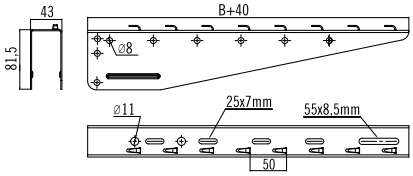

Base mensola 400-600
Base bracket 400-600

DIMENSIONE, mm DIMENSION, mm B	PORTATA SWL LOAD SWL N	 Kg	PESO WEIGHT Kg/pcs	CONF/PZ PACK/PCS	CODICE ZS ZS CODE	CODICE ZC ZC CODE	CODICE INOX S. STEEL CODE
200	2451	250	0,32	10*	**6290210**	**6293210**	**6292210**
300	1862	190	0,50	10*	**6290211**	**6293211**	**6292211**

DIMENSIONE, mm DIMENSION, mm B	PORTATA SWL LOAD SWL N	 Kg	PESO WEIGHT Kg/pcs	CONF/PZ PACK/PCS	CODICE ZS ZS CODE	CODICE ZC ZC CODE	CODICE INOX S. STEEL CODE
400	1862	190	0,71	10*	**6290212**	**6293212**	**6292212**
500	1667	170	0,93	10*	**6290213**	**6293213**	**6292213**
600	1471	150	1,12	10*	**6290214**	**6293214**	**6292214**

* Confezione per il solo materiale zincato Sendzimir
*Packaging is provided for Sendzimir galvanized products only.

Minuteria per fissaggio base mensola
Fasteners for mounting base bracket

VITE ESAGONALE HEXAGONAL SCREW	CODICE ZS ZS CODE	CODICE ZC ZC CODE	CODICE INOX S. STEEL CODE
M8X70	**7290019**	**7298019**	**7292019**

DADO ESAGONALE HEXAGONAL NUT	CODICE ZS ZS CODE	CODICE ZC ZC CODE	CODICE INOX S. STEEL CODE
M8	**7290022**	**7298022**	**7292022**

Mensola per passerella a filo
Brackets for mesh trays

Supporto angolo variabile
Adjustable support for width bracket

Adatto per il fissaggio su una superficie inclinata.
Da utilizzare in combinazione con le basi mensola 2 fori per il fissaggio.
Spessore 2 mm

Suitable for installation to inclined surfaces. To be used in combination with base brackets.
2 mounting holes.
Thickness 2 mm

SPESSORE THICKNESS mm	PORTATA LOAD Kg	PESO WEIGHT Kg	CONF/PZ PACK/PCS	CODICE ZS ZS CODE	CODICE INOX S. STEEL CODE
2	250	0,3	10	**6290101**	**6292101**

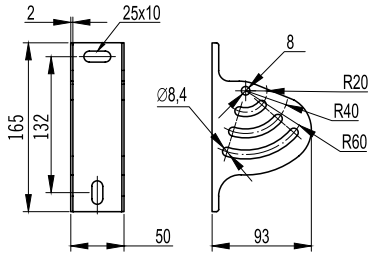

Minuteria per fissaggio base mensola
Fasteners for mounting base bracket

VITE ESAGONALE HEXAGONAL SCREW	CODICE ZS ZS CODE	CODICE INOX S. STEEL CODE
M8X70	**7290019**	**7292019**

DADO ESAGONALE HEXAGONAL NUT	CODICE ZS ZS CODE	CODICE INOX S. STEEL CODE
M8	**7290022**	**7292022**

Mensole
Brackets

Mensole a C monolitica
Solid C-shaped brackets

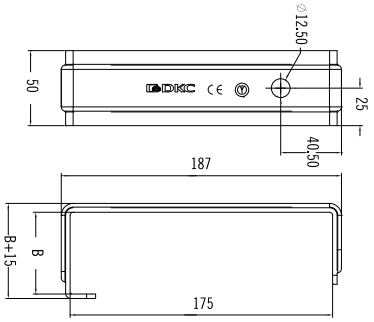

Fori diametro: 12,5 mm
È stato aggiunto un foro di controventatura da 12,5 mm in modo tale da rendere utilizzabili anche per applicazioni da galleria.
Asole sulla base: 7x11 mm

Holes Ø: 12,5 mm
A bracing hole of 12,5 mm has been added so that the bracket may be used for tunnel applications as well.
Slot on width: 7x11 mm

DIMENSIONE, mm DIMENSION, mm B	PORTATA LOAD N	 Kg	PESO WEIGHT Kg	CONF/PZ PACK/PCS	CODICE ZS ZS CODE	CODICE VB VB CODE	CODICE VG VG CODE	CODICE INOX S. STEEL CODE
50	660	68	0,37	1	**6290110**	-	-	**6292110**
100	620	63	0,46	1	**6290111**	**6291111**	**6294111**	**6292111**
150	539	55	0,55	1	**6290112**	**6291112**	**6294112**	**6292112**

Mensole a C
C-shaped brackets

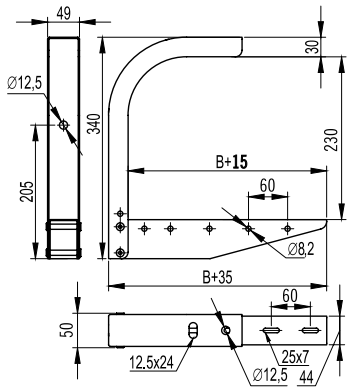

Asole 25x7 mm con interasse 60 mm.
Fori diametro 12,5 mm con interasse 60 mm.
È stato aggiunto un foro di controventatura da 12,5 mm in modo tale da renderle utilizzabili anche per applicazioni da galleria.

Slot dimensions: 25x7 mm with 60 mm pitch.
Hole Ø: 12,5 mm with 60 mm pitch.
A bracing hole of 12,5 mm has been added so that the bracket may be used for tunnel applications as well

DIMENSIONE, mm DIMENSION, mm B	PORTATA LOAD N	 Kg	PESO WEIGHT Kg	CONF/PZ PACK/PCS	CODICE ZS ZS CODE	CODICE VB VB CODE	CODICE VG VG CODE	CODICE INOX S. STEEL CODE
200**	1170	120	1,10	1	**6290113**	**6291113**	**6294113**	6292113*
300	1040	106	1,24	1	**6290114**	**6291114**	**6294114**	6292114*
400	780	80	1,57	1	**6290115**	**6291115**	-	6292115*
500	637	65	1,88	1	**6290116**	**6291116**	-	6292116*
600	539	55	2,18	1	**6290117**	**6291117**	-	6292117*

*A richiesta / On request
**Senza asola superiore / Without the upper slot

Mensole
Brackets

Per galleria
For tunnel application

Spessore acciaio 2,5 mm

Thickness steel 2,5 mm

DIMENSIONE, mm DIMENSION, mm B	PORTATA LOAD Kg	C, mm	PESO WEIGHT Kg	CONF/PZ PACK/PCS	CODICE ZS ZS CODE	CODICE ZC ZC CODE	CODICE INOX S. STEEL CODE
210	123	142	0,84	1	**MG2002GZS**	**MG2002HDZ**	**MG2002IX4**
310	84	142	0,98	1	**MG2003GZS**	**MG2003HDZ**	**MG2003IX4**
410	64	142	1,12	1	**MG2004GZS**	**MG2004HDZ**	**MG2004IX4**

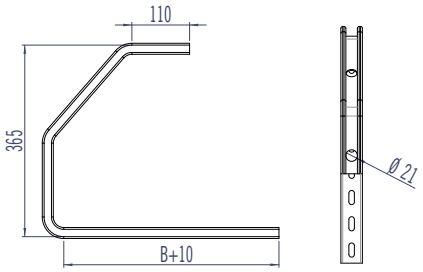

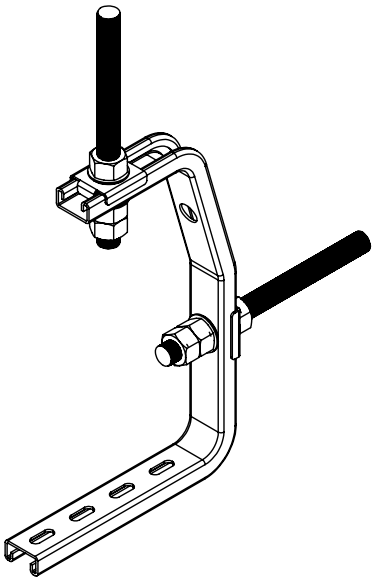

Ordinare la mensola per galleria in abbinamento a:
Ordering bracket for tunnel in combination with:

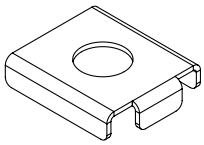

CODICE CODE	DESCRIZIONE DESCRIPTION
CFS130029IX4	Piastra di fissaggio Fixing plate

Mensole
Brackets

Pesante
Heavy-duty

*Il peso si riferisce all'elemento elettrozincato
**Teoricamente calcolato

*The weight refers to electrogalvanized products
**Theoretical calculation

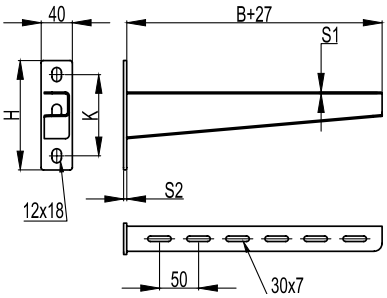

B	H	DIMENSIONE, mm DIMENSION, mm K	S1	S2	LUNGHEZZA TOTALE TOTAL LENGTH mm	CARICO MASSIMO MAX LOAD Kg**	PESO WEIGHT Kg*	CONF/PZ PACK/PCS	CODICE EZ EZ CODE	CODICE ZC ZC CODE
220	132	96	2,0	4,0	231	370	0,47	2	**LP6002EGC**	**LP6002HDZ**
320	140	104	2,0	4,0	331	360	0,65	2	**LP6003EGC**	**LP6003HDZ**
420	150	114	2,5	6,0	433	350	1,13	2	**LP6004EGC**	**LP6004HDZ**
520	160	122	2,5	6,0	533	330	1,36	2	**LP6005EGC**	**LP6005HDZ**
620	167	131	2,5	6,0	633	320	1,67	2	**LP6006EGC**	**LP6006HDZ**

Profilo 41x21
41x21 profile

B	DIMENSIONE, mm DIMENSION, mm S1	S	CARICO, LOAD Kg	PESO WEIGHT Kg	CONF/PZ PACK/PCS	CODICE EZ EZ CODE	CODICE ZC ZC CODE
250	2,5	6	330	0,72	1	**MP2002EGC**	**MP2002HDZ**
350	2,5	6	270	0,90	1	**MP2003EGC**	**MP2003HDZ**
450	2,5	8	200	1,18	1	**MP2004EGC**	**MP2004HDZ**
550	2,5	8	130	1,34	1	**MP2005EGC**	**MP2005HDZ**
650	2,5	8	65	1,52	1	**MP2006EGC**	**MP2006HDZ**

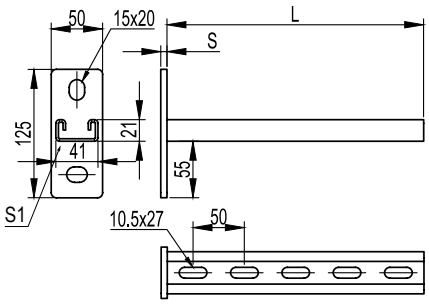

Mensole
Brackets

Profilo 41x41
41x41 profile

B	DIMENSIONE, mm DIMENSION, mm S1	S	CARICO, LOAD Kg	PESO WEIGHT Kg	CONF/PZ PACK/PCS	CODICE EZ EZ CODE	CODICE ZC ZC CODE
250	2,5	6	400	1,07	1	**MP4002EGC**	**MP4002HDZ**
350	2,5	6	350	1,33	1	**MP4003EGC**	**MP4003HDZ**
450	2,5	8	300	1,60	1	**MP4004EGC**	**MP4004HDZ**
550	2,5	8	250	1,86	1	**MP4005EGC**	**MP4005HDZ**
650	2,5	8	200	2,13	1	**MP4006EGC**	**MP4006HDZ**

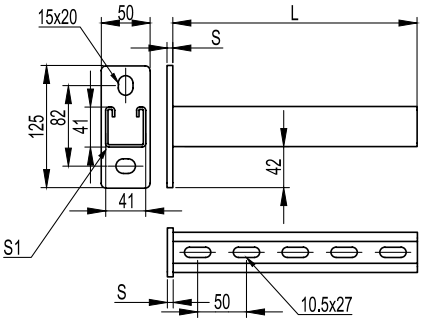

Profilo doppio 41x21
41x21 double profile

B	DIMENSIONE, mm DIMENSION, mm S1	S	CARICO, LOAD Kg	PESO WEIGHT Kg	CONF/PZ PACK/PCS	CODICE EZ EZ CODE	CODICE ZC ZC CODE
250	2,5	6	530	1,16	1	**MP2202EGC**	**MP2202HDZ**
350	2,5	6	440	1,46	1	**MP2203EGC**	**MP2203HDZ**
450	2,5	8	350	1,98	1	**MP2204EGC**	**MP2204HDZ**
550	2,5	8	260	2,34	1	**MP2205EGC**	**MP2205HDZ**
650	2,5	8	170	2,66	1	**MP2206EGC**	**MP2206HDZ**

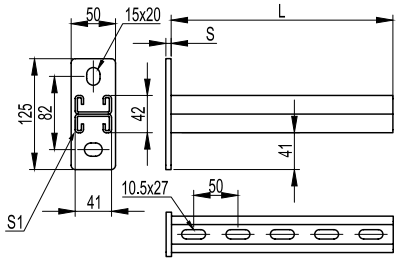

Accessori per il montaggio
Mounting accessories

Distanziatore
Spacer

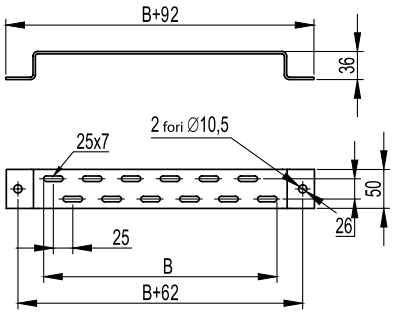

Diametro foro: 10,5 mm
Rialzo da terra: 30 mm

Hole Ø: 10,5 mm
Raise: 30 mm

DIMENSIONE, mm DIMENSION, mm B	PESO WEIGHT Kg	CONF/PZ PACK/PCS	CODICE ZS ZS CODE	CODICE ZC ZC CODE	CODICE INOX S. STEEL CODE
125	0,19	10*	**5290040**	**5293040**	**5292040**
175	0,23	10*	**5290041**	**5293041**	**5292041**
225	0,26	10*	**5290042**	**5293042**	**5292042**
325	0,33	10*	**5290043**	**5293043**	**5292043**
425	0,60	10*	**5290044**	**5293044**	**5292044**
525	0,71	10*	**5290045**	**5293045**	**5292045**

* Confezione per il solo materiale zincato Sendzimir
*Packaging is provided for Sendzimir galvanized products only.

Profilo EASY LINEAR
EASY LINEAR Profile

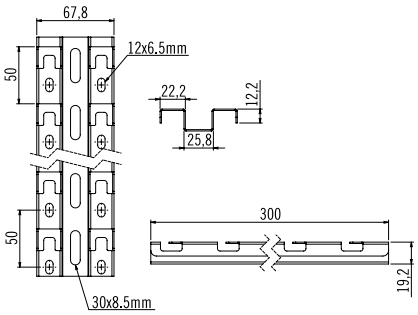

DIMENSIONE, mm DIMENSION, mm B	PESO WEIGHT Kg	CONF/PZ PACK/PCS	CODICE ZS ZS CODE	CODICE ZC ZC CODE	CODICE INOX S. STEEL CODE
100	0,09	1	**EL3001GZS**	**EL3001HDZ**	EL3001IX4*
150	0,13	1	**EL3002GZS**	**EL3002HDZ**	EL3002IX4*
200	0,18	1	**EL3003GZS**	**EL3003HDZ**	EL3003IX4*
300	0,27	1	**EL3004GZS**	**EL3004HDZ**	EL3004IX4*
400	0,35	1	**EL3005GZS**	**EL3005HDZ**	EL3005IX4*
500	0,44	1	**EL3006GZS**	**EL3006HDZ**	EL3006IX4*
600	0,53	1	**EL3007GZS**	**EL3007HDZ**	EL3007IX4*
800	0,71	1	**EL3008GZS**	**EL3008HDZ**	EL3008IX4*
1000	0,89	1	**EL3010GZS**	**EL3010HDZ**	EL3010IX4*
2000	1,77	1	**EL3020GZS**	**EL3020HDZ**	EL3020IX4*

*A richiesta / On request

Accessori per il montaggio
Mounting accessories

Supporto soffitto singolo
Single ceiling support

DIMENSIONE, mm DIMENSION, mm L	SPESSORE THICKNESS mm	PESO WEIGHT Kg	CONF/PZ PACK/PCS	CODICE ZS ZS CODE	CODICE ZC ZC CODE
200	2,5	0,78	1	**SP2002EGC**	**SP2002HDZ**
300	2,5	1,17	1	**SP2003EGC**	**SP2003HDZ**
400	2,5	1,36	1	**SP2004EGC**	**SP2004HDZ**
500	2,5	1,55	1	**SP2005EGC**	**SP2005HDZ**
600	2,5	1,74	1	**SP2006EGC**	**SP2006HDZ**
800	2,5	2,12	1	**SP2008EGC**	**SP2008HDZ**
1000	2,5	2,50	1	**SP2010EGC**	**SP2010HDZ**
1200	2,5	2,88	1	**SP2012EGC**	**SP2012HDZ**

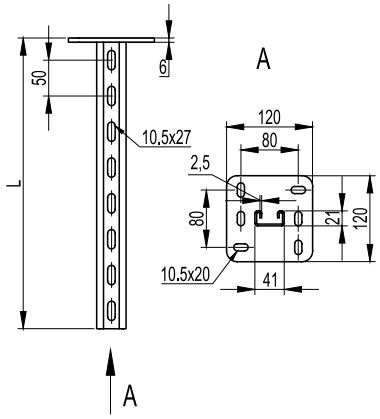

Grafico di carico
Load diagrams

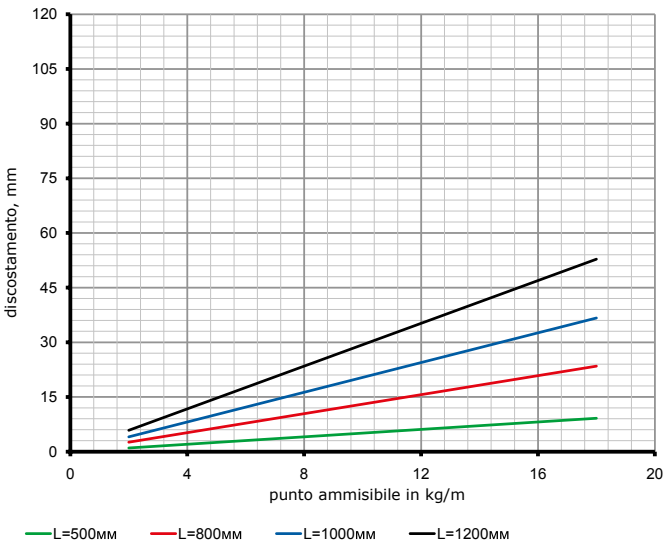

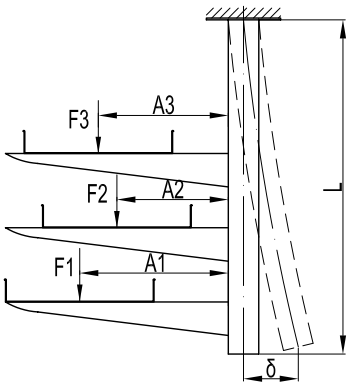

Determinazione della flessione:
si calcola il momento sommativo ΣM: ΣM = F1•A1+F2•A2+F3•A3 - carichi al centro della mensola, kg; A1, A2, A3 - braccio dell'azione del carico, m;
la deviazione si determina sulla base del diagramma.

Determination of the bending:
it calculates the summative moment ΣM: ΣM = F1•A1+ F2•A2+ F3•A3, where F1, F2, F3 - loads in the middle of the bracket, kg; A1, A2, A3 - load action arm, m; the deviation is determined on the basis of the diagram.

Accessori per il montaggio
Mounting accessories

Supporto soffitto doppio 41x21
Double ceiling support 41x21

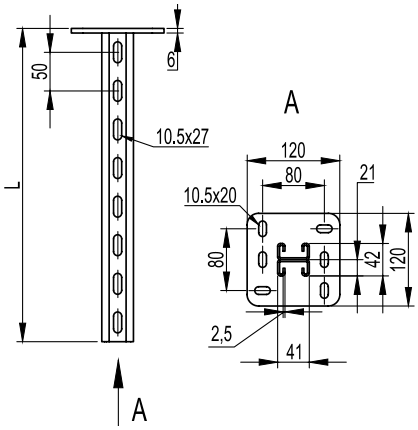

DIMENSIONE, mm DIMENSION, mm L	SPESSORE THICKNESS mm	PESO WEIGHT Kg	CODICE EZ EZ CODE	CODICE ZC ZC CODE
200	2,5	1,36	**BSD2102EGC**	**BSD2102HDZ**
300	2,5	1,68	**BSD2103EGC**	**BSD2103HDZ**
400	2,5	2,12	**BSD2104EGC**	**BSD2104HDZ**
500	2,5	2,50	**BSD2105EGC**	**BSD2105HDZ**
600	2,5	2,88	**BSD2106EGC**	**BSD2106HDZ**
800	2,5	3,64	**BSD2108EGC**	**BSD2108HDZ**
1000	2,5	5,16	**BSD2110EGC**	**BSD2110HDZ**
1200	2,5	6,30	**BSD2112EGC**	**BSD2112HDZ**

Grafico di carico
Load diagrams

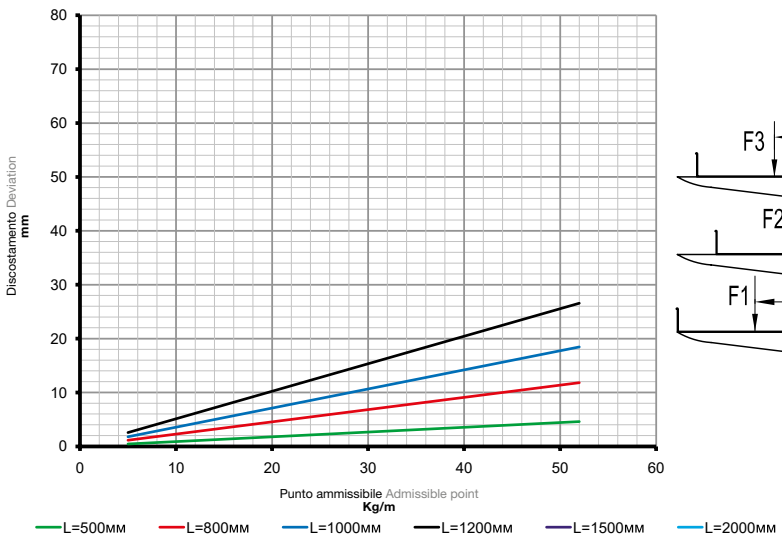

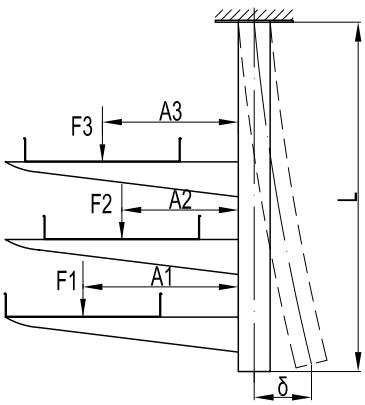

Determinazione della flessione:
si calcola il momento sommativo ΣM: ΣM = F1•A1+F2•A2+F3•A3 - carichi al centro della mensola, kg; A1, A2, A3 - braccio dell'azione del carico, m;
la deviazione si determina sulla base del diagramma.

Determination of the bending:
it calculates the summative moment ΣM: ΣM = F1•A1+ F2•A2+ F3•A3, where F1, F2, F3 - loads in the middle of the bracket, kg; A1, A2, A3 - load action arm m; the deviation is determined on the basis of the diagram.

Accessori per il montaggio
Mounting accessories

Supporto soffitto doppio 41x41
Double ceiling support 41x41

DIMENSIONE, mm DIMENSION, mm L	SPESSORE THICKNESS mm	PESO WEIGHT Kg	CONF/PZ PACK/PCS	CODICE EZ EZ CODE	CODICE ZC ZC CODE
200	2,5	1,67	1	**SP4202EGC**	**SP4202HDZ**
300	2,5	2,21	1	**SP4203EGC**	**SP4203HDZ**
400	2,5	2,74	1	**SP4204EGC**	**SP4204HDZ**
500	2,5	3,27	1	**SP4205EGC**	**SP4205HDZ**
600	2,5	3,80	1	**SP4206EGC**	**SP4206HDZ**
800	2,5	4,87	1	**SP4208EGC**	**SP4208HDZ**
1000	2,5	5,70	1	**SP4210EGC**	**SP4210HDZ**
1200	2,5	6,72	1	**SP4212EGC**	**SP4212HDZ**

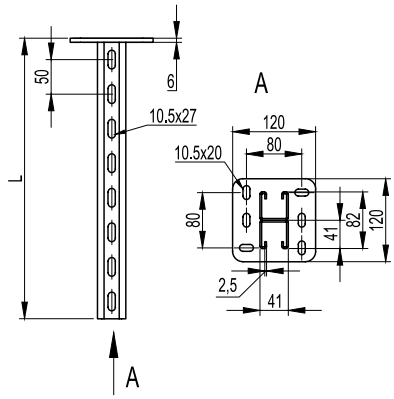

Grafico di carico
Load diagrams

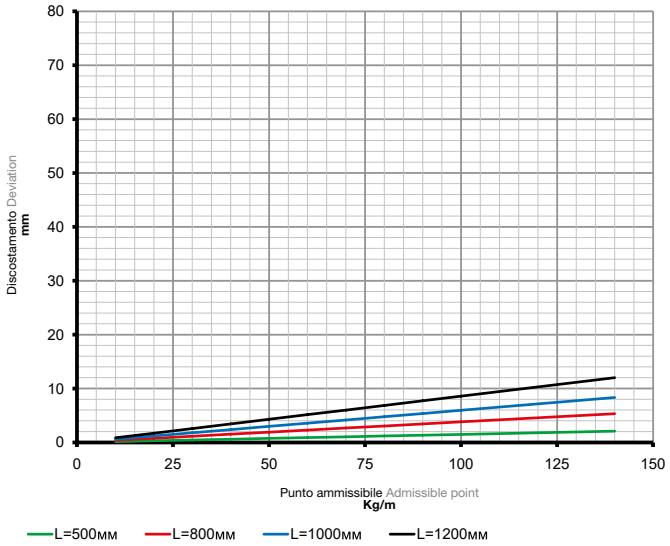

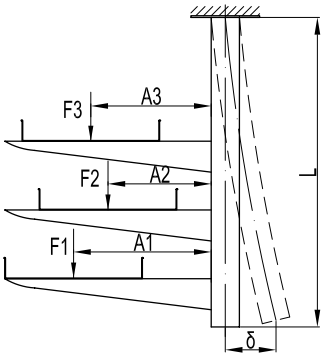

Determinazione della flessione: si calcola il momento sommativo ΣM: ΣM = F1•A1+F2•A2+F3•A3 - carichi al centro della mensola, kg; A1, A2, A3 - braccio dell'azione del carico, m;
la deviazione si determina sulla base del diagramma.

Determination of the bending: it calculates the summative moment ΣM: ΣM = F1•A1+ F2•A2+ F3•A3, where F1, F2, F3 - loads in the middle of the bracket, kg; A1, A2, A3 - load action arm, m; the deviation is determined based on the diagram.

Accessori per il montaggio
Mounting accessories

Asta sospensione sp. 1,5 mm
Suspension bar thk. 1,5 mm

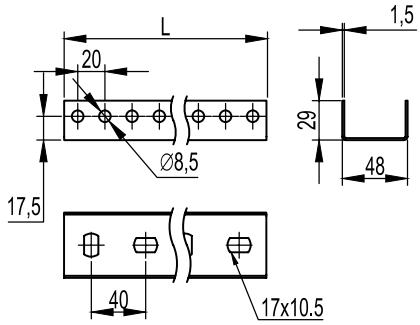

Asole 10,5x15 mm con interasse 33,5 mm.
Fori diametro 8,2 mm con interasse 20 mm.
Adatto per mensole e sospensioni semplici, doppie, inclinate.
Prolungabile tramite un giunto da 300 mm.

Slot dimensions: 10,5x15 mm with 33,5 mm pitch.
Hole Ø: 8,2 mm with 20 mm pitch.
Suitable for brackets and suspensions (plain, double, inclined).
Extensible thouby through a 300 mm coupler.

DIMENSIONE, mm DIMENSION, mm L	TIPO TYPE	SPESSORE THICKNESS	PESO WEIGHT Kg/mt	CONFEZIONE PACK mt	CODICE ZS ZS CODE	CODICE ZC ZC CODE	CODICE VB VB CODE	CODICE VG VG CODE	CODICE IX IX CODE
2000	PSL	1,5	1,08	2	**6090000**	**6093000**	**6091000**	**6094000**	**6292011**

Grafico di carico
Load diagrams

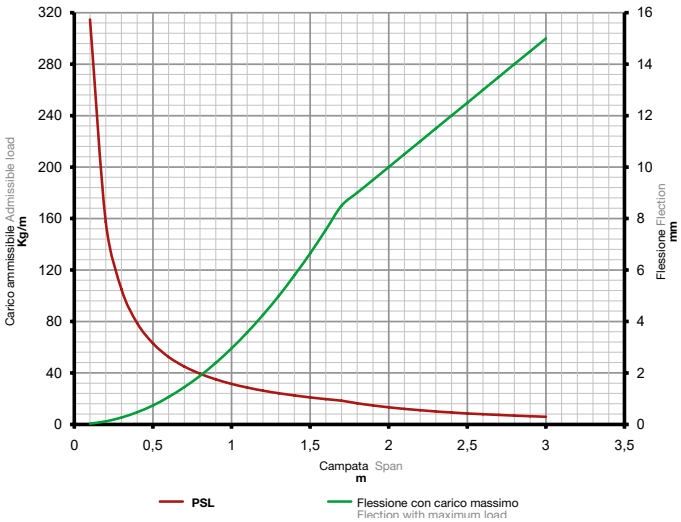

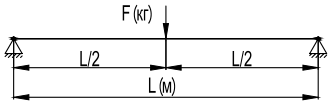

Condizioni del calcolo dei profili:
- carico F (kg) applicato al centro del profilo;
- [σ]=165 MPa - la tensione ammissibile per l'acciaio formato a freddo tenendo in considerazione il quoziente di resistenza del materiale;
- carichi F(kg) e incurvamenti f(mm) sono calcolati tenendo in considerazione che le tensioni ammissibili per l'acciaio [σ] e l'incurvamento massimo pari a L/200 non devono essere mai superati.

General evaluation conditions:
- F Load (kg) is located in the center of the bar;
- [σ]=165 MPa - is the permissible tension for cold-formed steel taking into account the strenght coefficient of the material.
- the loads F(kg) and flection f(mm) are calculated taking into consideration that the allowable tension for the steel material [σ] and the maximum flection equal to L/200 shall never be exceeded.

Giunto 300x48 per asta
300x48 coupler for suspension bar

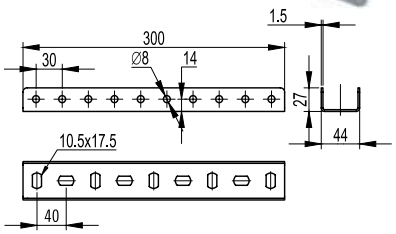

DIMENSIONE, mm DIMENSION, mm L	PESO WEIGHT Kg/mt	CONFEZIONE PACK pz / pcs	CODICE ZS ZS CODE	CODICE VB VB CODE	CODICE VG VG CODE	CODICE INOX S. STEEL CODE
300	0,40	1	**6290030**	**6291030**	**6294030**	**6242030**

Accessori per il montaggio
Mounting accessories

Asta sospensione sp. 2,5 mm
Suspension bar thk. 2,5 mm

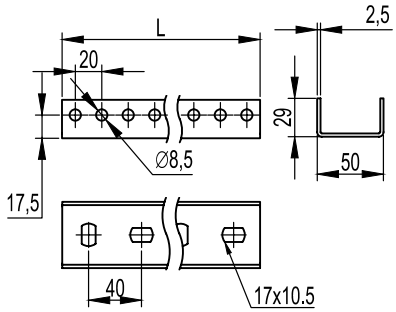

DIMENSIONE, mm DIMENSION, mm L	TIPO TYPE	SPESSORE THICKNESS	PESO WEIGHT Kg/mt	CONFEZIONE PACK mt	CODICE ZS ZS CODE	CODICE ZC ZC CODE	CODICE VB VB CODE	CODICE VG VG CODE
2000	PSM	2,5	1,80	2	**6090001**	**6093001**	**6091001**	**6094001**
3000	PSM	2,5	1,80	3	**6090007**	**6093007**	**-**	**-**

Grafico di carico
Load diagrams

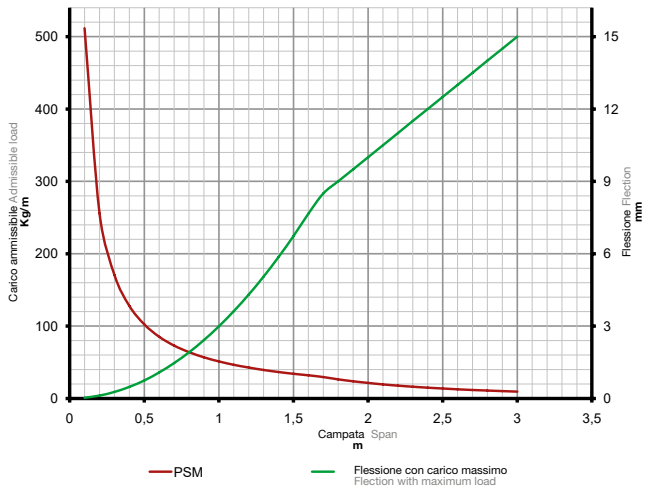

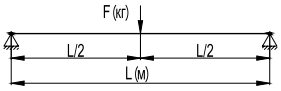

Condizioni del calcolo dei profili:
- carico F (kg) applicato al centro del profilo;
- [σ]=165 MPa - la tensione ammissibile per l'acciaio formato a freddo tenendo in considerazione il quoziente di resistenza del materiale;
- carichi F(kg) e incurvamenti f(mm) sono calcolati tenendo in considerazione che le tensioni ammissibili per l'acciaio [σ] e l'incurvamento massimo pari a L/200 non devono essere mai superati.

General evaluation conditions:
- F Load (kg) is located in the center of the bar;
- [σ]=165 MPa - is the allowable tension for steel material shaped by cold deformation referred to strenght coefficient of the material;
- the loads F(kg) and flection f(mm) are calculated taking into consideration that the allowable tension for the steel material [σ] and the maximum flection equal to L/200 shall never be exceeded.

Tappo per asta di sospensione
Plug for suspension bar

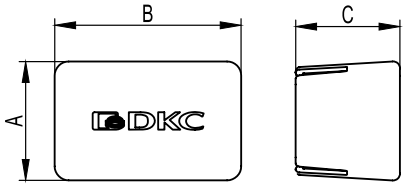

DESCRIZIONE DESCRIPTION	A mm	B mm	C mm	CONFEZIONE PACK pz / pcs	CODICE CODE
Per asta di sospensione Purposed for suspension bar	34	54	60	10	**BPO5029**

Accessori per il montaggio
Mounting accessories

Supporto semplice per asta di sospensione
Plain support for suspension bar

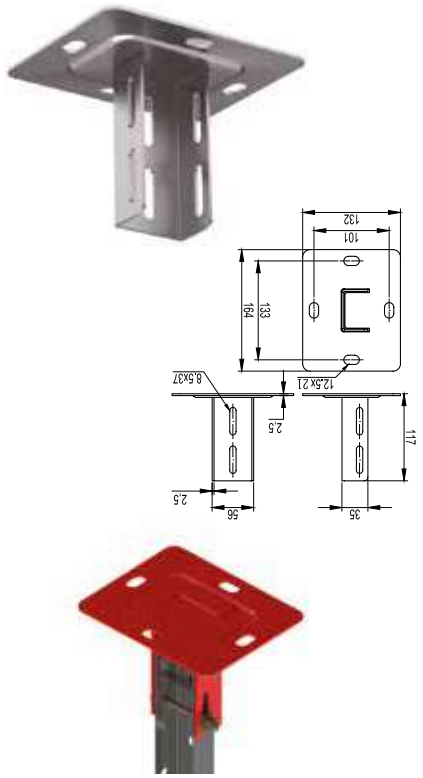

Adatto per montaggio con asta di sospensione.

Suitable for mounting with a suspension bar.

CARICO LOAD Kg	PESO WEIGHT Kg/mt	CONFEZIONE PACK pz / pcs	CODICE ZS ZS CODE	CODICE ZC ZC CODE	CODICE VB VB CODE	CODICE VG VG CODE	CODICE INOX S. STEEL CODE
500	0,65	25	**6290103**	**6293103**	**6291103**	**6294103**	**6292013**

Supporto multiplo per asta di sospensione
Multiple support for suspension bar

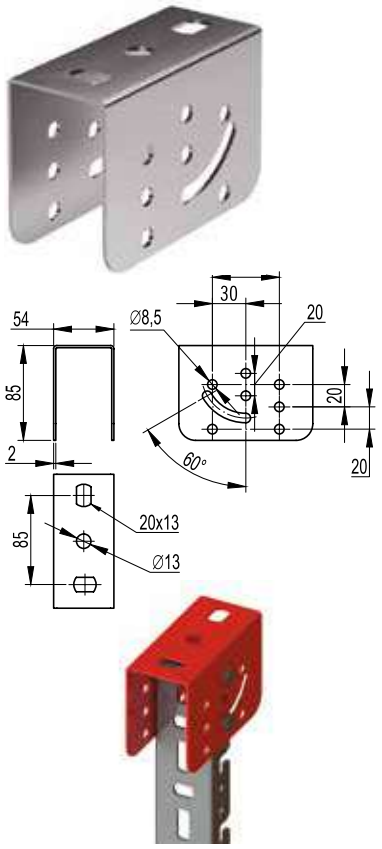

Adatto per il montaggio con asta di sospensione.
Asole 13x20 mm, fori diametro 13 mm, per fissaggio a plafone.
Fori diametro 8,2 mm per il fissaggio dei profilati.
Spessore 2,0 mm.

Suitable for mounting with a suspension bar.
Slots 13x20 mm, holes Ø 13 mm for ceiling mounting.
Holes Ø 8,2 mm for profile mounting.
Thickness 2,0 mm

CARICO LOAD Kg	PESO WEIGHT Kg/mt	CONFEZIONE PACK pz / pcs	CODICE ZS ZS CODE	CODICE ZC ZC CODE	CODICE VB VB CODE	CODICE VG VG CODE	CODICE INOX S. STEEL CODE
250	0,4	20	**6290100**	**6293100**	**6291100**	**6294100**	**6292012**

Minuteria per fissaggio supporto ad asta di sospensione
Fasteners for support mounting at suspension bar

VITE ESAGONALE HEXAGONAL SCREW	CODICE ZS ZS CODE	CODICE ZC ZC CODE	CODICE INOX S. STEEL CODE
M8x70	**7290078**	**7298078**	**7292078**

DADO ESAGONALE HEXAGONAL NUT	CODICE ZS ZS CODE	CODICE ZC ZC CODE	CODICE INOX S. STEEL CODE
M8	**7290022**	**7298022**	**7292022**

Accessori per il montaggio
Mounting accessories

Staffa sostegno barra filettata 60x70
60x70 support bracket for threaded bar

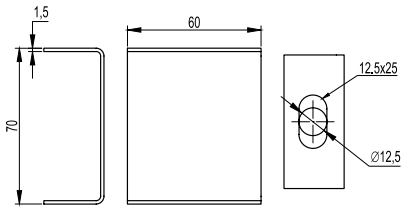

CARICO LOAD Kg	PESO WEIGHT Kg/mt	CONFEZIONE PACK mt	CODICE ZS ZS CODE	CODICE INOX S. STEEL CODE
60	0,11	100	**6290102**	**6292102**

Supporto ancoraggio cx
Central anchor support

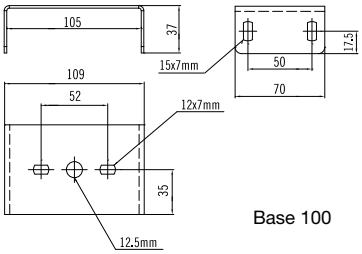

Base 100

DIMENSIONE, mm DIMENSION, mm B	PESO WEIGHT Kg/mt	CONFEZIONE PACK mt	CODICE ZS ZS CODE	CODICE VB VB CODE	CODICE VG VG CODE	CODICE INOX S. STEEL CODE
100	0,18	1	**6290120**	**6291120**	**6294120**	6292220*
150	0,24	1	**6290121**	**6291121**	**6294121**	6292221*
200	0,29	1	**6290122**	**6291122**	**6294122**	6292222*
300	0,40	1	**6290123**	**6291123**	**6294123**	6292223*
400	0,51	1	**6290124**	**6291124**	**6294124**	6292224*
500	0,62	1	**6290125**	**6291125**	**6294125**	6292225*

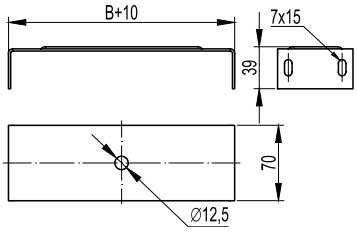

Base 150-500

Minuteria per fissaggio barra filettata
Fasteners for support threaded bar mounting

Per asta filettata M10
For M10 thread bar

DADO ESAGONALE HEXAGONAL NUT	CODICE CODE
M10	**7290027**

RONDELLA FLAT WASHER	CODICE CODE
M10	**7290034**

Per asta filettata M12
For M12 thread bar

DADO ESAGONALE HEXAGONAL NUT	CODICE CODE
M12	**7290028**

RONDELLA FLAT WASHER	CODICE CODE
M12	**7290035**

Accessori per il montaggio
Mounting accessories

Sistema di sospensioni
Suspension system with quick joints

Fig. 1

Il sistema di sospensione ad aggancio rapido è stato progettato per fornire una soluzione rapida per l'installazione in cantiere.

L'asta di sospensione è predisposta per accogliere l'apposita mensola che viene ad essa agganciata senza l'utilizzo di minuteria. Il retro è costituito da un particolare doppio incastro che impedisce la rotazione verso l'alto della mensola garantendo maggior sicurezza. La sagoma della base mensola garantisce una elevata stabilità e una buona portata.

La mensola è stata studiata per essere utilizzata sia con i canali metallici della serie C5 sia con le passerelle a filo della serie F5. La parte superiore presenta, infatti, delle speciali linguette (Fig. 1) che, fatte scorrere sul filo e ripiegate sullo stesso, fissano la passerella in modo rapido e sicuro. Il fissaggio dei canali e delle passerelle della serie C5 avviene tradizionalmente tramite asole e viti M6x10.

The suspension system with quick joints has been designed to provide a quick solution for on-site installations.

The suspension bar is prepared to accommodate the relative bracket, which is fixed thereto with no use of fasteners.
The rare side is constituted by a particular double lock preventing the bracket from shifting upwards and assuring a major reliability.
The shape of width brackets provides a high stability and a great load capacity.

The bracket has been designed for use with C5 metal trays and F5 mesh trays. In fact, its upper side is provided with special tabs (Fig. 1), which are slid onto the wire and bent over it, mounting the tray in a quick and reliable way. The fixing of the C5 cable trays series is traditionally done using slots and M6x10 screws.

Asta di sospensione con aggancio rapido
Suspension bar with quick joint

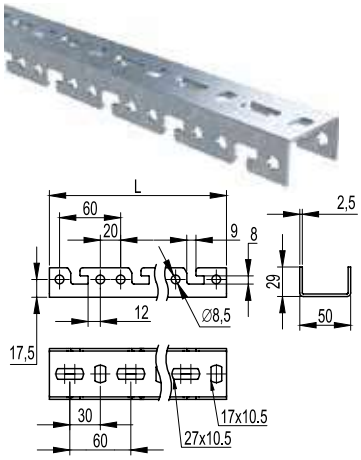

L, mm	SPESSORE THICKNESS mm	PESO WEIGHT Kg/mt	CONFEZIONE PACK mt	CODICE ZS ZS CODE	CODICE ZC ZC CODE
2000	2,5	1,62	2	**PR0203GZS**	**PR0203HDZ**

Grafico di carico
Load diagrams

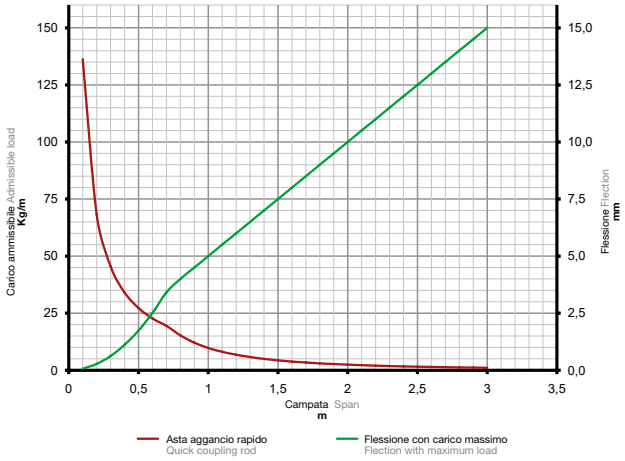

Condizioni del calcolo dei profili:
- carico F (kg) applicato al centro del profilo;
- [σ]=165 MPa - la tensione ammissibile per l'acciaio formato a freddo tenendo in considerazione il quoziente di resistenza del materiale;
- carichi F(kg) e incurvamenti f(mm) sono calcolati tenendo in considerazione che le tensioni ammissibili per l'acciaio [σ] e l'incurvamento massimo pari a L/200 non devono essere mai superati.

General evaluation conditions:
- F Load (kg) is located in the center of the bar;
- [σ]=165 MPa - is the permissible tension for cold-formed steel taking into account the strenght coefficient of the material.
- the loads F(kg) and flection f(mm) are calculated taking into consideration that the allowable tension for the steel material [σ] and the maximum flection equal to L/200 shall never be exceeded.

Accessori per il montaggio
Mounting accessories

Base mensola con aggancio rapido
Base bracket with quick joint

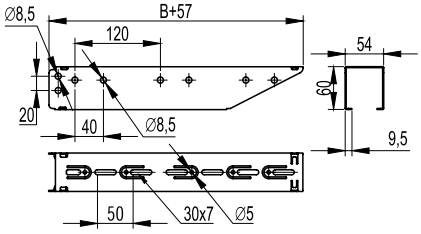

L, mm	SPESSORE THICKNESS mm	CARICO LOAD N	CARICO LOAD Kgf	PESO WEIGHT Kg/pz	CONFEZIONE PACK	CODICE ZS ZS CODE	CODICE ZC ZC CODE
100	1,5	2098	226	0,22	20*	**BR0101GZS**	**BR0101HDZ**
150	1,5	1999	204	0,32	20*	**BR0151GZS**	**BR0151HDZ**
200	1,5	1752	179	0,43	20*	**BR0201GZS**	**BR0201HDZ**
300	1,5	1291	132	0,64	20*	**BR0301GZS**	**BR0301HDZ**
400	1,5	1061	108	0,85	10*	**BR0401GZS**	**BR0401HDZ**
500	1,5	830	85	1,06	10*	**BR0501GZS**	**BR0501HDZ**
600	1,5	600	61,2	1,25	10*	**BR0601GZS**	**BR0601HDZ**

* Confezione per il solo materiale zincato Sendzimir
*Packaging is provided for Sendzimir galvanized products only.

Perno a caduta di sicurezza
Retention pin

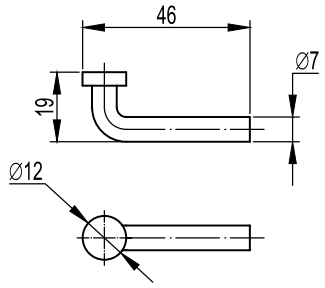

CONFEZIONE PACK 0	CODICE ZS ZS CODE	CODICE ZC ZC CODE
50	**PR9001GZS**	**PR9001HDZ**

L'inserimento dei perni a caduta negli appositi fori oltre ad aumentare la sicurezza del sistema, aumentano la portata della base mensola (come illustrato nella tabella sottostante).

Inserting retention pins into the relative holes increases both the reliability of the system and the load capacity of width brackets (as shown in the table below).

L mm	PORTATA MENSOLA CON PERNO LOAD CAPACITY OF BRACKETS WITH PINS N	Kgf
100	2675	282
150	2444	249
200	2329	238
300	1868	191
400	1607	164
500	1019	104
600	1205	123

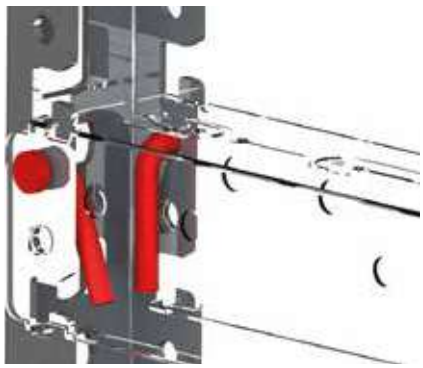

Accessori per il montaggio
Mounting accessories

Profilato per sospensione 41x41
41x41 suspension profile

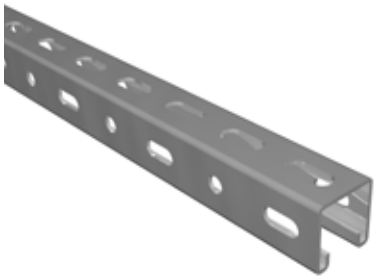

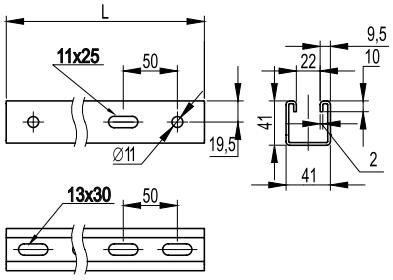

Asolatura laterale: asola 11x25 mm, foro diametro 11, interasse 50 mm.
Asolatura di fondo: asola 13x30 mm, interasse 50 mm.

Side slots: 11x25 mm slot, 11 hole diameter, 50 mm pitch.
Bottom slots: 13x30 mm slot, 50 mm pitch.

L, mm	SPESSORE, THICKNESS mm	PESO WEIGHT Kg/mt	CONFEZIONE PACK mt	CODICE ZS ZS CODE	CODICE ZC ZC CODE	CODICE INOX S. STEEL CODE
3000	1,5	1,48	3	**6290099**	**6293099**	**6292099**
	2	1,97	3	**6290093**	**6293093**	**6292093**

Grafico di carico spessore 1,5 mm
Load diagrams 1,5 mm thickness

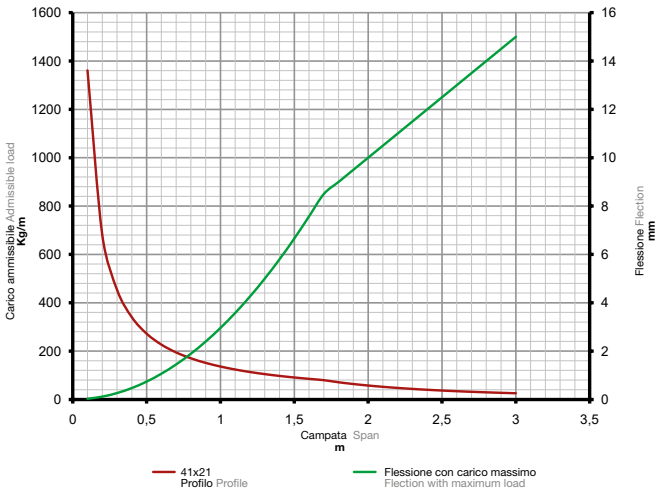

Condizioni del calcolo dei profili:
- carico F (kg) applicato al centro del profilo;
- [σ]=165 MPa - la tensione ammissibile per l'acciaio formato a freddo tenendo in considerazione il quoziente di resistenza del materiale;
- carichi F(kg) e incurvamenti f(mm) sono calcolati tenendo in considerazione che le tensioni ammissibili per l'acciaio [σ] e l'incurvamento massimo pari a L/200 non devono essere mai superati.

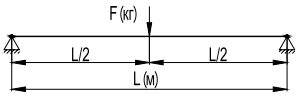

General evaluation conditions:
- F Load (kg) is located in the center of the bar;
- [σ]=165 MPa - is the permissible tension for cold-formed steel taking into account the strenght coefficient of the material.
- the loads F(kg) and flection f(mm) are calculated taking into consideration that the allowable tension for the steel material [σ] and the maximum flection equal to L/200 shall never be exceeded.

Tappi per profilato 41x41
Plugs for profiles 41x41

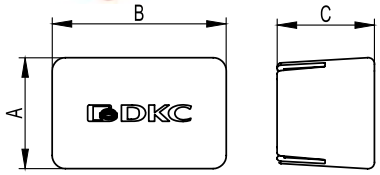

DESCRIZIONE DESCRIPTION	A, mm	B, mm	C, mm	CONFEZIONE PACK	CODICE CODE
Per profilato 41x41 For 41x41 profile	44	44	60	10	**BPO4141**

Accessori per il montaggio
Mounting accessories

Profilato per sospensione 41x21
41x21 suspension profile

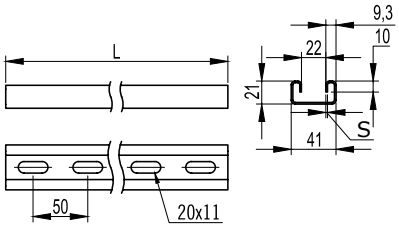

Adatto per mensole da fissare con viti con testa ad ancora M10x30 e dadi.
Adatto per supporti.
Prolungabile tramite un giunto da 140 mm.

Suitable for brackets, to be fixed with M10x30 anchor head screws and nuts.
Suitable for supports.
Extensible by means of 140 mm coupler.

L, mm	SPESSORE THICKNESS mm	PESO WEIGHT Kg/mt	CONFEZIONE PACK mt	CODICE ZS ZS CODE	CODICE ZC ZC CODE	CODICE INOX S. STEEL CODE
3000	1,5	1,00	3	**6290097**	**6293097**	**6292097**
	2	1,33	3	**6290091**	**6293091**	**6292091**

Grafico di carico spessore 1,5 mm
Load diagrams 1,5 mm thickness

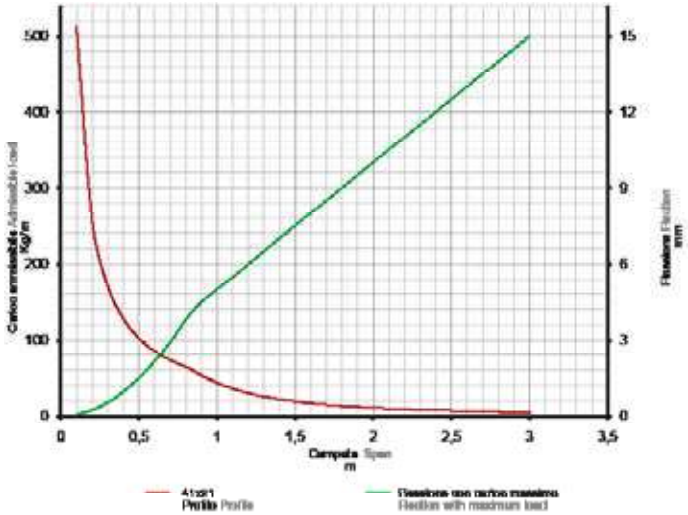

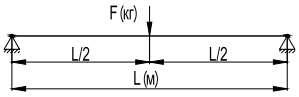

Condizioni del calcolo dei profili:
- carico F (kg) applicato al centro del profilo;
- [σ]=165 MPa - la tensione ammissibile per l'acciaio formato a freddo tenendo in considerazione il quoziente di resistenza del materiale;
- carichi F(kg) e incurvamenti f(mm) sono calcolati tenendo in considerazione che le tensioni ammissibili per l'acciaio [σ] e l'incurvamento massimo pari a L/200 non devono essere mai superati.

General evaluation conditions:
- F Load (kg) is located in the center of the bar;
- [σ]=165 MPa - is the permissible tension for cold-formed steel taking into account the strenght coefficient of the material.
- the loads F(kg) and flection f(mm) are calculated taking into consideration that the allowable tension for the steel material [σ] and the maximum flection equal to L/200 shall never be exceeded.

Tappi per profilato 41x21
Plugs for profiles 41x21

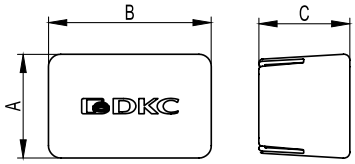

DESCRIZIONE DESCRIPTION	A, mm	B, mm	C, mm	CONFEZIONE PACK	CODICE CODE
Per profilato 41x21 For 41x21 profile	25	25	60	10	**BPO4121**

Accessori per il montaggio
Mounting accessories

Profilato per sospensione 41x41 doppio
Double profiles 41x41

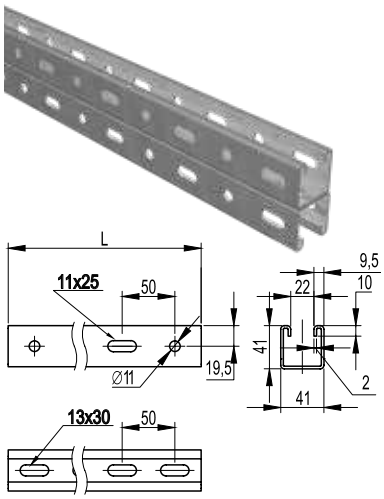

Asolatura laterale: asola 11x25 mm, foro diametro 11, interasse 50 mm.
Asolatura di fondo: asola 13x30 mm, interasse 50 mm.

Side slots: 11x25 mm slot, 11 hole diameter, 50 mm pitch.
Bottom slots: 13x30 mm slot, 50 mm pitch.

L, mm	SPESSORE THICKNESS mm	PESO WEIGHT Kg/mt	CONFEZIONE PACK mt	CODICE ZS ZS CODE	CODICE ZC ZC CODE
3000	2	3,80	3	**6290475**	**6293475**

Grafico di carico
Load diagrams

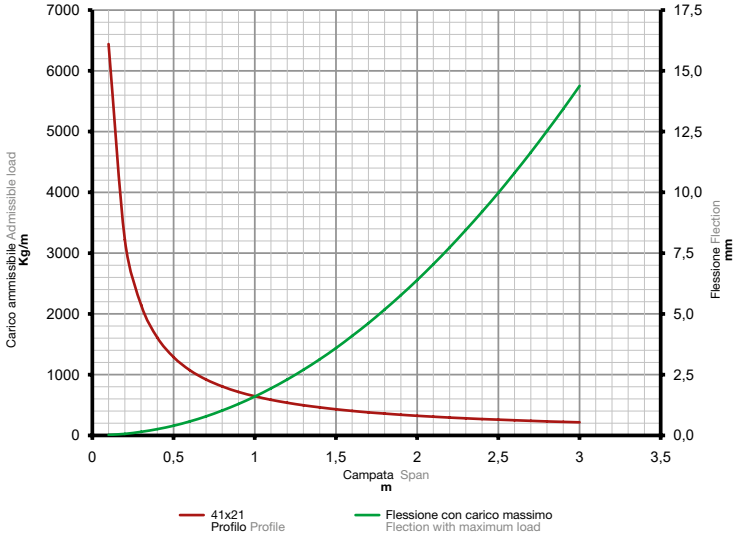

Condizioni del calcolo dei profili:
- carico F (kg) applicato al centro del profilo;
- [σ]=165 MPa - la tensione ammissibile per l'acciaio formato a freddo tenendo in considerazione il quoziente di resistenza del materiale;
- carichi F(kg) e incurvamenti f(mm) sono calcolati tenendo in considerazione che le tensioni ammissibili per l'acciaio [σ] e l'incurvamento massimo pari a L/200 non devono essere mai superati.

General evaluation conditions:
- F Load (kg) is located in the center of the bar;
- [σ]=165 MPa - is the permissible tension for cold-formed steel taking into account the strenght coefficient of the material.
- the loads F(kg) and flection f(mm) are calculated taking into consideration that the allowable tension for the steel material [σ] and the maximum flection equal to L/200 shall never be exceeded.

Tappi per profilato 41x41 doppio
Plugs for double profiles 41x41

DESCRIZIONE DESCRIPTION	A, mm	B, mm	C, mm	CONFEZIONE PACK	CODICE CODE
Per profilato 41x41 doppio For double 41x41 profile	44	87	60	10	**BPO4182**

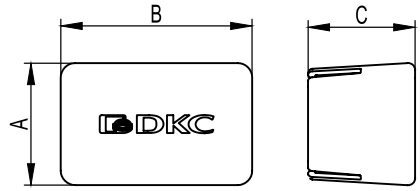

Accessori per il montaggio
Mounting accessories

Giunto lineare a C per profili
Plain coupler for C-shaped profiles

PESO WEIGHT Kg	CONFEZIONE PACK	CODICE ZC ZC CODE
0,47	1	**8293030**

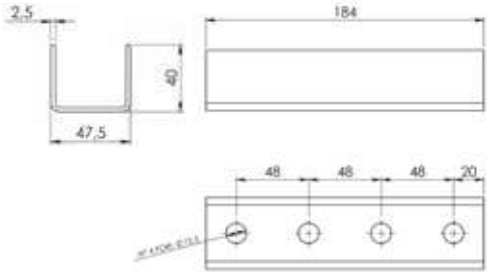

Supporto a soffitto per profili 41x41
Ceiling support for 41x41 profile

Adatto per montaggio con profilati 41x21 e 41x41.
Piastra con 4 fori M8 per il fissaggio.

Suitable for mounting to 41x21 and 41x41 profiles.
Mounting plate with 4 holes M8

PESO WEIGHT Kg	CONFEZIONE PACK	CODICE ZC ZC CODE	CODICE INOX S. STEEL CODE
0,60	1	**8293020**	8292020*

* A richiesta / On request

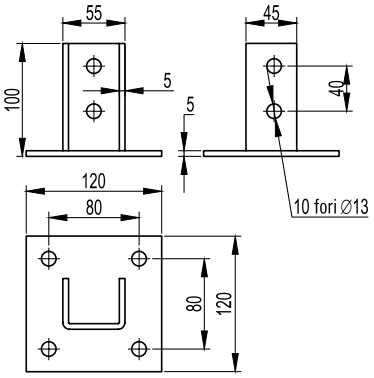

Accessori per il montaggio
Mounting accessories

Supporto a soffitto per profili 41x82
Ceiling support for 41x82 profile

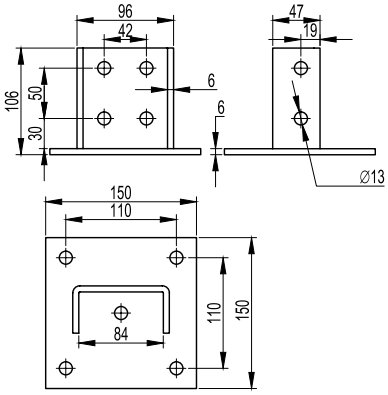

Adatto per montaggio con profilati 41x82.
Piastra con 4 fori M12 per il fissaggio.

Suitable for mounting to 41x82 profiles.
Mounting plate with 4 holes M12

CARICO LOAD Kg	PESO WEIGHT Kg	CONFEZIONE PACK	CODICE ZC ZC CODE
500	1,75	1	**8293028**

Supporto multiplo pr profili 41x41
Multiple support for 41x41 profile

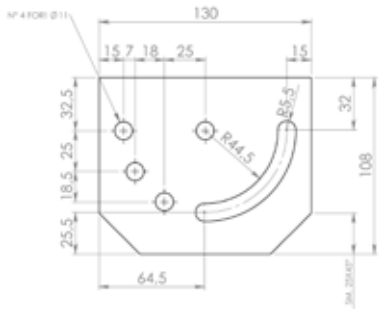

Adatto per il montaggio con profilo 41x41.
Spessore: 2,0 mm

Suitable for mounting to 41x41 profiles.
Thickness: 2,0 mm

PESO WEIGHT Kg	CONFEZIONE PACK	CODICE ZC ZC CODE
0,45	1	**8293031**

Accessori per il montaggio
Mounting accessories

Bandella di sospensione
Suspension strip

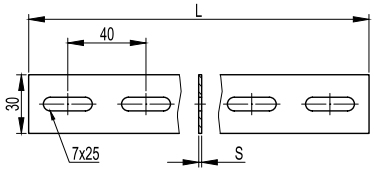

TIPO TYPE	L, mm	SPESSORE THICKNESS mm	CARICO LOAD Kg	PESO WEIGHT Kg/mt	CONFEZIONE PACK	CODICE ZS ZS CODE
BA	1000	1,5	569	0,3	1	**6090002**
BA	2000	2	759	0,4	1	**6090003**

Bandella di sospensione rinforzata
Suspension reinforced strip

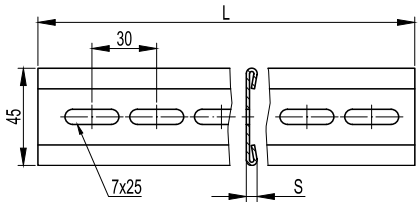

TIPO TYPE	L, mm	SPESSORE THICKNESS mm	CARICO LOAD Kg	PESO WEIGHT Kg/mt	CONFEZIONE PACK	CODICE ZS ZS CODE
BAR (rinforzata) BAR (reinforced)	2000	1,5	569	0,73	1	**6090004**

Supporto per il fissaggio a trave
Girder mounting support

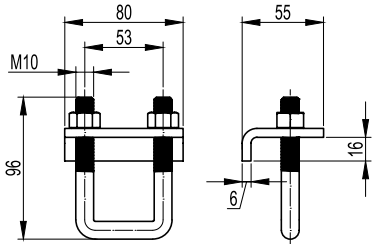

Utilizzo:
- fissaggio del profilo alla trave senza la necessità di perforazione e saldatura

Note:
- da utilizzare con i profili 41x21 e 41x41.

Application:
- mounting of profile to girder without the necessity of welding and punching.

Note:
- Suitable for 41x21 and 41x41 profiles.

CARICO LOAD Kg	PESO WEIGHT Kg/mt	CONFEZIONE PACK	CODICE ZC ZC CODE	CODICE INOX S. STEEL CODE
750**	0,60	1	**BMH1010HDZ**	BMH1010IX4*

*A richiesta / On request
**il carico indicato è riferito ad una coppia di fissaggi
**the specified load refers to two supports

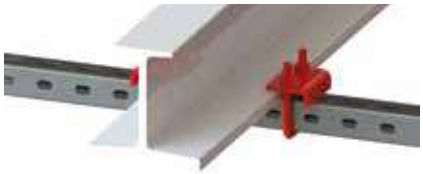

Accessori per il montaggio
Mounting accessories

Giunto snodato universale
Universal adjustable joint

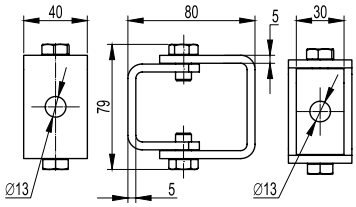

Dotato di 2 fori per minuteria M12.

Provided with 2 holes for M12 fasteners.

PESO WEIGHT Kg/mt	CONFEZIONE PACK	CODICE CODE	CODICE INOX S. STEEL CODE
0,20	1	**BSV1012**	**BSV1012IX4**

Piastra giunzione/rinforzo profili
Joint/reinforcement plate for profiles

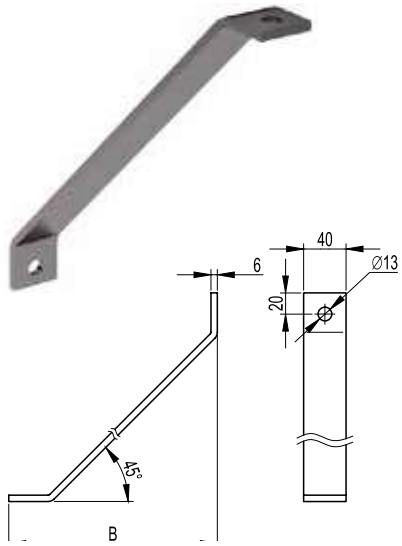

Utilizzo
• incremento della capacità di carico delle mensole e dei profili.
Caratteristiche
• 1 foro sulla base per minuteria M12.
Note
• utilizzabile con tutti i tipi di mensole profilo e con tutti i profili.

Application
• improvement of load capacity of brackets and profiles.
Features
• 1 hole on the base for M12 fasteners.
Note
• suitability for all types of profile brackets and whatever profiles.

B, mm	PESO WEIGHT Kg	CONFEZIONE PACK	CODICE ZC ZC CODE
200	0,60	1	**BMU6020HDZ**
300	0,87	1	**BMU6030HDZ**
500	1,42	1	**BMU6050HDZ**

Accessori per il montaggio
Mounting accessories

Staffa a plafone
Ceiling bracket

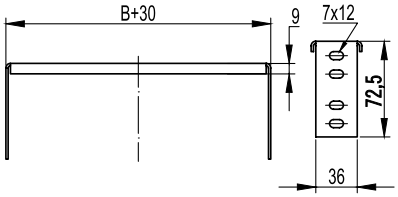

Per sospensioni tramite bandella e staffa di sostegno.
Fori sulla base: 12 mm

Suitable for suspensions with suspension strips and support stirrups.
Holes on base: 12 mm

B, mm	NUMERO FORI sulla BASE NUMBER HOLES on the BASE	PESO WEIGHT Kg/mt	CONFEZIONE PACK	CODICE ZS ZS CODE	CODICE VB VB CODE	CODICE VG VG CODE
50	1	0,10	1	**6290060**	-	-
80	1	0,13	1	**6290061**	**6291061**	**6294061**
100	2	0,19	25*	**6290062**	**6291062**	**6294062**
150	2	0,22	25*	**6290063**	**6291063**	**6294063**
200	2	0,27	25*	**6290064**	**6291064**	**6294064**
300	2	0,34	25*	**6290065**	**6291065**	**6294065**
400	4	0,43	25*	**6290066**	**6291066**	-
500	4	0,52	25*	**6290067**	**6291067**	-

* Confezione per il solo materiale zincato Sendzimir
*Packaging is provided for Sendzimir galvanized products only

Staffa di sostegno
Support bracket

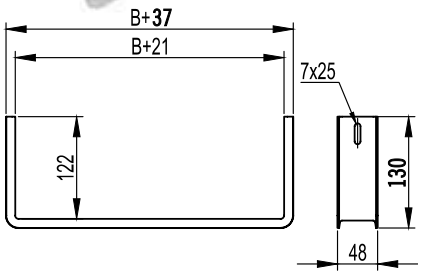

Base 50-80
Base 100-500

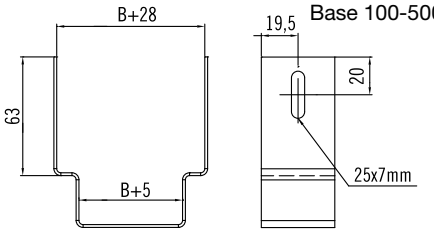

Per sospensioni tramite bandella e staffa

Suitable for suspensions with suspension strips and stirrups

B, mm	PESO WEIGHT Kg/mt	CONFEZIONE PACK	CODICE ZS ZS CODE	CODICE VB VB CODE	CODICE VG VG CODE
50	0,10	1	**6290080**	-	-
80	0,14	1	**6290081**	**6291081**	**6294081**
100	0,23	25*	**6290082**	**6291082**	**6294082**
150	0,36	25*	**6290083**	**6291083**	**6294083**
200	0,40	25*	**6290084**	**6291084**	**6294084**
300	0,47	25*	**6290085**	**6291085**	**6294085**
400	0,58	25*	**6290086**	**6291086**	**6294086**
500	0,66	25*	**6290087**	**6291087**	**6294087**

Accessori per il montaggio
Mounting accessories

Piastra raccordo ZC M002
Connection plate ZC M002

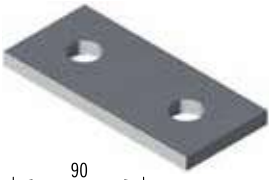

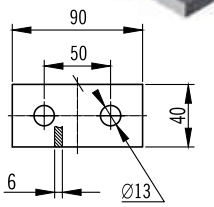

SPESSORE THICKNESS mm	PESO WEIGHT Kg/pz	CONFEZIONE PACK	CODICE ZC ZC CODE
6	0,17	1	**8293002**

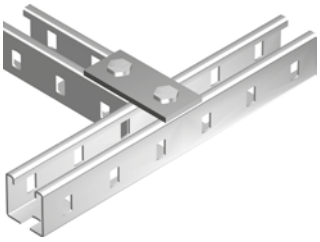

Piastra raccordo ZC M004
Connection plate ZC M004

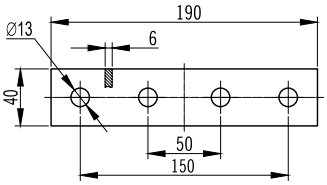

SPESSORE THICKNESS mm	PESO WEIGHT Kg/pz	CONFEZIONE PACK	CODICE ZC ZC CODE
6	0,35	1	**8293004**

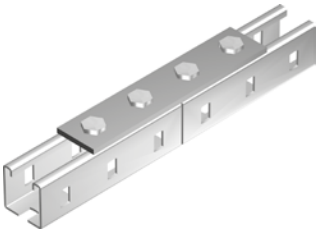

Piastra raccordo ZC M007
Connection plate ZC M007

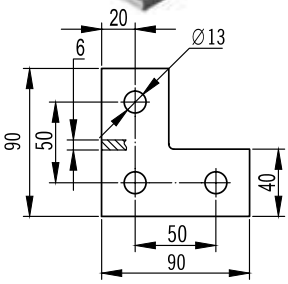

SPESSORE THICKNESS mm	PESO WEIGHT Kg/pz	CONFEZIONE PACK	CODICE ZC ZC CODE
6	0,25	1	**8293007**

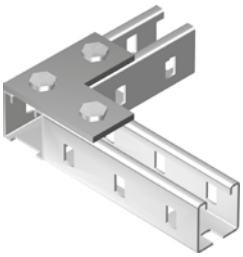

Tipologia fissaggio piastra di raccordo a profilo
Mounting connection plate at profile

Soluzione 1
Solution 1

VITE ESAGONALE HEXAGONAL SCREW	CODICE CODE
M10x20	**7290020**

PIASTRINA A MOLLA M10 M10 FLAT WASHER	CODICE CODE
Per/For 41x21	**7290064**
Per/For 41x41	**7290062**

Soluzione 2
Solution 2

VITE TESTA AD ANCORA ANCHOR HEAD SCREW	CODICE CODE
M10x30	**7290060**

DADO ESAGONALE HEXAGONAL NUT	CODICE CODE
M10	**7290027**

Accessori per il montaggio
Mounting accessories

Piastra raccordo ZC M008
Connection plate ZC M008

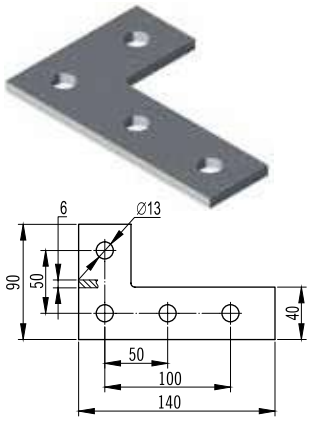

SPESSORE THICKNESS mm	PESO WEIGHT Kg/pz	CONFEZIONE PACK	CODICE ZC ZC CODE
6	0,33	1	**8293008**

Piastra raccordo ZC M009
Connection plate ZC M009

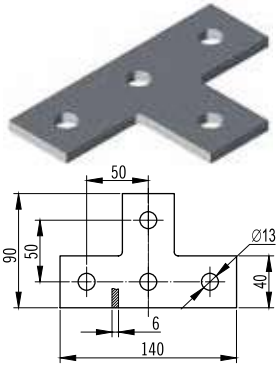

SPESSORE THICKNESS mm	PESO WEIGHT Kg/pz	CONFEZIONE PACK	CODICE ZC ZC CODE
6	0,33	1	**8293009**

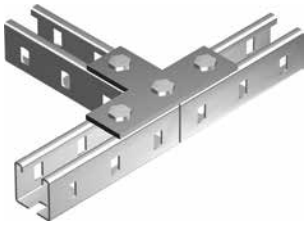

Piastra raccordo ZC M010
Connection plate ZC M010

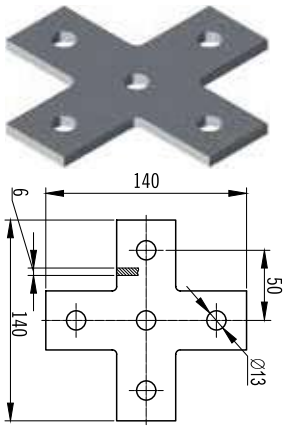

SPESSORE THICKNESS mm	PESO WEIGHT Kg/pz	CONFEZIONE PACK	CODICE ZC ZC CODE
6	0,41	1	**8293010**

Tipologia fissaggio piastra di raccordo a profilo
Mounting connection plate at profile

Soluzione 1
Solution 1

VITE ESAGONALE HEXAGONAL SCREW	CODICE CODE
M10x20	**7290020**

PIASTRINA A MOLLA M10 M10 FLAT WASHER	CODICE CODE
Per/For 41x21	**7290064**
Per/For 41x41	**7290062**

Soluzione 2
Solution 2

VITE TESTA AD ANCORA ANCHOR HEAD SCREW	CODICE CODE
M10x30	**7290060**

DADO ESAGONALE HEXAGONAL NUT	CODICE CODE
M10	**7290027**

Accessori per il montaggio
Mounting accessories

Piastra raccordo ZC M011
Connection plate ZC M011

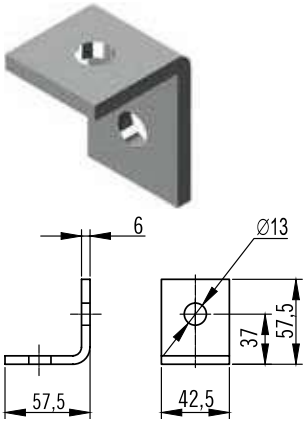

SPESSORE THICKNESS mm	PESO WEIGHT Kg/pz	CONFEZIONE PACK	CODICE ZC ZC CODE
6	0,16	1	**8293011**

Piastra raccordo ZC M013
Connection plate ZC M013

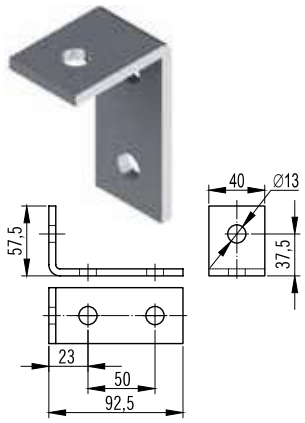

SPESSORE THICKNESS mm	PESO WEIGHT Kg/pz	CONFEZIONE PACK	CODICE ZC ZC CODE
6	0,25	1	**8293013**

Piastra raccordo ZC M014
Connection plate ZC M014

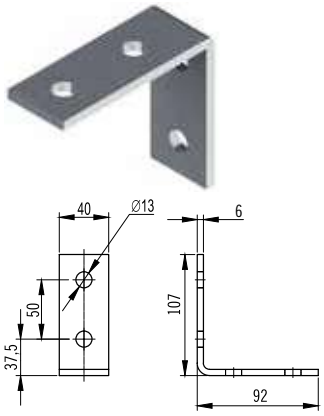

SPESSORE THICKNESS mm	PESO WEIGHT Kg/pz	CONFEZIONE PACK	CODICE ZC ZC CODE
6	0,33	1	**8293014**

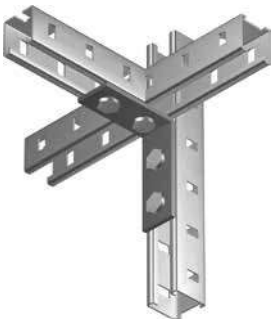

Tipologia fissaggio piastra di raccordo a profilo
Mounting connection plate at profile

Soluzione 1
Solution 1

VITE ESAGONALE HEXAGONAL SCREW	CODICE CODE
M10x20	**7290020**

PIASTRINA A MOLLA M10 M10 FLAT WASHER	CODICE CODE
Per/For 41x21	**7290064**
Per/For 41x41	**7290062**

Soluzione 2
Solution 2

VITE TESTA AD ANCORA ANCHOR HEAD SCREW	CODICE CODE
M10x30	**7290060**

DADO ESAGONALE HEXAGONAL NUT	CODICE CODE
M10	**7290027**

Accessori per il montaggio
Mounting accessories

Piastra raccordo ZC M015
Connection plate ZC M015

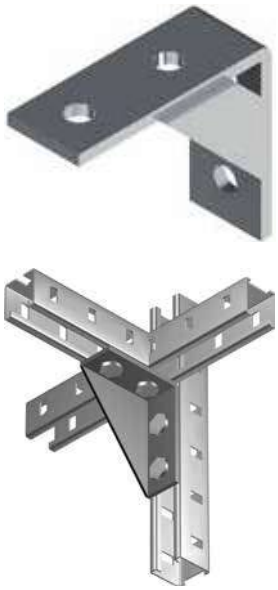

PESO WEIGHT Kg/pz	CONFEZIONE PACK	CODICE ZC ZC CODE
0,42	1	**8293015**

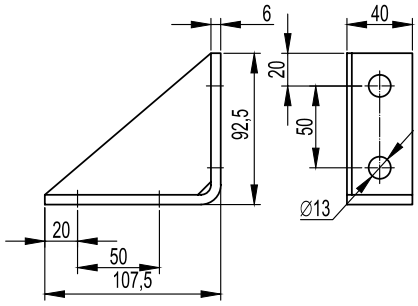

Piastra per raccordo ZC M017
Connection plate ZC M017

a	PESO WEIGHT Kg/pz	CONFEZIONE PACK	CODICE ZC ZC CODE
45°	0,42	1	**8293017**

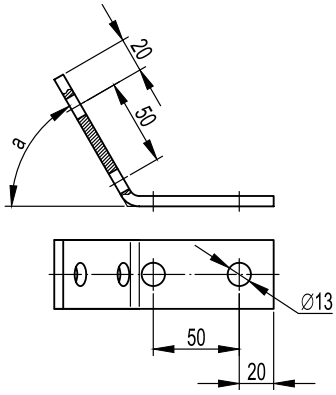

Tipologia fissaggio piastra di raccordo a profilo
Mounting connection plate at profile

Soluzione 1
Solution 1

VITE ESAGONALE HEXAGONAL SCREW	CODICE CODE
M10x20	**7290020**

PIASTRINA A MOLLA M10 M10 FLAT WASHER	CODICE CODE
Per/For 41x21	**7290064**
Per/For 41x41	**7290062**

Soluzione 2
Solution 2

VITE TESTA AD ANCORA ANCHOR HEAD SCREW	CODICE CODE
M10x30	**7290060**

DADO ESAGONALE HEXAGONAL NUT	CODICE CODE
M10	**7290027**

Disegni
Drawings

Mensole
Brackets

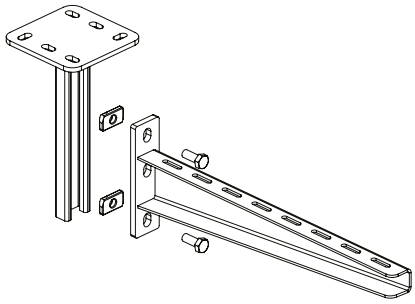

Montaggio della mensola pesante al supporto a soffitto
Heavy-duty bracket mounting to ceiling support

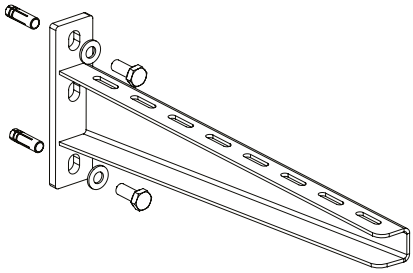

Montaggio della mensola pesante a muro
Heavy-duty bracket mounting to wall

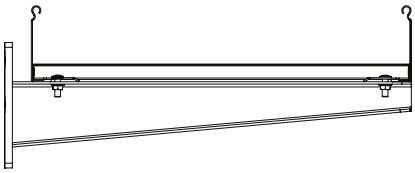

Montaggio della passerella a scaletta su mensola pesante
Ladder mounting to heavy-duty bracket

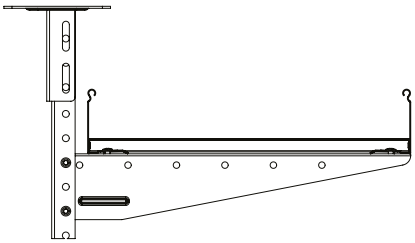

Montaggio della passerella a scaletta su base mensola
Ladder mounting to base bracket

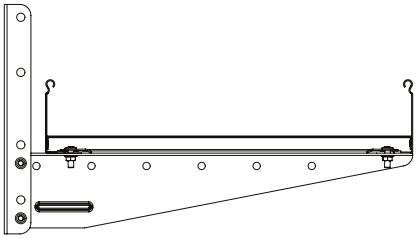

Montaggio della passerella a scaletta su mensola rivettata
Ladder mounting to riveted bracket

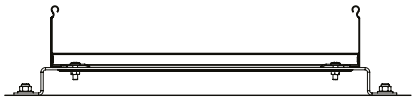

Montaggio della passerella a scaletta su distanziatore
Ladder mounting on spacer

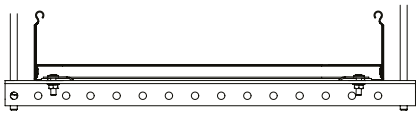

Montaggio della passerella a scaletta su asta di sospensione
Ladder mounting on suspension bars

Esempi di installazione
Examples of assembly

Supporto a soffitto
Ceiling support

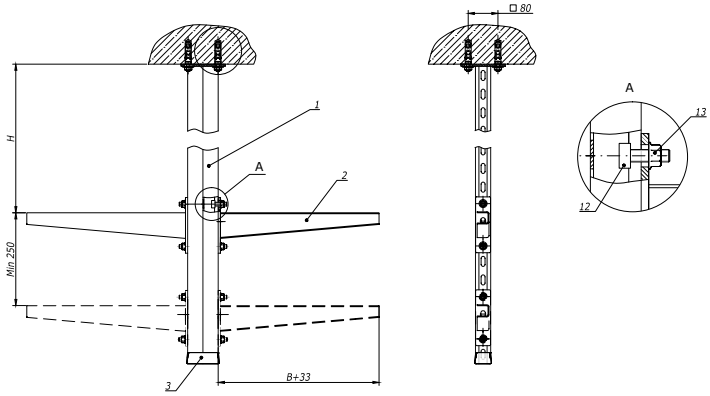

CODICE CODE	DESCRIZIONE DESCRIPTION	RIF.
BSD21** **SP42****	Supporto soffitto doppio 41x21 Supporto soffitto doppio 41x41 Double ceiling support 41x21 Double ceiling support 41x41	1
LP600**	Mensola pesante Heavy-duty bracket	2
BPO4182	Tappo per profilo Plugs for profiles	3
7290060	Vite testa ad ancora M10x30 Anchor head screws M10x30	12
7290023	Dado zigrinato M10 Knurled nut M10	13

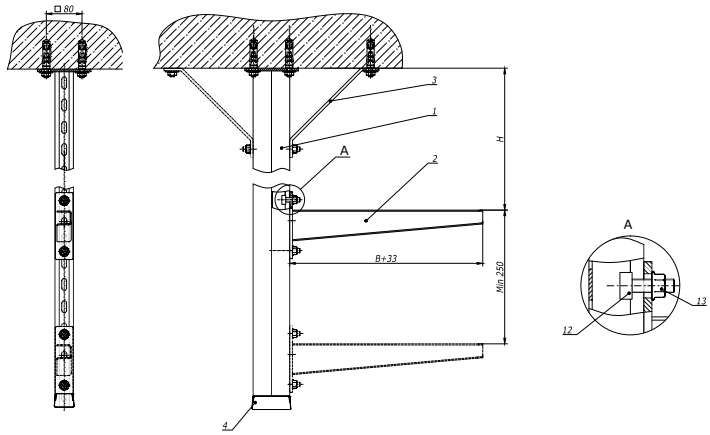

CODICE CODE	DESCRIZIONE DESCRIPTION	RIF.
BSD21** **SP42****	Supporto soffitto doppio 41x21 Supporto soffitto doppio 41x41 Double ceiling support 41x21 Double ceiling support 41x41	1
LP600**	Mensola pesante Heavy-duty bracket	2
BMU60**	Piastra giunzione/rinforzo profili Junction/reinforcement plate	3
BPO4182	Tappo per profilo Plugs for profiles	4
7290060	Vite testa ad ancora M10x30 Anchor head screws M10x30	12
7290023	Dado zigrinato M10 Knurled nut M10	13

Supporto angolo variabile
Adjustable support for base bracket

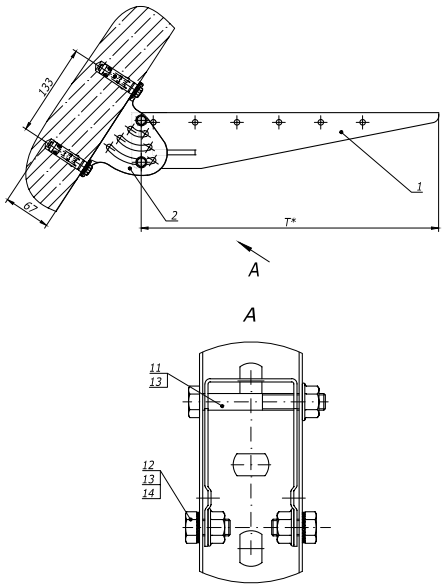

CODICE CODE	DESCRIZIONE DESCRIPTION	RIF.
62900**	Base mensola Base bracket	1
6290101	Supporto angolo variabile Adjustable support for width bracket	2
7290019	Vite esagonale con gambo parzialmente filettato M8x60 Hexagonal screws with partial thread M8x60	11
7290017	Viti esagonali M8x20 Hexagonal screws M8x20	12
7290022	Dado zigrinato M8 Knurled nut M8	13

Esempi di installazione
Examples of assembly

Asta filettata
Threaded bar

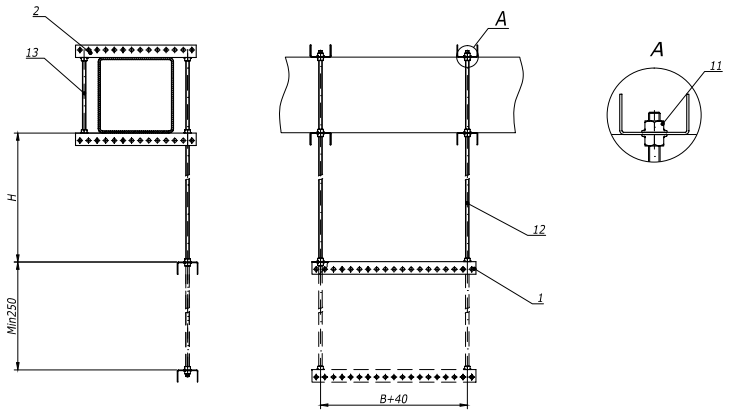

CODICE CODE	DESCRIZIONE DESCRIPTION	RIF.
62900000	Asta di sospensione Suspension bar	1
62900000	Asta di sospensione Suspension bar	2
7290023	Dado zigrinato M10 Knurled nut M10	11
7290049	Asta filettata Threaded bar	12
7290049	Asta filettata Threaded bar	13

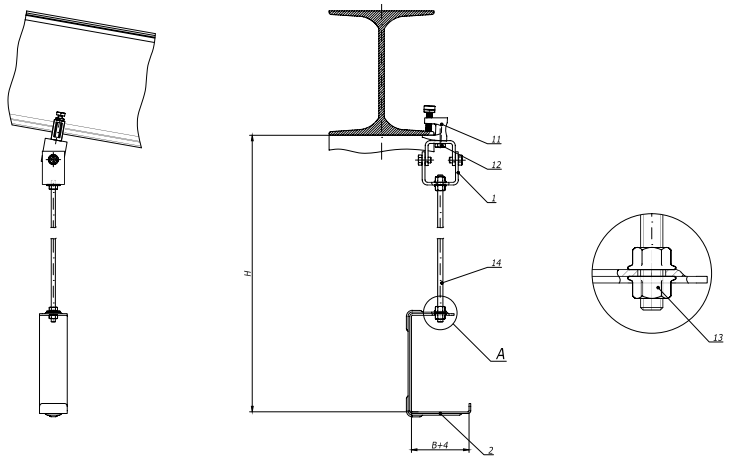

CODICE CODE	DESCRIZIONE DESCRIPTION	RIF.
BSV1012	Giunto snodato universale Universal adjustable joint	1
629011*	Mensola a C C-shaped bracket	2
7290083	Supporto asta filettata-trave Girder support for threaded bar	11
7290041	Vite testa ad ancora M10x30 Anchor head screws M10x30	12
7290023	Dado zigrinato M10 Knurled nut M10	13
7290049	Asta filettata Threaded bar	14

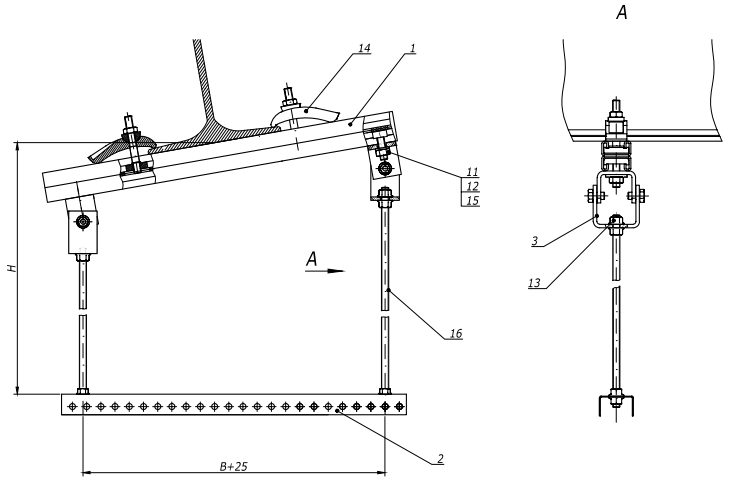

CODICE CODE	DESCRIZIONE DESCRIPTION	RIF.
6290475	Profilo doppio Double profile 41x41	1
6090000	Asta di sospensione Suspension bar	2
7290060	Vite testa ad ancora M10x30 Anchor head screws M10x30	11
7290027	Dado esagonale M10 Hexagonal nut M10	12
7290023	Dado zigrinato M10 Knurled nut M10	13
7290088	Supporto profilo trave M10 Girder support for profile M10	14
7290034	Rondella piana M10 Flat washer M10	15
7290049	Asta filettata Threaded bar	16

Esempi di installazione
Examples of assembly

Supporto multiplo per asta di sospensione
Multiple support for suspension bar

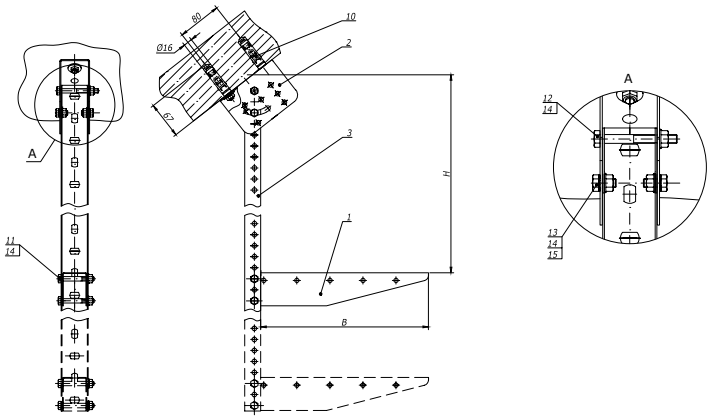

CODICE CODE	DESCRIZIONE DESCRIPTION	RIF.
62900**	Base mensola Base bracket	1
6290100	Supporto multiplo Multiple support	2
6090000	Asta di sospensione Suspension bar	3
7290019	Vite esagonale con un parziale non filettato M8x60 Hexagonal screws with partial thread M8x60	11
7290078	Vite esagonale con un parziale non filettato M8x70 Hexagonal screws with partial thread M8x70	12
7290017	Viti esagonali Hexagonal screws M8x20	13
7290017	Viti esagonali Hexagonal screws M8x20	14
7290022	Dado zigrinato M8 Knurled nut M8	15

Asta filettata
Threaded bar

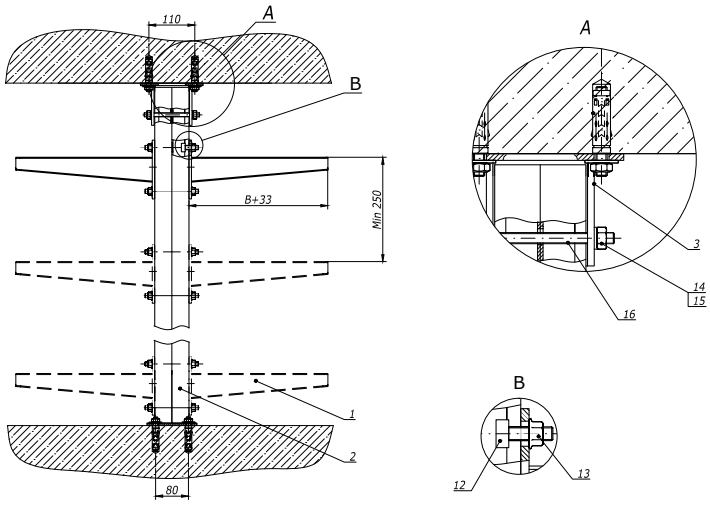

CODICE CODE	DESCRIZIONE DESCRIPTION	RIF.
LP600**	Mensola pesante Heavy-duty bracket	1
6293475	Profilato per sospensione 41x41 doppio Double profiles 41x41	2
8293028	Supporto a soffitto per profili 41x82 Ceiling support for 41x82 profile	3
7290060	Vite testa ad ancora M10x30 Anchor head screws M10x30	12
7290023	Dado zigrinato M10 Knurled nut M10	13
7290027	Dado esagonale M10 Hexagonal nut M10	14
7290034	Rondella M10 Flat washer M10	15
7290049	Asta filettata M10x1000 Threaded bar M10x1000	16

Esempi di installazione
Examples of assembly

Fissaggio canale su asta di sospensione
Mounting cable tray on suspension bar

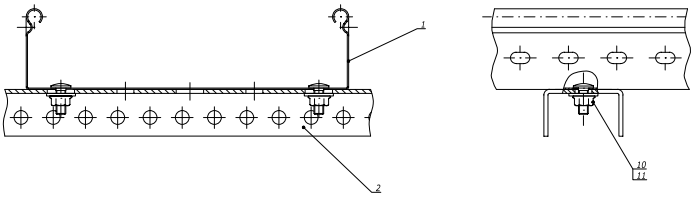

CODICE CODE	DESCRIZIONE DESCRIPTION	RIF.
-	Canale C5 C5 cable tray	1
6090000	Asta di sospensione Suspension bar	2
7290012	Vite con quadro sottotesta Screws with square underthread	10
7290021	Dado zigrinato Knurled nut	11

Fissaggio canale su mensola stampata
Mounting cable tray on pressed bracket

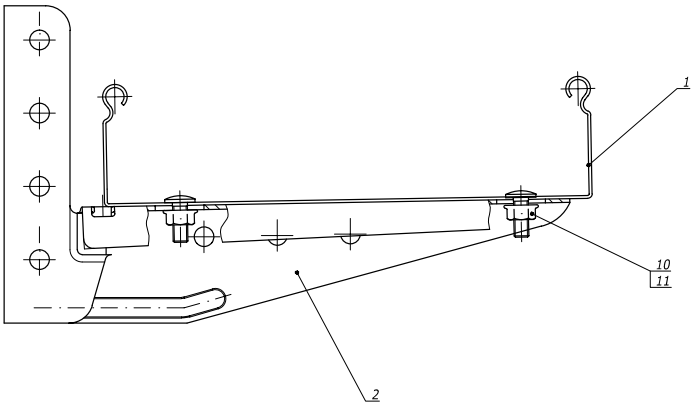

CODICE CODE	DESCRIZIONE DESCRIPTION	RIF.
-	Canale C5 C5 cable tray	1
629002*	Mensola stampata Pressed bracket	2
7290012	Vite con quadro sottotesta Screws with square underhead	10
7290021	Dado zigrinato Knurled nut	11

Fissaggio canale su distanziatore
Mounting cable tray on spacer

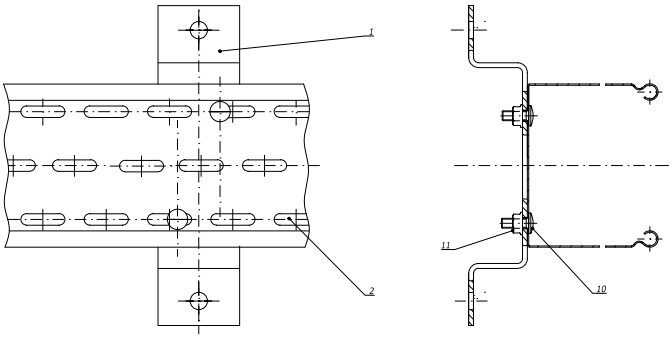

CODICE CODE	DESCRIZIONE DESCRIPTION	RIF.
-	Canale C5 C5 cable tray	1
529004*	Distanziatore Spacer	2
7290012	Vite con quadro sottotesta Screws with square underhead	10
7290021	Dado zigrinato Knurled nut	11

Fissaggio canale su supporto ancoraggio centrale
Mounting cable tray on central anchor support

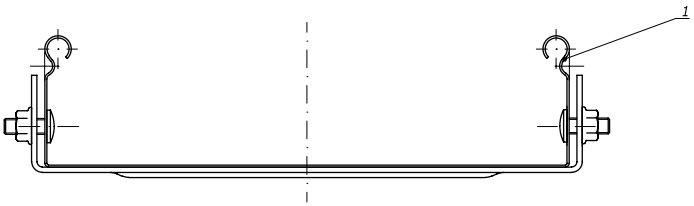

CODICE CODE	DESCRIZIONE DESCRIPTION	RIF.
-	Canale C5 C5 cable tray	1
629012*	Supporto ancoraggio cx Central anchor support	2
7290012	Vite con quadro sottotesta Screws with square underhead	10
7290021	Dado zigrinato Knurled nut	11

Esempi di installazione
Examples of assembly

Fissaggio passerella a filo su asta di sospensione
Mesh tray mounting to suspension bar

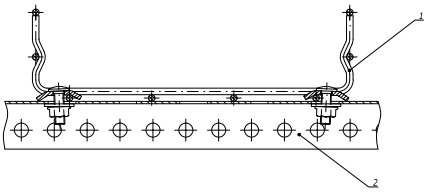

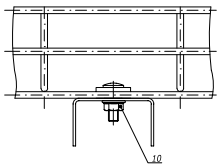

CODICE CODE	DESCRIZIONE DESCRIPTION	RIF.
-	Passerella a filo F5 F5 mesh tray	1
6090000	Asta di sospensione Suspension bar	2
4499906	Giunto semplice Plain joint	10

Fissaggio passerella a filo su mensola stampata
Mesh tray mounting to pressed bracket

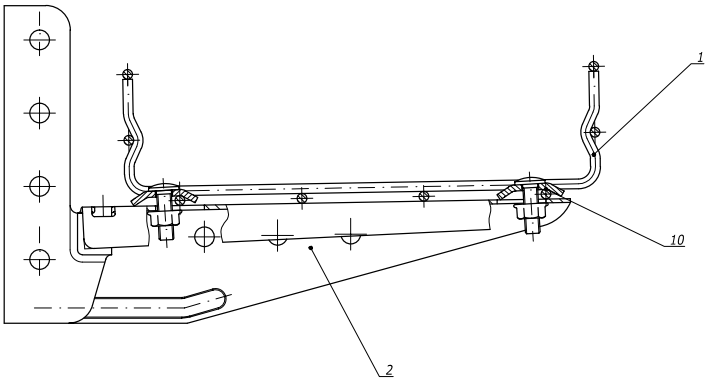

CODICE CODE	DESCRIZIONE DESCRIPTION	RIF.
-	Passerella a filo F5 F5 mesh tray	1
629002*	Mensola stampata Pressed bracket	2
4499906	Giunto semplice Plain joint	10

Fissaggio passerella a filo su distanziatore
Mesh tray mounting to spacer

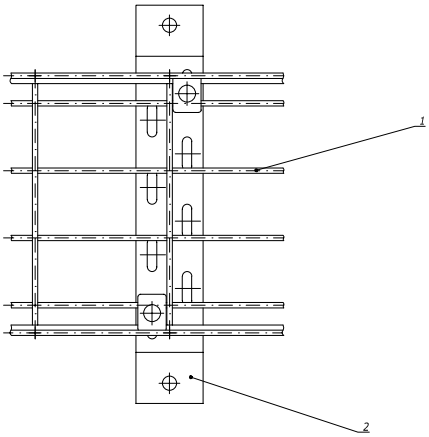

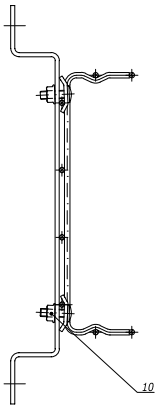

CODICE CODE	DESCRIZIONE DESCRIPTION	RIF.
-	Passerella a filo F5 F5 mesh tray	1
529004*	Distanziatore Spacer	2
4499906	Giunto semplice Plain joint	10

Esempi di installazione
Examples of assembly

Fissaggio canale con asta filettata
Cable tray mounting with threaded bar

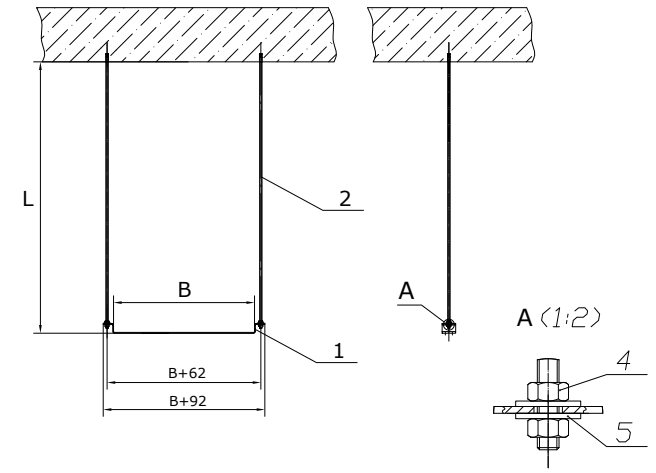

CODICE CODE	DESCRIZIONE DESCRIPTION	RIF.
529004*	Distanziatore Spaer	1
7290049	Asta filettata Threaded bar	2
7290027	Dado M10 Nut M10	4
7290034	Rondella M10 Flat washer	5

Fissaggio canale con asta di sospensione
Cable tray mounting with suspension bar

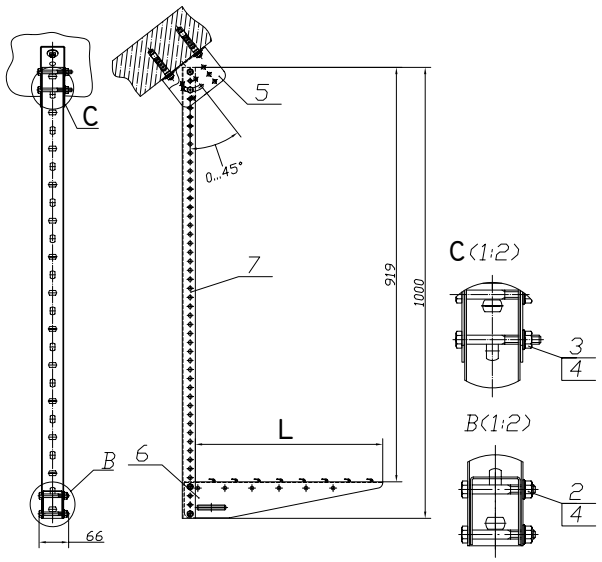

CODICE CODE	DESCRIZIONE DESCRIPTION	RIF.
7290019	Vite esagonale con parziale non filettato M8x60 Hexagonal screws with partial thread M8x60	2
7290078	Vite esagonale con parziale non filettato M8x70 Hexagonal screws with partial thread M8x70	3
7290022	Dado zigrinato M8 Knurled nut M8	4
6290100	Supporto multiplo Multiple support	5
629021*	Base mensola per passerella a filo Width bracket for mesh tray	6
6090000	Asta di sospensione Suspension bar	7

Fissaggio canale con bandella di sospensione
Cable tray mounting with slotted bar

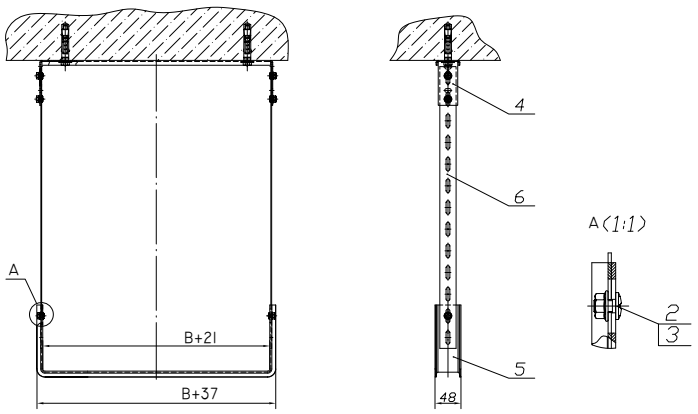

CODICE CODE	DESCRIZIONE DESCRIPTION	RIF.
7290012	Vite con quadro sottotesta M6x10 Screws with square unthread M6x10	2
7290021	Dado zigrinato M8 Knurled nut M8	3
629006*	Staffa a plafone Ceiling stirrup	4
629008*	Staffa a sostegno Support stirrup	5
609000*	Bandella di sospensione Slotted bar	6

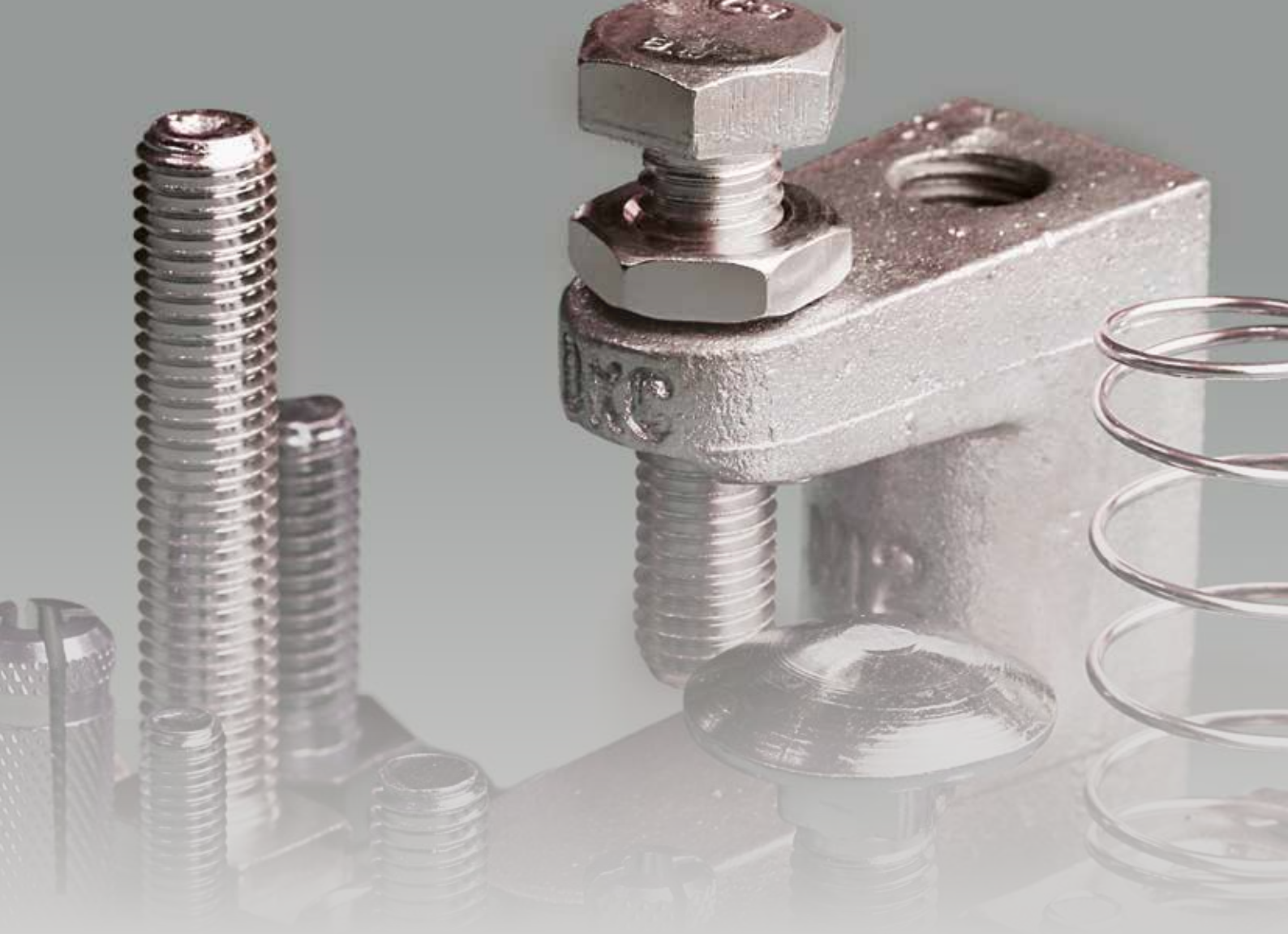

m5

Minuteria
Fasteners

DKC

Minuteria
Fasteners

Viti con quadro sottotesta
Screws with square underhead

7290012

7290070

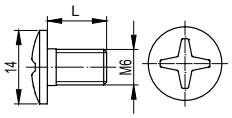

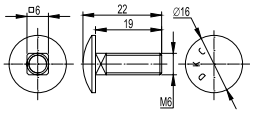

FILETTATURA THREAD	PESO WEIGHT Kg/pack	CONFEZIONE PACK pz / pcs	CODICE ZS ZS CODE	CODICE INOX S. STEEL CODE	CODICE GEOMET GEOMET CODE
M6X10	1,04	100	**7290012**	**7292012**	**7298012**
M6X20	0,35	50	**7290070**	**-**	**-**

Viti senza quadro sottotesta
Screws without square underhead

FILETTATURA THREAD	PESO WEIGHT Kg/pack	CONFEZIONE PACK pz / pcs	CODICE ZS ZS CODE	CODICE INOX S. STEEL CODE	CODICE GEOMET GEOMET CODE
M6x8	0,93	200	**7290011**	**7292011**	**7298011**

Viti con quadro sottotesta
Screws with square underhead

FILETTATURA THREAD	PESO WEIGHT Kg/pack	CONFEZIONE PACK pz / pcs	CODICE ZS ZS CODE
M8x20	0,15	100	**7290037**
M8x30	0,17	100	**7290038**
M10x20	0,24	100	**7290039**
M10x30	0,30	100	**7290040**

Vite per messa a terra coperchi
Earthing screws for covers

FILETTATURA THREAD	PESO WEIGHT Kg/pack	CONFEZIONE PACK pz / pcs	CODICE ZS ZS CODE	CODICE INOX INOX CODE	CODICE GEOMET GEOMET CODE
M5x8	0,25	200	**7290010**	**7292010**	**7298010**

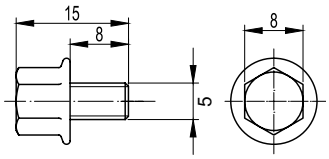

Minuteria
Fasteners

Viti esagonali
Hexagonal screws

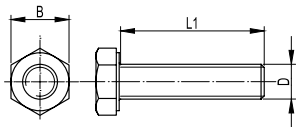

B, mm	FILETTATURA THREAD DxL1	PESO WEIGHT Kg/pack	CONFEZIONE PACK pz / pcs	CODICE ZS ZS CODE	CODICE ZC ZC CODE	CODICE INOX S. STEEL CODE	CODICE GEOMET GEOMET CODE
13	M8x20	1,20	100	**7290017**	**7293017**	**7292017**	**7298017**
	M8x30	1,50	100	**7290018**	**7293018**	**7292018**	**7298018**
17	M10x20	2,30	100	**7290020**	**7293020**	**7292020**	**-**
	M10x30	2,75	50	**7290041**	**7293041**	**-**	**-**

Vite esagonale con gambo parzialmente filettato
Hexagonal screws with partial thread

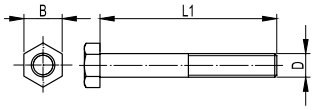

B, mm	FILETTATURA THREAD DxL1	PESO WEIGHT Kg/pack	CONFEZIONE PACK pz / pcs	CODICE ZS ZS CODE	CODICE INOX S. STEEL CODE	CODICE GEOMET GEOMET CODE
13	M8x60	2,00	50	**7290019**	**7292019**	**7298019**
	M8x70	3,00	50	**7290078**	**7292078**	**7298078**

Vite testa ad ancora
Anchor head screws

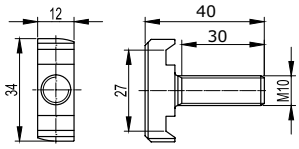

Per fissaggi su profilati 41x41 e 41x21. Carico massimo a trazione Kg 550. Carico massimo a scorrimento Kg 150. Zincatura in bagno caldo secondo norma UNI 5744-66, filetto metrico ISO MA esagonale.

Suitable for installations onto 41x41 and 41x21 profiles. Max. traction load 550 kg; max. sliding load 150 kg. Hot-dip galvanized as per UNI 5744-66 standard, metric hexagonal thread ISO MA.

FILETTATURA THREAD	PESO WEIGHT Kg/pack	CONFEZIONE PACK pz / pcs	CODICE ZC ZC CODE
M10x30	0,042	50	**7290060**

Minuteria
Fasteners

Asta filettata
Threaded bar

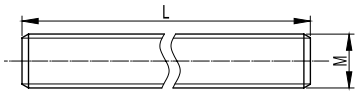

FILETTATURA THREAD MxL	CARICO MAX TRAZIONE MAX. TRACTION LOAD N	PESO WEIGHT Kg/pack	CONFEZIONE PACK pz / pcs	CODICE ZS ZS CODE	CODICE INOX S. STEEL CODE	CODICE GEOMET GEOMET CODE
M6x1000	2500	0,14	1	**7290047**	**7292047**	**7298047**
M8x1000	4500	0,25	1	**7290048**	**7292048**	**7298048**
M10x1000	7000	0,40	1	**7290049**	**7292049**	**7298049**
M12x1000	-	0,66	1	**7290050**	**7292050**	**7298050**

Dado zigrinato
Knurled nut

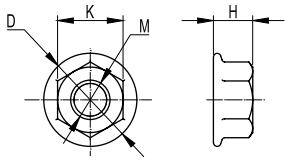

K, mm	D, mm	H, mm	FILETTATURA THREAD M	PESO WEIGHT Kg/pack	CONFEZIONE PACK pz / pcs	CODICE ZS ZS CODE	CODICE INOX S. STEEL CODE	CODICE GEOMET GEOMET CODE
10	14,2	6	M6	0,80	100	**7290021**	**7292021**	**7298021**
13	17,9	8	M8	0,99	100	**7290022**	**7292022**	**7298022**
16	21,8	10	M10	1,19	100	**7290023**	**7292023**	**7298023**

Dado esagonale
Hexagonal nut

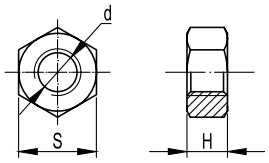

S, mm	H, mm	FILETTATURA THREAD d	PESO WEIGHT Kg/pack	CONFEZIONE PACK pz / pcs	CODICE ZS ZS CODE	CODICE INOX S. STEEL CODE	CODICE GEOMET GEOMET CODE
-	-	M5	0,45	200	**7290024**	-	-
10	5,2	M6	0,80	200	**7290025**	**7292025**	**7298025**
13	6,8	M8	0,54	100	**7290026**	**7292026**	**7298026**
16	8,4	M10	1,14	100	**7290027**	-	**7298027**
18	10,8	M12	1,74	100	**7290028**	-	-

Manicotto di giunzione
Coupling sleeve

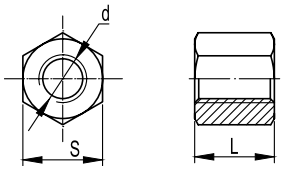

S, mm	FILETTATURA THREAD dxL	PESO WEIGHT Kg	CONFEZIONE PACK pz / pcs	CODICE CODE
10	M6x25	1,50	100	**7290043**
13	M8x25	1,75	100	**7290044**
17	M10x30	1,90	100	**7290045**
19	M12x50	3,00	100	**7290046**

Piastrina a molla per profilo 41x21
Spring plate for 41x21 profile

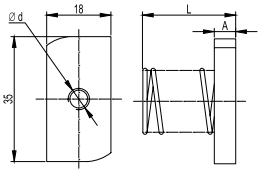

A, mm	L, mm	FILETTATURA THREAD dxL	PESO WEIGHT Kg	CONFEZIONE PACK pz / pcs	CODICE CODE
7,5	27,5	M8	0,02	1	**7290342**
8,8	28,8	M10	0,02	1	**7290064**

Piastrina a molla per profilo 41x41
Spring plate for 41x41 profile

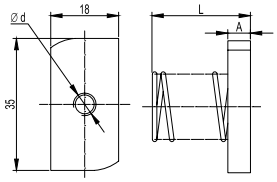

A, mm	L, mm	FILETTATURA THREAD d	PESO WEIGHT Kg	CONFEZIONE PACK pz / pcs	CODICE CODE
7,5	47,5	M8	0,03	1	**7290242**
8,8	48,8	M10	0,03	1	**7290062**

Rondella piana
Flat washer

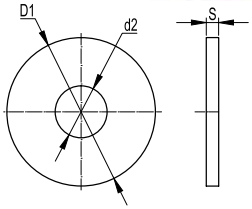

d2, mm	D1, mm	S, mm	FILETTATURA THREAD	PESO CONFEZIONE PACK WEIGHT Kg	CONFEZIONE PACK pz / pcs	CODICE ZS ZS CODE	CODICE GEOMET GEOMET CODE
6,6	12	1,6	M6	0,60	200	**7290032**	**7298032**
9,0	16		M8	0,36	100	**7290033**	**7298033**
11,0	20	2,0	M10	0,38		**7290034**	**7298034**
13,5	24	2,5	M12	0,41	50	**7290035**	**-**

Supporto asta filettata trave
Girder support for threaded bar

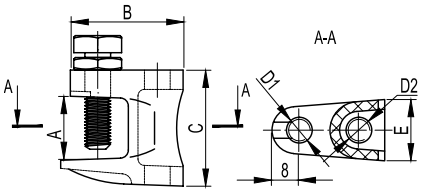

SPESSORE TRAVE GIRDER THICKNESS mm	CARICO MASSIMO MAX LOAD Kg	FILETTATURA THREAD	PESO CONFEZIONE PACK WEIGHT Kg	CONFEZIONE PACK pz / pcs	CODICE CODE
18	120	M6	1,26	14	**7290081**
18	120	M8	1,61		**7290082**
20	250	M10	1,92	12	**7290083**
26	350	M12	1,50	6	**7290084**

Supporto profilo trave
Girder support for profile

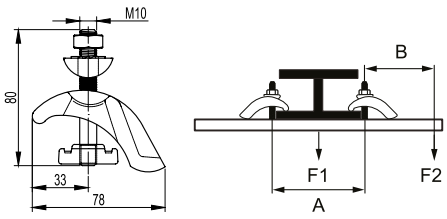

SPESSORE TRAVE GIRDER THICKNESS mm	FILETTATURA THREAD	PESO CONFEZIONE PACK WEIGHT Kg	CONFEZIONE PACK pz / pcs	CODICE CODE
30	M10	1,52	4	**7290088**

A, mm	B, mm	F1 CARICO MASSIMO F1 MAX LOAD Kg	F2, Kg
100	100	350	170
200	200	175	80
300	100	110	50
400	400	80	40
500	500	70	35
600		50	25

Supporto asta filettata lamiera grecata
Threaded bar support for mounting to corrugated metal sheet

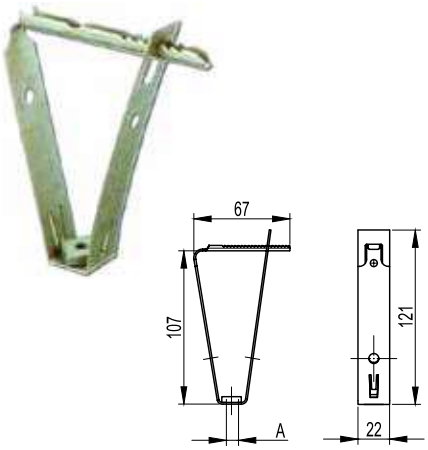

Da utilizzare per la sospensione dell'asta filettata alla lamiera grecata con larghezza di 50 mm

To be used for the suspension of threaded bars onto corrugated metal sheets with the width of 50 mm

FILETTATURA THREAD	PESO CONFEZIONE PACK WEIGHT Kg	CONFEZIONE PACK pz / pcs	CODICE CODE
M8	3,50	50	**CM310800**
M10	3,50	50	**CM311000**

Supporto variabile asta filettata lamiera grecata
Threaded bar adjustable support for mounting to corrugated metal sheet

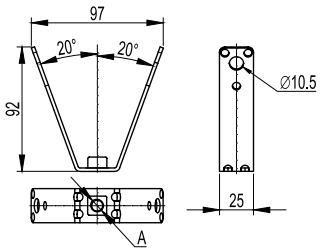

Da utilizzare per la sospensione dell'asta filettata alla lamiera grecata con larghezza di 50-100 mm

to be used for the suspension of threaded bars onto corrugated metal sheets with the width of 50 – 100 mm

FILETTATURA THREAD	PESO CONFEZIONE PACK WEIGHT Kg	CONFEZIONE PACK pz / pcs	CODICE CODE
M8	5,5	50	**CM330800**
M10	5,5	50	**CM331000**

Montaggio supporti asta filettata lamiera grecata
Threaded bar support for mounting to corrugated metal sheet

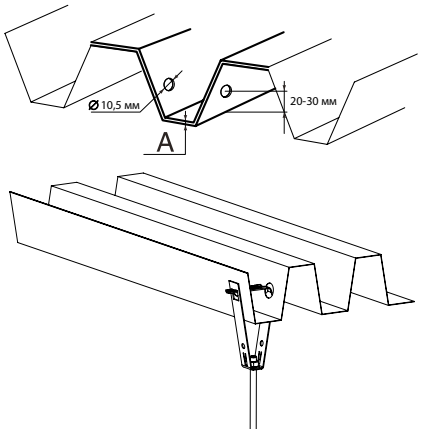

SPESSORE LAMIERA A, SHEET THICKNESS A, mm	CONFEZIONE MAX LOAD Kg
0,63 - 0,70	60
0,70 - 0,80	70
0,80 - 1,00	80
1,00 - 1,20	100
1,20 - 1,50	120
> 1,50	150

Minuteria per passerella a filo
Fasteners for mesh tray

Giunto semplice
Plain joint

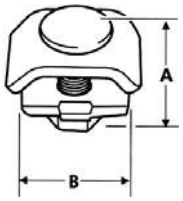

Applicazione:
• è utilizzato per la giunzione delle passerelle a filo e per la creazione di accessori (curve, derivazioni a T, riduzioni, ecc..). Disponibile in acciaio zincato ed inox.

Application:
• It is used for the coupling of mesh trays and for the creations of accessories (bend, horizontal tees, reducers, ecc.). Available in galvanized and stainless steel.

A, mm	B, mm	PESO WEIGHT Kg	CONFEZIONE PACK pz / pcs	CODICE ZS ZS CODE	CODICE INOX S. STEEL CODE	CODICE GEOMET GEOMET CODE
23,5	23,5	0,03	100	**4499906**	**4299906**	**4399906**

Giunto universale
Universal joint

Applicazione:
• è utilizzato per la giunzione delle passerelle a filo e per la creazione di accessori (curve, derivazioni a T, riduzioni, ecc..).

Application:
• It is used for the coupling of mesh trays and for the creations of accessories (bend, horizontal tees, reducers, ecc.).

PESO WEIGHT Kg	CONFEZIONE PACK pz / pcs	CODICE ZS ZS CODE	CODICE GEOMET GEOMET CODE
0,03	100	**4499908**	**4399908**

Giunto con gancio
Hook joint

Applicazione:
• è utilizzato per il fissaggio delle passerelle a filo su mensole e profili.

Application:
• It is used for the coupling of mesh trays on brackets and profiles.

PESO WEIGHT Kg	CONFEZIONE PACK pz / pcs	CODICE ZS ZS CODE
0,03	50	**4499907**

Minuteria per passerella a filo
Fasteners for mesh tray

Fissaggio su profili
Installation on profiles

Applicazione
• è utilizzato per il fissaggio delle passerelle a filo su mensole e profili.

Application
• It is used for the coupling of mesh trays on brackets and profiles.

DESCRIZIONE DESCRIPTION	CONFEZIONE PACK pz / pcs	CODICE ZS ZS CODE	CODICE INOX S. STEEL CODE
Vite con quadro s/t M6x20 Screw with square underhead M6x20	50	**7290070**	7292070*
Piastrina Upper plate	50	**7290071**	7292071*
Dado M6 M6 nut	200	**7290021**	**7292021**

* A richiesta / On request

Applicazione
• utilizzato per collegare le passerelle a filo attraverso la piastrina di accompagnamento lineare o la piastrina di accompagnamento allungata. Può essere utilizzato anche per il fissaggio delle passerelle a filo su mensole e profili.

Application
• used to connect mesh trays through the flat coupler or the extended coupler.
It can also be used for the fastening of mesh trays on bracket and profiles.

DESCRIZIONE DESCRIPTION	CONFEZIONE PACK pz / pcs	CODICE ZS ZS CODE
Vite con testa ad ancora M6x14 Anchor head screw M6x14	50	**7290073**
Dado M6 M6 nut	200	**7290021**

Minuteria per passerella a filo
Fasteners for mesh tray

Vite zincata con quadro sottotesta
Galvanized screw with square underhead

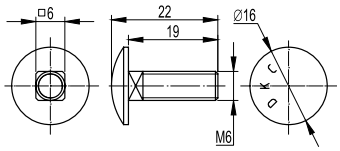

FILETTATURA THREAD	PESO WEIGHT Kg	CONFEZIONE PACK pz / pcs	CODICE ZS ZS CODE	CODICE INOX S. STEEL CODE
M6x20	0,35	50	**7290070**	7292070*

* A richiesta / On request

Vite con testa ad ancora
Anchor head screw

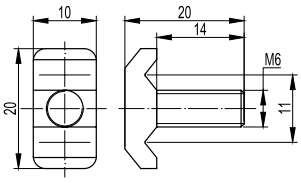

FILETTATURA THREAD	PESO WEIGHT Kg	CONFEZIONE PACK pz / pcs	CODICE ZS ZS CODE
M6x14	0,41	50	**7290073**

Vite con testa a gancio
Hook head screw

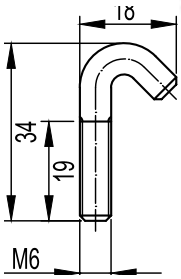

FILETTATURA THREAD	PESO WEIGHT Kg	CONFEZIONE PACK pz / pcs	CODICE ZS ZS CODE
M6x20	0,35	50	**7290075**

Minuteria per passerella a filo
Fasteners for mesh tray

Piastrina superiore zincata
Upper galvanized plate

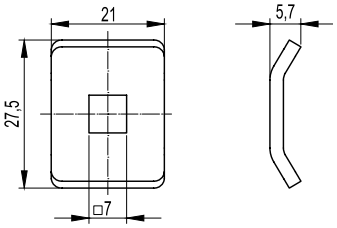

Usare con viti M6x20 — To be used with M6x20 screws

DIMENSIONE FORO HOLE DIMENSION mm	PESO WEIGHT Kg	CONFEZIONE PACK pz / pcs	CODICE ZS ZS CODE
7x7	0,50	50	**7290071**

Piastrina inferiore zincata
Lower galvanized plate

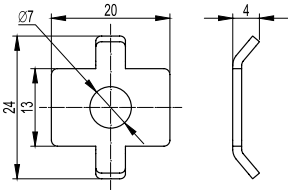

Usare con viti M6x20 — To be used with M6x20 screws

DIMENSIONE FORO HOLE DIMENSION mm	PESO WEIGHT Kg	CONFEZIONE PACK pz / pcs	CODICE ZS ZS CODE
7	0,30	50	**7290072**

Piastrina zincata
Galvanized plate

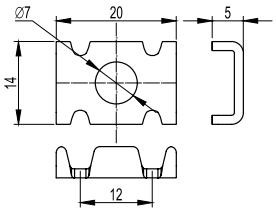

Usare con viti M6x14 — To be used with M6x14 screws

DIMENSIONE FORO HOLE DIMENSION mm	PESO WEIGHT Kg	CONFEZIONE PACK pz / pcs	CODICE ZS ZS CODE
7	0,10	50	**7290074**

Indice codici
Code index

30189ZL	135
30190ZL	135
30265ZL	136
30266ZL	136
30267ZL	136
30268ZL	136
30269ZL	136
30270ZL	136
30271ZL	136
31332ZL	127
31333ZL	127
31334ZL	127
31335ZL	127
31336ZL	127
31337ZL	127
31338ZL	127
35522ZL	116
35523ZL	116
35524ZL	116
35525ZL	116
35526ZL	116
35527ZL	116
35528ZL	116
36022ZL	119
36023ZL	119
36024ZL	119
36025ZL	119
36026ZL	119
36027ZL	119
36028ZL	119
36041ZL	119
36042ZL	119
36043ZL	119
36044ZL	119
36045ZL	119
36046ZL	119
36047ZL	119
36082ZL	118
36083ZL	118
36084ZL	118
36085ZL	118
36086ZL	118
36087ZL	118
36088ZL	118
36101ZL	118
36102ZL	118
36103ZL	118
36104ZL	118
36105ZL	118
36106ZL	118
36107ZL	118
36142ZL	120
36143ZL	120
36144ZL	120
36145ZL	120
36146ZL	120
36147ZL	120
36148ZL	120
36161ZL	120
36162ZL	120
36163ZL	120
36164ZL	120
36165ZL	120
36166ZL	120
36167ZL	120
36202ZL	122
36203ZL	122
36204ZL	122
36205ZL	122
36206ZL	122
36207ZL	122
36208ZL	122
36221ZL	122
36222ZL	122
36223ZL	122
36224ZL	122
36225ZL	122
36226ZL	122
36227ZL	122
36250ZL	121
36251ZL	121
36252ZL	121
36253ZL	121
36254ZL	121
36255ZL	121
36256ZL	121
36263ZL	121
36264ZL	121
36265ZL	121
36266ZL	121
36267ZL	121
36268ZL	121
36269ZL	121
36682ZL	126
36683ZL	126
36684ZL	126
36685ZL	126
36686ZL	126
36687ZL	126
36688ZL	126
36701ZL	126
36702ZL	126
36703ZL	126
36704ZL	126
36705ZL	126
36706ZL	126
36707ZL	126
36742ZL	125
36743ZL	125
36744ZL	125
36745ZL	125
36746ZL	125
36747ZL	125
36748ZL	125
36761ZL	125
36762ZL	125
36763ZL	125
36764ZL	125
36765ZL	125
36766ZL	125
36767ZL	125
36802ZL	124
36803ZL	124
36804ZL	124
36805ZL	124
36806ZL	124
36807ZL	124
36808ZL	124
36821ZL	124
36822ZL	124
36823ZL	124
36824ZL	124
36825ZL	124
36826ZL	124
36827ZL	124
36862ZL	123
36863ZL	123
36864ZL	123
36865ZL	123
36866ZL	123
36867ZL	123
36868ZL	123
36881ZL	123
36882ZL	123
36883ZL	123
36884ZL	123
36885ZL	123
36886ZL	123
36887ZL	123
37002ZL	132
37003ZL	132
37004ZL	132
37005ZL	132
37006ZL	132
37007ZL	132
37008ZL	132
37012ZL	132
37013ZL	132
37014ZL	132
37015ZL	132
37016ZL	132
37017ZL	132
37018ZL	132
37022ZL	131
37023ZL	131
37024ZL	131
37025ZL	131
37026ZL	131
37027ZL	131
37028ZL	131
37042ZL	133
37043ZL	133
37044ZL	133
37045ZL	133
37046ZL	133
37047ZL	133
37048ZL	133
37062ZL	133
37063ZL	133
37064ZL	133
37065ZL	133
37066ZL	133
37067ZL	133
37068ZL	133
37072ZL	133
37073ZL	133
37074ZL	133
37075ZL	133
37076ZL	133
37077ZL	133
37078ZL	133
37102ZL	127
37103ZL	127
37104ZL	127
37105ZL	127
37106ZL	127
37107ZL	127
37108ZL	127
37112ZL	127
37113ZL	127
37114ZL	127
37115ZL	127
37116ZL	127
37117ZL	127
37118ZL	127
37122ZL	131
37123ZL	131
37124ZL	131
37125ZL	131
37126ZL	131
37127ZL	131
37128ZL	131
37142ZL	133
37143ZL	133
37144ZL	133
37145ZL	133
37146ZL	133
37147ZL	133
37148ZL	133
37162ZL	128
37163ZL	128
37164ZL	128
37165ZL	128
37166ZL	128
37167ZL	128
37168ZL	128
37172ZL	128
37173ZL	128
37174ZL	128
37175ZL	128
37176ZL	128
37177ZL	128
37178ZL	128
37206ZL	129
37207ZL	129
37226ZL	129
37227ZL	129
37228ZL	129
37232ZL	129
37233ZL	129
37234ZL	129
37235ZL	129
37242ZL	129
37243ZL	129
37244ZL	129
37245ZL	129
37303ZL	137
37305ZL	137
37332ZL	129
37333ZL	129
37334ZL	129
37335ZL	129
37336ZL	129
37337ZL	129
37338ZL	129
37342ZL	129
37343ZL	129
37344ZL	129
37345ZL	129
37346ZL	129
37347ZL	129
37348ZL	129
37352ZL	139
37353ZL	139
37354ZL	139
37355ZL	139
37356ZL	139
37357ZL	139
37358ZL	139
37370ZL	130
37372ZL	130
37373ZL	130
37374ZL	130
37375ZL	130
37376ZL	130
37377ZL	130
37392ZL	139
37393ZL	139
37394ZL	139
37395ZL	139
37396ZL	139
37397ZL	139
37398ZL	139
37472ZL	130
37473ZL	130
37474ZL	130
37475ZL	130
37476ZL	130

Indice codici
Code index

37477ZL 130
37478ZL 130
37562ZL 138
37563ZL 138
37564ZL 138
37565ZL 138
37671ZL 134
37672ZL 134
37674ZL 134
37680ZL 134
37681ZL 134
37683ZL 134
37690ZL 135
37691ZL 135
37693ZL 135
37701ZL 134
37702ZL 134
37704ZL 134
37710ZL 134
37711ZL 134
37713ZL 134
37720ZL 135
37721ZL 135
37723ZL 135
37810ZL 138
37811ZL 138
37812ZL 138
37813ZL 138
37814ZL 138
37815ZL 138
37820ZL 138
37821ZL 138
37822ZL 138
37823ZL 138
37824ZL 138
37825ZL 138
38002ZL 119
38003ZL 119
38004ZL 119
38005ZL 119
38006ZL 119
38007ZL 119
38008ZL 119
38022ZL 118
38023ZL 118
38024ZL 118
38025ZL 118
38026ZL 118
38027ZL 118
38028ZL 118
38042ZL 120
38043ZL 120
38044ZL 120
38045ZL 120
38046ZL 120
38047ZL 120
38048ZL 120
38062ZL 122
38063ZL 122
38064ZL 122
38065ZL 122
38066ZL 122
38067ZL 122
38068ZL 122
38202ZL 126
38203ZL 126
38204ZL 126
38205ZL 126
38206ZL 126
38207ZL 126
38208ZL 126
38222ZL 125
38223ZL 125
38224ZL 125
38225ZL 125
38226ZL 125
38227ZL 125
38228ZL 125
38242ZL 124
38243ZL 124
38244ZL 124
38245ZL 124
38246ZL 124
38247ZL 124
38248ZL 124
38262ZL 123
38263ZL 123
38264ZL 123
38265ZL 123
38266ZL 123
38267ZL 123
38268ZL 123
38282ZL 131, 132
38283ZL 131, 132
38284ZL 131, 132
38285ZL 131, 132
38286ZL 131, 132
38287ZL 131, 132
38288ZL 131, 132
38302ZL 127
38303ZL 127
38304ZL 127
38305ZL 127
38306ZL 127
38307ZL 127
38309ZL 127
38322ZL 128
38323ZL 128
38324ZL 128
38325ZL 128
38326ZL 128
38327ZL 128
38328ZL 128
38341ZL 130
38342ZL 130
38343ZL 130
38344ZL 130
38345ZL 130
38346ZL 130
38347ZL 130
38350ZL 130
38351ZL 130
38352ZL 130
38353ZL 130
38354ZL 130
38355ZL 130
38356ZL 130
38363ZL 121
38364ZL 121
38365ZL 121
38366ZL 121
38367ZL 121
38368ZL 121
38369ZL 121
38500ZL 116
50014ZL 137
50015ZL 137
56500ZL 117
4005050 158
4008080 159
4010010 160
4010030 157
4010050 158
4010080 159
4015010 160
4015030 157
4015050 158
4015080 159
4020010 160
4020030 157
4020050 158
4020080 159
4030010 160
4030030 157
4030050 158
4030080 159
4040010 160
4040030 157
4040050 158
4040080 159
4050010 160
4050030 157
4050050 158
4050080 159
4060010 160
4060030 157
4060050 158
4060080 159
4091011 173
4091012 173
4091013 173
4091014 173
4091015 173
4091016 173
4091017 173
4095010 173
4095011 173
4095012 173
4095013 173
4095014 173
4095015 173
4095016 173
4095017 173
4098010 173
4098011 173
4098012 173
4098013 173
4098014 173
4098015 173
4098016 173
4098017 173
4099903 171, 173
4099904 165
4099905 165
4099906 172
4099907 172
4099908 172
4099926 171
4205050 158
4208080 159
4210050 158
4210080 159
4215050 158
4215080 159
4220050 158
4220080 159
4230050 158
4230080 159
4240050 158
4240080 159
4250050 158
4250080 159
4260050 158
4260080 159
4298010 173
4298011 173
4298012 173
4298013 173
4298014 173
4298015 173
4298016 173
4298017 173
4299903 171
4299906 168, 300
4299907 172
4299909 171
4299910 174
4299920 174
4299928 172
4305050 158
4308080 159
4310010 160
4310030 157
4310050 158
4310080 159
4315010 160
4315030 157
4315050 158
4315080 159
4320010 160
4320030 157
4320050 158
4320080 159
4330010 160
4330030 157
4330050 158
4330080 159
4340010 160
4340030 157
4340050 158
4340080 159
4350010 160
4350030 157
4350050 158
4350080 159
4360010 160
4360030 157
4360050 158
4360080 159
4399906 300
4399907 172
4399908 168, 300
4499901 175
4499902 161
4499903 161
4499905 175
4499906 168, 300
4499907 168, 300
4499908 168, 300
4499909 171
4499910 174
4499920 174
5000000 97
5000001 97
5000002 97
5000003 97
5000004 97
5000005 97
5000040 98
5000041 98
5000042 98
5000043 98
5000044 98
5000045 98
5000121 162
5000122 162
5003121 162
5003122 162

Indice codici
Code index

5050040 99
5050081 162
5050340 99
5050500 27
5050501 27
5050502 27
5050503 27
5050504 27
5050505 27
5050506 27
5050507 27
5050540 26
5050541 26
5050542 26
5050543 26
5050544 26
5050545 26
5050546 26
5050547 26
5051040 99
5051340 99
5053081 162
5053500 27
5053501 27
5053502 27
5053503 27
5053504 27
5053505 27
5053506 27
5053507 27
5053540 26
5053541 26
5053542 26
5053543 26
5053544 26
5053545 26
5053546 26
5053547 26
5054040 99
5054340 99
5080000 97
5080001 97
5080002 97
5080003 97
5080004 97
5080005 97
5080006 97
5080080 98
5080081 98
5080082 98
5080083 98
5080084 98
5080085 98
5080086 98
5080121 162, 225
5080122 162, 225
5080682 93
5080683 93
5080684 93
5080685 93
5080686 93
5082121 162
5083121 162, 225
5083122 162, 225
5083682 93
5083683 93
5083684 93
5083685 93
5083686 93
5184050 66
5184051 66
5184052 66
5184053 66
5184054 66
5184090 76
5184091 76
5184092 76
5184093 76
5184094 76
5190000 99, 161
5190001 161
5190002 161
5190003 161
5190004 161, 225
5190005 161, 225
5190006 161, 225
5190007 161, 225
5190008 161, 225
5190011 161
5190012 161
5190013 161
5190014 161
5190015 161
5190016 161
5190017 161
5190041 97
5190042 97
5190043 97
5190044 97
5190045 97
5190046 97
5190047 97
5190300 99
5191000 99
5191300 99
5192002 161
5192003 161
5192004 161
5192005 161
5192006 161
5192007 161
5193000 161
5193002 161
5193003 161
5193004 161, 225
5193005 161, 225
5193006 161, 225
5193007 161, 225
5193008 161, 225
5193011 161
5193012 161
5193013 161
5193014 161
5193015 161
5193016 161
5193017 161
5193041 97
5193042 97
5193043 97
5193044 97
5193045 97
5193046 97
5193047 97
5194000 99
5194300 99
5196512 93
5196513 93
5196514 93
5196515 93
5196516 93
5196595 96
5200050 66
5200051 66
5200052 66
5200053 66
5200054 66
5200055 66
5200056 66
5200060 67
5200061 67
5200062 67
5200063 67
5200064 67
5200065 67
5200066 67
5200070 63
5200071 63
5200072 63
5200073 63
5200074 63
5200075 63
5200076 63
5200080 64
5200081 64
5200082 64
5200083 64
5200084 64
5200085 64
5200086 64
5200090 76
5200091 76
5200092 76
5200093 76
5200094 76
5200095 76
5200096 76
5200100 79
5200101 79
5200102 79
5200103 79
5200104 79
5200105 79
5200106 79
5200110 78
5200111 78
5200112 78
5200113 78
5200114 78
5200115 78
5200116 78
5200120 81
5200121 81
5200122 81
5200123 81
5200124 81
5200125 81
5200126 81
5200130 80
5200131 80
5200132 80
5200133 80
5200134 80
5200135 80
5200136 80
5200140 68
5200141 68
5200142 68
5200143 68
5200144 68
5200145 68
5200146 68
5200150 70
5200151 70
5200152 70
5200153 70
5200154 70
5200155 70
5200156 70
5200160 74
5200161 74
5200162 74
5200163 74
5200164 74
5200165 74
5200166 74
5200170 75
5200171 75
5200172 75
5200173 75
5200174 75
5200175 75
5200176 75
5200180 86
5200181 87, 236
5200182 86, 236
5200190 84
5200270 85
5200271 85
5200272 85
5200273 85
5200274 85
5200275 85
5200276 85
5200331 90
5200332 90
5200333 90
5200334 90
5200335 90
5200336 90
5200621 83
5200622 83
5200623 83
5200624 83
5200625 83
5200626 83
5201050 66
5201051 66
5201052 66
5201053 66
5201054 66
5201055 66
5201056 66
5201060 67
5201061 67
5201062 67
5201063 67
5201064 67
5201065 67
5201066 67
5201070 63
5201071 63
5201072 63
5201073 63
5201074 63
5201075 63
5201076 63
5201080 64
5201081 64
5201082 64
5201083 64
5201084 64
5201085 64
5201086 64
5201090 76
5201091 76
5201092 76
5201093 76
5201094 76

Indice codici
Code index

5201095	76
5201096	76
5201100	79
5201101	79
5201102	79
5201103	79
5201104	79
5201105	79
5201106	79
5201110	78
5201111	78
5201112	78
5201113	78
5201114	78
5201115	78
5201116	78
5201120	81
5201121	81
5201122	81
5201123	81
5201124	81
5201125	81
5201126	81
5201130	80
5201131	80
5201132	80
5201133	80
5201134	80
5201135	80
5201136	80
5201140	68
5201141	68
5201142	68
5201143	68
5201144	68
5201145	68
5201146	68
5201150	70
5201151	70
5201152	70
5201153	70
5201154	70
5201155	70
5201156	70
5201160	74
5201161	74
5201162	74
5201163	74
5201164	74
5201165	74
5201166	74
5201170	75
5201171	75
5201172	75
5201173	75
5201174	75
5201175	75
5201176	75
5201180	86
5201181	87
5201182	86
5201190	84
5201270	85
5201271	85
5201272	85
5201273	85
5201274	85
5201275	85
5201276	85
5201331	90
5201332	90
5201333	90
5201334	90
5201335	90
5201336	90
5203050	66
5203051	66
5203052	66
5203053	66
5203054	66
5203055	66
5203056	66
5203060	67
5203061	67
5203062	67
5203063	67
5203064	67
5203065	67
5203066	67
5203070	63
5203071	63
5203072	63
5203073	63
5203074	63
5203075	63
5203076	63
5203080	64
5203081	64
5203082	64
5203083	64
5203084	64
5203085	64
5203086	64
5203090	76
5203091	76
5203092	76
5203093	76
5203094	76
5203095	76
5203096	76
5203100	79
5203101	79
5203102	79
5203103	79
5203104	79
5203105	79
5203106	79
5203110	78
5203111	78
5203112	78
5203113	78
5203114	78
5203115	78
5203116	78
5203130	80
5203131	80
5203132	80
5203133	80
5203134	80
5203135	80
5203136	80
5203140	68
5203141	68
5203142	68
5203143	68
5203144	68
5203145	68
5203146	68
5203150	70
5203151	70
5203152	70
5203153	70
5203154	70
5203155	70
5203156	70
5203160	74
5203161	74
5203162	74
5203163	74
5203164	74
5203165	74
5203166	74
5203170	75
5203171	75
5203172	75
5203173	75
5203174	75
5203175	75
5203176	75
5203180	86
5203181	87, 236
5203182	86, 236
5203190	84
5203270	85
5203271	85
5203272	85
5203273	85
5203274	85
5203275	85
5203276	85
5203331	90
5203332	90
5203333	90
5203334	90
5203335	90
5203336	90
5204050	66
5204051	66
5204052	66
5204053	66
5204054	66
5204055	66
5204056	66
5204060	67
5204061	67
5204062	67
5204063	67
5204064	67
5204065	67
5204066	67
5204070	63
5204071	63
5204072	63
5204073	63
5204074	63
5204075	63
5204076	63
5204080	64
5204081	64
5204082	64
5204083	64
5204084	64
5204085	64
5204086	64
5204090	76
5204091	76
5204092	76
5204093	76
5204094	76
5204095	76
5204096	76
5204100	79
5204101	79
5204102	79
5204103	79
5204104	79
5204105	79
5204106	79
5204110	78
5204111	78
5204112	78
5204113	78
5204114	78
5204115	78
5204116	78
5204120	81
5204121	81
5204122	81
5204123	81
5204124	81
5204125	81
5204126	81
5204130	80
5204131	80
5204132	80
5204133	80
5204134	80
5204135	80
5204136	80
5204140	68
5204141	68
5204142	68
5204143	68
5204144	68
5204145	68
5204146	68
5204150	70
5204151	70
5204152	70
5204153	70
5204154	70
5204155	70
5204156	70
5204160	74
5204161	74
5204162	74
5204163	74
5204164	74
5204165	74
5204166	74
5204170	75
5204171	75
5204172	75
5204173	75
5204174	75
5204175	75
5204176	75
5204180	86
5204181	87
5204182	86
5204190	84
5204270	85
5204271	85
5204272	85
5204273	85
5204274	85
5204275	85
5204276	85
5204331	90
5204332	90
5204333	90
5204334	90
5204335	90
5204336	90
5250019	99
5250029	100
5250049	101
5250050	66

Indice codici
Code index

5250051	66
5250052	66
5250053	66
5250054	66
5250055	66
5250056	66
5250057	66
5250060	67
5250061	67
5250062	67
5250063	67
5250064	67
5250065	67
5250066	67
5250067	67
5250069	100
5250071	63
5250072	63
5250073	63
5250074	63
5250075	63
5250076	63
5250077	63
5250081	64
5250082	64
5250083	64
5250084	64
5250085	64
5250086	64
5250087	64
5250089	100
5250091	76
5250092	76
5250093	76
5250094	76
5250095	76
5250096	76
5250097	76
5250100	79
5250101	79
5250102	79
5250103	79
5250104	79
5250105	79
5250106	79
5250107	79
5250109	101
5250110	78
5250111	78
5250112	78
5250113	78
5250114	78
5250115	78
5250116	78
5250117	78
5250119	101
5250121	81
5250122	81
5250123	81
5250124	81
5250125	81
5250126	81
5250127	81
5250131	80
5250132	80
5250133	80
5250134	80
5250135	80
5250136	80
5250137	80
5250141	70
5250142	70
5250143	70
5250144	70
5250145	70
5250146	70
5250147	70
5250151	74
5250152	74
5250153	74
5250154	74
5250155	74
5250156	74
5250157	74
5250171	75
5250172	75
5250173	75
5250174	75
5250175	75
5250176	75
5250177	75
5250180	85
5250190	86
5250200	84
5250210	84
5250211	87
5250221	83
5250222	83
5250223	83
5250224	83
5250225	83
5250226	83
5250231	82
5250232	82
5250233	82
5250234	82
5250235	82
5250236	82
5250237	82
5250292	86
5250300	85
5250301	85
5250302	85
5250303	85
5250304	85
5250305	85
5250306	85
5250310	90
5250321	68
5250322	68
5250323	68
5250324	68
5250325	68
5250326	68
5250327	68
5251019	99
5251029	100
5251049	101
5251050	66
5251051	66
5251052	66
5251053	66
5251054	66
5251055	66
5251056	66
5251057	66
5251060	67
5251061	67
5251062	67
5251063	67
5251064	67
5251065	67
5251066	67
5251067	67
5251069	100
5251070	63
5251071	63
5251072	63
5251073	63
5251074	63
5251075	63
5251076	63
5251077	63
5251080	64
5251081	64
5251082	64
5251083	64
5251084	64
5251085	64
5251086	64
5251087	64
5251089	100
5251091	76
5251092	76
5251093	76
5251094	76
5251095	76
5251096	76
5251097	76
5251100	79
5251101	79
5251102	79
5251103	79
5251104	79
5251105	79
5251106	79
5251107	79
5251109	101
5251110	78
5251111	78
5251112	78
5251113	78
5251114	78
5251115	78
5251116	78
5251117	78
5251119	101
5251121	81
5251122	81
5251123	81
5251124	81
5251125	81
5251126	81
5251127	81
5251131	80
5251132	80
5251133	80
5251134	80
5251135	80
5251136	80
5251137	80
5251141	70
5251142	70
5251143	70
5251144	70
5251145	70
5251146	70
5251147	70
5251151	74
5251152	74
5251153	74
5251154	74
5251155	74
5251156	74
5251157	74
5251171	75
5251172	75
5251173	75
5251174	75
5251175	75
5251176	75
5251177	75
5251180	85
5251190	86
5251200	84
5251210	84
5251211	87
5251292	86
5251300	85
5251301	85
5251302	85
5251303	85
5251304	85
5251305	85
5251306	85
5251310	90
5251321	68
5251322	68
5251323	68
5251324	68
5251325	68
5251326	68
5251327	68
5253050	66
5253051	66
5253052	66
5253053	66
5253054	66
5253055	66
5253056	66
5253057	66
5253060	67
5253061	67
5253062	67
5253063	67
5253064	67
5253065	67
5253066	67
5253067	67
5253070	63
5253071	63
5253072	63
5253073	63
5253074	63
5253075	63
5253076	63
5253077	63
5253081	64
5253082	64
5253083	64
5253084	64
5253085	64
5253086	64
5253087	64
5253091	76
5253092	76
5253093	76
5253094	76
5253095	76
5253096	76
5253097	76
5253100	79
5253101	79
5253102	79
5253103	79
5253104	79
5253105	79
5253106	79

Indice codici
Code index

5253107 79
5253110 78
5253111 78
5253112 78
5253113 78
5253114 78
5253115 78
5253116 78
5253117 78
5253131 80
5253132 80
5253133 80
5253134 80
5253135 80
5253136 80
5253137 80
5253141 70
5253142 70
5253143 70
5253144 70
5253145 70
5253146 70
5253147 70
5253151 74
5253152 74
5253153 74
5253154 74
5253155 74
5253156 74
5253157 74
5253171 75
5253172 75
5253173 75
5253174 75
5253175 75
5253176 75
5253177 75
5253180 85
5253190 86
5253200 84
5253210 84
5253211 87
5253292 86
5253300 85
5253301 85
5253302 85
5253303 85
5253304 85
5253305 85
5253306 85
5253310 90
5253321 68
5253322 68
5253323 68
5253324 68
5253325 68
5253326 68
5253327 68
5254019 99
5254029 100
5254049 101
5254050 66
5254051 66
5254052 66
5254053 66
5254054 66
5254055 66
5254056 66
5254057 66
5254060 67
5254061 67
5254062 67
5254063 67
5254064 67
5254065 67
5254066 67
5254067 67
5254069 100
5254070 63
5254071 63
5254072 63
5254073 63
5254074 63
5254075 63
5254076 63
5254077 63
5254081 64
5254082 64
5254083 64
5254084 64
5254085 64
5254086 64
5254087 64
5254089 100
5254091 76
5254092 76
5254093 76
5254094 76
5254095 76
5254096 76
5254097 76
5254100 79
5254101 79
5254102 79
5254103 79
5254104 79
5254105 79
5254106 79
5254107 79
5254109 101
5254110 78
5254111 78
5254112 78
5254113 78
5254114 78
5254115 78
5254116 78
5254117 78
5254119 101
5254121 81
5254122 81
5254123 81
5254124 81
5254125 81
5254126 81
5254127 81
5254131 80
5254132 80
5254133 80
5254134 80
5254135 80
5254136 80
5254137 80
5254141 70
5254142 70
5254143 70
5254144 70
5254145 70
5254146 70
5254147 70
5254151 74
5254152 74
5254153 74
5254154 74
5254155 74
5254156 74
5254157 74
5254171 75
5254172 75
5254173 75
5254174 75
5254175 75
5254176 75
5254177 75
5254180 85
5254190 86
5254200 84
5254210 84
5254211 87
5254292 86
5254300 85
5254301 85
5254302 85
5254303 85
5254304 85
5254305 85
5254306 85
5254310 90
5254321 68
5254322 68
5254323 68
5254324 68
5254325 68
5254326 68
5254327 68
5280050 66
5280051 66
5280052 66
5280053 66
5280054 66
5280055 66
5280056 66
5280057 66
5280060 67
5280061 67
5280062 67
5280063 67
5280064 67
5280065 67
5280066 67
5280067 67
5280070 63
5280071 63
5280072 63
5280073 63
5280074 63
5280075 63
5280076 63
5280077 63
5280080 64
5280081 64
5280082 64
5280083 64
5280084 64
5280085 64
5280086 64
5280087 64
5280090 76
5280091 76
5280092 76
5280093 76
5280094 76
5280095 76
5280096 76
5280097 76
5280100 79
5280101 79
5280102 79
5280103 79
5280104 79
5280105 79
5280106 79
5280107 79
5280110 78
5280111 78
5280112 78
5280113 78
5280114 78
5280115 78
5280116 78
5280117 78
5280120 81
5280121 81
5280122 81
5280123 81
5280124 81
5280125 81
5280126 81
5280127 81
5280130 80
5280131 80
5280132 80
5280133 80
5280134 80
5280135 80
5280136 80
5280137 80
5280140 70
5280141 70
5280142 70
5280143 70
5280144 70
5280145 70
5280146 70
5280147 70
5280150 74
5280151 74
5280152 74
5280153 74
5280154 74
5280155 74
5280156 74
5280157 74
5280160 75
5280161 75
5280162 75
5280163 75
5280164 75
5280170 75
5280171 75
5280172 75
5280173 75
5280174 75
5280175 75
5280176 75
5280180 85
5280181 85
5280182 85
5280183 85
5280184 85
5280185 85
5280186 85
5280187 85
5280190 72
5280191 72
5280192 72
5280193 72
5280194 72

Indice codici
Code index

5280195	72
5280196	72
5280197	72
5280198	72
5280199	72
5280200	72
5280201	72
5280202	72
5280203	72
5280204	72
5280205	72
5280206	72
5280207	72
5280208	72
5280210	71
5280211	71
5280212	71
5280213	71
5280214	71
5280215	71
5280216	71
5280217	71
5280218	71
5280219	71
5280220	71
5280221	71
5280222	71
5280223	71
5280224	71
5280290	86
5280291	87
5280292	86
5280300	84
5280301	84
5280302	84
5280303	84
5280304	84
5280305	84
5280306	84
5280310	84
5280320	68
5280321	68
5280322	68
5280323	68
5280324	68
5280325	68
5280326	68
5280327	68
5280330	90
5280331	90
5280332	90
5280333	90
5280334	90
5280335	90
5280336	90
5280341	74
5280342	74
5280343	74
5280344	74
5280441	65
5280442	65
5280443	65
5280444	65
5280445	65
5280446	65
5280447	65
5280450	62
5280451	62
5280452	62
5280453	62
5280454	62
5280455	62
5280456	62
5280457	62
5280621	83
5280622	83
5280623	83
5280624	83
5280625	83
5280626	83
5281050	66
5281051	66
5281052	66
5281053	66
5281054	66
5281055	66
5281056	66
5281057	66
5281060	67
5281061	67
5281062	67
5281063	67
5281064	67
5281065	67
5281066	67
5281067	67
5281070	63
5281071	63
5281072	63
5281073	63
5281074	63
5281075	63
5281076	63
5281077	63
5281080	64
5281081	64
5281082	64
5281083	64
5281084	64
5281085	64
5281086	64
5281087	64
5281090	76
5281091	76
5281092	76
5281093	76
5281094	76
5281095	76
5281096	76
5281097	76
5281100	79
5281101	79
5281102	79
5281103	79
5281104	79
5281105	79
5281106	79
5281107	79
5281110	78
5281111	78
5281112	78
5281113	78
5281114	78
5281115	78
5281116	78
5281117	78
5281120	81
5281121	81
5281122	81
5281123	81
5281124	81
5281125	81
5281126	81
5281127	81
5281130	80
5281131	80
5281132	80
5281133	80
5281134	80
5281135	80
5281136	80
5281137	80
5281140	70
5281141	70
5281142	70
5281143	70
5281144	70
5281145	70
5281146	70
5281147	70
5281150	74
5281151	74
5281152	74
5281153	74
5281154	74
5281155	74
5281156	74
5281157	74
5281160	75
5281161	75
5281162	75
5281163	75
5281164	75
5281170	75
5281171	75
5281172	75
5281173	75
5281174	75
5281175	75
5281176	75
5281180	85
5281181	85
5281182	85
5281183	85
5281184	85
5281185	85
5281186	85
5281187	85
5281190	72
5281191	72
5281192	72
5281193	72
5281194	72
5281195	72
5281196	72
5281197	72
5281198	72
5281199	72
5281200	72
5281201	72
5281202	72
5281203	72
5281204	72
5281205	72
5281206	72
5281207	72
5281208	72
5281210	71
5281211	71
5281212	71
5281213	71
5281214	71
5281215	71
5281216	71
5281217	71
5281218	71
5281219	71
5281220	71
5281221	71
5281222	71
5281223	71
5281224	71
5281290	86
5281300	84
5281301	84
5281302	84
5281303	84
5281304	84
5281305	84
5281306	84
5281310	84
5281320	68
5281321	68
5281322	68
5281323	68
5281324	68
5281325	68
5281326	68
5281330	90
5281331	90
5281332	90
5281333	90
5281334	90
5281335	90
5281336	90
5281341	74
5281342	74
5281343	74
5281344	74
5281440	65
5281441	65
5281442	65
5281443	65
5281444	65
5281445	65
5281446	65
5281447	65
5281450	62
5281451	62
5281452	62
5281453	62
5281454	62
5281455	62
5281456	62
5281457	62
5282051	66
5282052	66
5282053	66
5282054	66
5282055	66
5282056	66
5282061	67
5282062	67
5282063	67
5282064	67
5282065	67
5282066	67
5282071	63
5282072	63
5282073	63
5282074	63
5282075	63
5282076	63
5282081	64
5282082	64
5282083	64
5282084	64
5282085	64

Indice codici
Code index

5282086 64
5282091 76
5282092 76
5282093 76
5282094 76
5282095 76
5282096 76
5282102 79
5282103 79
5282104 79
5282105 79
5282106 79
5282107 79
5282112 78
5282113 78
5282114 78
5282115 78
5282116 78
5282117 78
5282121 81
5282122 81
5282123 81
5282124 81
5282131 80
5282132 80
5282133 80
5282134 80
5282141 70
5282142 70
5282143 70
5282144 70
5282145 70
5282146 70
5282151 74
5282152 74
5282153 74
5282154 74
5282155 74
5282156 74
5282171 75
5282172 75
5282173 75
5282174 75
5282175 75
5282176 75
5282290 86
5282291 87
5282292 86
5282321 68
5282322 68
5282323 68
5282324 68
5282325 68
5282326 68
5282330 60
5282331 60
5282333 60
5282336 60
5282350 60
5282351 60
5282353 60
5282360 61
5282361 61
5282363 61
5282371 85
5282372 85
5282373 85
5282374 85
5282375 85
5282376 85
5282377 84
5282381 90
5282382 90
5282383 90
5282384 90
5283050 66
5283051 66
5283052 66
5283053 66
5283054 66
5283055 66
5283056 66
5283057 66
5283060 67
5283061 67
5283062 67
5283063 67
5283064 67
5283065 67
5283066 67
5283067 67
5283070 63
5283071 63
5283072 63
5283073 63
5283074 63
5283075 63
5283076 63
5283077 63
5283080 64
5283081 64
5283082 64
5283083 64
5283084 64
5283085 64
5283086 64
5283087 64
5283090 76
5283091 76
5283092 76
5283093 76
5283094 76
5283095 76
5283096 76
5283097 76
5283100 79
5283101 79
5283102 79
5283103 79
5283104 79
5283105 79
5283106 79
5283107 79
5283110 78
5283111 78
5283112 78
5283113 78
5283114 78
5283115 78
5283116 78
5283117 78
5283130 80
5283131 80
5283132 80
5283133 80
5283134 80
5283135 80
5283136 80
5283137 80
5283140 70
5283141 70
5283142 70
5283143 70
5283144 70
5283145 70
5283146 70
5283147 70
5283150 74
5283151 74
5283152 74
5283153 74
5283154 74
5283155 74
5283156 74
5283157 74
5283160 75
5283161 75
5283162 75
5283163 75
5283164 75
5283170 75
5283171 75
5283172 75
5283173 75
5283174 75
5283175 75
5283180 85
5283181 85
5283182 85
5283183 85
5283184 85
5283185 85
5283186 85
5283187 85
5283190 72
5283191 72
5283192 72
5283193 72
5283194 72
5283195 72
5283196 72
5283197 72
5283198 72
5283199 72
5283200 72
5283201 72
5283202 72
5283203 72
5283204 72
5283205 72
5283206 72
5283207 72
5283208 72
5283210 71
5283211 71
5283212 71
5283213 71
5283214 71
5283215 71
5283216 71
5283217 71
5283218 71
5283219 71
5283220 71
5283221 71
5283222 71
5283223 71
5283224 71
5283290 86
5283291 87
5283292 86
5283300 84
5283301 84
5283302 84
5283303 84
5283304 84
5283305 84
5283306 84
5283310 84
5283320 68
5283321 68
5283322 68
5283323 68
5283324 68
5283325 68
5283326 68
5283327 68
5283330 90
5283331 90
5283332 90
5283333 90
5283334 90
5283335 90
5283336 90
5283341 74
5283342 74
5283343 74
5283344 74
5283441 65
5283442 65
5283443 65
5283444 65
5283445 65
5283446 65
5283447 65
5283451 62
5283452 62
5283453 62
5283454 62
5283455 62
5283456 62
5283457 62
5284055 66
5284056 66
5284057 66
5284060 67
5284061 67
5284062 67
5284063 67
5284064 67
5284065 67
5284066 67
5284067 67
5284070 63
5284071 63
5284072 63
5284073 63
5284074 63
5284075 63
5284076 63
5284077 63
5284080 64
5284081 64
5284082 64
5284083 64
5284084 64
5284085 64
5284086 64
5284087 64
5284095 76
5284096 76
5284097 76
5284100 79
5284101 79
5284102 79
5284103 79
5284104 79
5284105 79

Indice codici
Code index

5284106 79
5284107 79
5284110 78
5284111 78
5284112 78
5284113 78
5284114 78
5284115 78
5284116 78
5284117 78
5284120 81
5284121 81
5284122 81
5284123 81
5284124 81
5284125 81
5284126 81
5284127 81
5284130 80
5284131 80
5284132 80
5284133 80
5284134 80
5284135 80
5284136 80
5284137 80
5284140 70
5284141 70
5284142 70
5284143 70
5284144 70
5284145 70
5284146 70
5284147 70
5284150 74
5284151 74
5284152 74
5284153 74
5284154 74
5284155 74
5284156 74
5284157 74
5284160 75
5284161 75
5284162 75
5284163 75
5284164 75
5284170 75
5284171 75
5284172 75
5284173 75
5284174 75
5284175 75
5284180 85
5284181 85
5284182 85
5284183 85
5284184 85
5284185 85
5284186 85
5284187 85
5284190 72
5284191 72
5284192 72
5284193 72
5284194 72
5284195 72
5284196 72
5284197 72
5284198 72
5284199 72
5284200 72
5284201 72
5284202 72
5284203 72
5284204 72
5284205 72
5284206 72
5284207 72
5284208 72
5284210 71
5284211 71
5284212 71
5284213 71
5284214 71
5284215 71
5284216 71
5284217 71
5284218 71
5284219 71
5284220 71
5284221 71
5284222 71
5284223 71
5284224 71
5284290 86
5284300 84
5284301 84
5284302 84
5284303 84
5284304 84
5284305 84
5284306 84
5284310 84
5284320 68
5284321 68
5284322 68
5284323 68
5284324 68
5284325 68
5284326 68
5284327 68
5284330 90
5284331 90
5284332 90
5284333 90
5284334 90
5284335 90
5284336 90
5284341 74
5284342 74
5284343 74
5284344 74
5284440 65
5284441 65
5284442 65
5284443 65
5284444 65
5284445 65
5284446 65
5284447 65
5284450 62
5284451 62
5284452 62
5284453 62
5284454 62
5284455 62
5284456 62
5284457 62
5290000 88
5290001 88
5290002 88
5290003 88
5290004 88
5290005 88
5290006 88
5290007 88
5290010 87
5290011 87
5290012 87
5290013 87
5290014 87
5290015 87
5290016 87
5290017 87
5290020 88
5290021 88
5290022 88
5290023 88
5290024 88
5290030 90
5290031 90
5290032 90
5290033 90
5290034 90
5290040 263
5290041 263
5290042 263
5290043 263
5290044 263
5290045 263
5290060 82
5290061 82
5290062 82
5290063 82
5290064 82
5290065 82
5290066 82
5291000 88
5291001 88
5291002 88
5291003 88
5291004 88
5291005 88
5291006 88
5291007 88
5291010 87
5291011 87
5291012 87
5291013 87
5291014 87
5291015 87
5291016 87
5291017 87
5292002 88
5292003 88
5292004 88
5292005 88
5292012 87
5292013 87
5292014 87
5292015 87
5292040 263
5292041 263
5292042 263
5292043 263
5292044 263
5292045 263
5292102 225
5293000 88
5293001 88, 161
5293002 88
5293003 88
5293004 88
5293005 88
5293006 88
5293007 88
5293010 87
5293011 87
5293012 87
5293013 87
5293014 87
5293015 87
5293016 87
5293017 87
5293040 263
5293041 263
5293042 263
5293043 263
5293044 263
5293045 263
5294000 88
5294001 88
5294002 88
5294003 88
5294004 88
5294005 88
5294006 88
5294007 88
5294010 87
5294011 87
5294012 87
5294013 87
5294014 87
5294015 87
5294016 87
5294017 87
5299001 89, 139
5390070 59
5390071 59
5390072 59
5390073 59
5390074 59
5390075 59
5390076 59
5390077 59
5390078 59
5390079 59
5390080 59
5390081 59
5390082 59
5390083 59
5390084 59
5390085 59
5390087 59
5390088 59
5390089 59
5390110 66
5390111 66
5390112 66
5390113 66
5390114 66
5390115 66
5390116 66
5390117 66
5390118 66
5390121 67
5390122 67
5390123 67
5390124 67
5390125 67
5390126 67
5390127 67
5390128 67
5390131 63
5390132 63
5390133 63
5390134 63

Indice codici
Code index

5390135	63
5390136	63
5390137	63
5390138	63
5390140	64
5390141	64
5390142	64
5390143	64
5390144	64
5390145	64
5390146	64
5390147	64
5390148	64
5390150	77
5390151	77
5390152	77
5390153	77
5390154	77
5390155	77
5390156	77
5390160	77, 78, 79
5390161	77, 78, 79
5390162	78, 79
5390163	78, 79
5390164	78, 79
5390165	78, 79
5390166	78, 79
5390167	78, 79
5390170	69, 70
5390171	69, 71
5390172	69, 71
5390173	69, 71
5390174	69, 71
5390175	69
5390176	69
5390177	69
5390180	70
5390181	70
5390182	70
5390183	70
5390184	70
5390185	70
5390186	70
5390190	73
5390191	73
5390192	73
5390193	73
5390194	73
5390195	73
5390196	73
5390197	73
5390198	73
5390199	73
5390200	73
5390201	73
5390202	73
5390203	73
5390204	73
5390205	73
5390206	73
5390207	73
5390208	73
5390210	71
5390211	71
5390212	71
5390213	71
5390214	71
5390215	71
5390217	71
5390218	71
5390222	71
5390223	71
5390224	71
5390232	77
5390233	77
5390234	77
5390235	77
5390236	77
5390237	77
5390240	69
5390241	69
5390242	69
5390243	69
5390244	69
5390245	69
5390246	69
5390251	77
5390252	77
5390253	77
5390254	77
5390255	77
5390256	77
5390257	77
5390261	69
5390262	69
5390263	69
5390264	69
5390265	69
5390266	69
5390267	69
5390442	65
5390443	65
5390444	65
5390445	65
5390446	65
5390447	65
5390448	65
5390451	62
5390452	62
5390453	62
5390454	62
5390455	62
5390456	62
5390457	62
5390458	62
5392112	66
5392113	66
5392114	66
5392115	66
5392116	66
5392117	66
5392122	67
5392123	67
5392124	67
5392125	67
5392126	67
5392127	67
5392132	63
5392133	63
5392134	63
5392135	63
5392136	63
5392137	63
5392142	64
5392143	64
5392144	64
5392145	64
5392146	64
5392147	64
5392152	77
5392153	77
5392154	77
5392155	77
5392156	77
5392157	77
5392162	78, 79
5392163	78, 79
5392164	78, 79
5392165	78, 79
5392166	78, 79
5392167	78, 79
5392172	69
5392173	69
5392174	69
5392175	69
5392176	69
5392177	69
5392182	70
5392183	70
5392184	70
5392185	70
5392186	70
5392187	70
5393070	59
5393071	59
5393072	59
5393073	59
5393074	59
5393075	59
5393076	59
5393077	59
5393078	59
5393079	59
5393080	59
5393081	59
5393082	59
5393083	59
5393084	59
5393085	59
5393087	59
5393088	59
5393089	59
5393110	66
5393111	66
5393112	66
5393113	66
5393114	66
5393115	66
5393116	66
5393117	66
5393118	66
5393120	67
5393121	67
5393122	67
5393123	67
5393124	67
5393125	67
5393126	67
5393127	67
5393128	67
5393131	63
5393132	63
5393133	63
5393134	63
5393135	63
5393136	63
5393137	63
5393138	63
5393140	64
5393141	64
5393142	64
5393143	64
5393144	64
5393145	64
5393146	64
5393147	64
5393148	64
5393150	77
5393151	77
5393152	77
5393153	77
5393154	77
5393155	77
5393156	77
5393160	77, 78, 79
5393161	77, 78, 79
5393162	78, 79
5393163	78, 79
5393164	78, 79
5393165	78, 79
5393166	78, 79
5393167	78, 79
5393170	69, 70
5393171	69, 71
5393172	69, 71
5393173	69, 71
5393174	69, 71
5393175	69
5393176	69
5393177	69
5393180	70
5393181	70
5393182	70
5393183	70
5393184	70
5393185	70
5393186	70
5393190	73
5393191	73
5393192	73
5393193	73
5393194	73
5393195	73
5393196	73
5393197	73
5393198	73
5393199	73
5393200	73
5393201	73
5393202	73
5393203	73
5393204	73
5393205	73
5393206	73
5393207	73
5393208	73
5393210	71
5393211	71
5393212	71
5393213	71
5393214	71
5393215	71
5393217	71
5393218	71
5393222	71
5393223	71
5393224	71
5393232	77
5393233	77
5393234	77
5393235	77
5393236	77
5393237	77
5393240	69
5393241	69
5393242	69
5393243	69
5393244	69

Indice codici
Code index

5393245	69
5393246	69
5393251	77
5393252	77
5393253	77
5393254	77
5393255	77
5393256	77
5393257	77
5393261	69
5393262	69
5393263	69
5393264	69
5393265	69
5393266	69
5393267	69
5393442	65
5393443	65
5393444	65
5393445	65
5393446	65
5393447	65
5393448	65
5393452	62
5393453	62
5393454	62
5393455	62
5393456	62
5393457	62
5393458	62
5396502	94
5396503	94
5396504	94
5396505	94
5396506	94
5396512	94
5396513	94
5396514	94
5396515	94
5396516	94
5396522	95
5396523	95
5396524	95
5396525	95
5396526	95
5396542	95
5396543	95
5396544	95
5396545	95
5396546	95
5396552	96
5396555	96
5396559	96
5396561	96
5490115	98
5506210ZL	108
5506212ZL	110
5506310ZL	108
5506312ZL	110
5506410ZL	108
5506412ZL	110
5506510ZL	108
5506512ZL	110
5506610ZL	108
5506612ZL	110
5506710ZL	108
5506712ZL	110
5506810ZL	108
5506812ZL	110
5510110ZL	112
5510112ZL	114
5510210ZL	112
5510212ZL	114
5510310ZL	112
5510312ZL	114
5510410ZL	112
5510412ZL	114
5510512ZL	112, 114
5510612ZL	112, 114
5510712ZL	112, 114
5530210ZL	109
5530212ZL	111
5530310ZL	109
5530312ZL	111
5530410ZL	109
5530412ZL	111
5530510ZL	109
5530512ZL	111
5530610ZL	109
5530612ZL	111
5530710ZL	109
5530712ZL	111
5530810ZL	109
5530812ZL	111
5534110ZL	113
5534112ZL	115
5534210ZL	113
5534212ZL	115
5534310ZL	113
5534312ZL	115
5534410ZL	113
5534412ZL	115
5534512ZL	113, 115
5534612ZL	113, 115
5534712ZL	113, 115
6090000	267
6090001	268
6090002	278
6090003	278
6090004	247, 278
6090007	268
6091000	267
6091001	268
6093000	267
6093001	268
6093007	268
6094000	267
6094001	268
6242030	267
6290000	252
6290001	252
6290002	252
6290003	252
6290004	253
6290005	253
6290006	253
6290010	254
6290011	254
6290012	254
6290013	254
6290014	254
6290021	252
6290022	252
6290023	252
6290024	252
6290030	267
6290060	280
6290061	280
6290062	280
6290063	280
6290064	280
6290065	280
6290066	280
6290067	280
6290080	280
6290081	280
6290082	280
6290083	280
6290084	280
6290085	280
6290086	280
6290087	280
6290091	274
6290093	273
6290097	274
6290099	273
6290100	269
6290101	258
6290102	270
6290110	259
6290111	259
6290112	259
6290113	259
6290114	259
6290115	259
6290116	259
6290117	259
6290120	270
6290121	270
6290122	270
6290123	270
6290124	270
6290125	270
6290204	163, 256
6290205	163, 256
6290206	163, 256
6290210	164, 257
6290211	164, 257
6290212	164, 257
6290213	164, 257
6290214	164, 257
6290300	163, 256
6290301	163, 256
6290302	163, 256
6290303	163, 256
6290475	275
6291000	252
6291001	252
6291002	252
6291003	252
6291004	253
6291005	253
6291010	254
6291011	254
6291012	254
6291013	254
6291014	254
6291021	252
6291022	252
6291023	252
6291024	252
6291030	267
6291061	280
6291062	280
6291063	280
6291064	280
6291065	280
6291066	280
6291067	280
6291081	280
6291082	280
6291083	280
6291084	280
6291085	280
6291086	280
6291087	280
6291100	269
6291103	269
6291111	259
6291112	259
6291113	259
6291114	259
6291115	259
6291116	259
6291117	259
6291120	270
6291121	270
6291122	270
6291123	270
6291124	270
6291125	270
6292001	252
6292002	252
6292003	252
6292004	252
6292005	253
6292006	253
6292011	267
6292012	269
6292013	269
6292091	274
6292097	274
6292099	273
6292101	258
6292102	270
6292110	259
6292111	259
6292112	259
6292113	259
6292114	259
6292115	259
6292116	259
6292117	259
6292120	254
6292121	254
6292122	254
6292123	254
6292124	254
6292204	163, 256
6292205	163, 256
6292206	163, 256
6292210	164, 257
6292211	164, 257
6292212	164, 257
6292213	164, 257
6292214	164, 257
6292220	270
6292221	270
6292222	270
6292223	270
6292224	270
6292225	270
6292300	256
6292301	256
6292302	256
6292303	256
6293000	252
6293001	252
6293002	252
6293003	252
6293004	253
6293005	253
6293006	253
6293010	254
6293011	254
6293012	254
6293013	254
6293014	254

Indice codici
Code index

6293021	252
6293022	252
6293023	252
6293024	252
6293091	274
6293093	273
6293097	274
6293099	273
6293100	269
6293103	269
6293204	163, 256
6293205	163, 256
6293206	163, 256
6293210	164, 257
6293211	164, 257
6293212	164, 257
6293213	164, 257
6293214	164, 257
6293300	163, 256
6293301	163, 256
6293302	163, 256
6293303	163, 256
6293475	275
6294000	252
6294001	252
6294002	252
6294003	252
6294004	253
6294005	253
6294010	254
6294011	254
6294012	254
6294013	254
6294014	254
6294021	252
6294022	252
6294023	252
6294024	252
6294030	267
6294061	280
6294062	280
6294063	280
6294064	280
6294065	280
6294081	280
6294082	280
6294083	280
6294084	280
6294085	280
6294086	280
6294087	280
6294100	269
6294103	269
6294111	259
6294112	259
6294113	259
6294114	259
6294120	270
6294121	270
6294122	270
6294123	270
6294124	270
6294125	270
7290010	294
7290011	294
7290012	294
7290017	295
7290018	295
7290019	295
7290020	295
7290021	169, 296, 301
7290022	296
7290023	296
7290024	296
7290025	296
7290026	296
7290027	296
7290028	296
7290032	298
7290033	298
7290034	298
7290035	298
7290037	294
7290038	294
7290039	294
7290040	294
7290041	295
7290043	297
7290044	297
7290045	297
7290046	297
7290047	296
7290048	296
7290049	296
7290050	296
7290060	295
7290062	297
7290064	297
7290070	169, 170, 294, 301, 302
7290071	169, 301, 303
7290072	303
7290073	169, 170, 301, 302
7290074	303
7290075	170, 302
7290078	295
7290081	298
7290082	298
7290083	298
7290084	298
7290088	298
7290242	297
7290342	297
7290400	96
7292010	294
7292019	295
7292021	169, 296
7292025	296
7292026	296
7292070	169, 302
7292071	169
7292078	295
7293017	295
7293018	295
7293020	295
7293041	295
7298010	294
7298011	294
7298012	294
7298017	295
7298018	295
7298019	295
7298021	296
7298022	296
7298025	296
7298026	296
7298027	296
7298032	298
7298033	298
7298034	298
7298047	296
7298048	296
7298078	295
8292020	276
8293002	281
8293004	281
8293007	281
8293008	282
8293009	282
8293010	282
8293011	283
8293013	283
8293014	283
8293015	276, 284
8293016	284
8293020	276, 277
8293028	277
9000000	246
9000002	246
9000003	246
9000004	246
9000005	246
9010001	246
9010002	246
9010003	246
9010004	246
9010005	246
9010010	246
9010011	246
9016010	246
9016011	246
9016012	246
9016013	246
9016014	246
9016015	246
9016016	246
9050001	246
9050003	246
9050004	246
9050005	246
9050006	246
9080001	246
9080003	246
9080004	246
9080005	246
9080006	246
9290001	247
9290002	247
9290003	247
9290004	247
9290005	247
9290006	247
9290007	247
9291006	253
9294006	253
9296000	247
9296001	247
9296002	247
9296003	247
9296004	247
9296005	247
9296006	247
9296007	247

B

BBA2020ZL	141
BBA2030ZL	141
BBA2040ZL	141
BBA2050ZL	141
BBA2060ZL	141
BBL4010ZL	140
BBL4015ZL	140
BBL4020ZL	140
BBL4030ZL	140
BBL5010ZL	140
BBL5015ZL	140
BBL5020ZL	140
BBL5030ZL	140
BBL5540ZL	141
BBL5550ZL	141
BBL5560ZL	141
BBM5010ZL	142
BBM5015ZL	142
BBM5020ZL	142
BBM5030ZL	142
BBM5040ZL	142
BBM5050ZL	142
BBM5060ZL	142
BM0101GZS	164, 254
BM0101HDZ	164, 254
BM0101IX4	164, 254
BM0101VB	254
BM0101VG	254
BM0151GZS	164, 254
BM0151HDZ	164, 254
BM0151IX4	164, 254
BM0151VB	254
BM0151VG	254
BMA1015ZL	144
BMH1010HDZ	278
BML1007ZL	149
BMT1010ZL	149
BMT1015ZL	149
BMT1020ZL	149
BMT1030ZL	149
BMT1040ZL	149
BMT1050ZL	149
BMU6020HDZ	279
BMU6030HDZ	279
BMU6050HDZ	279
BPL2130ZL	148
BPL2920ZL	145
BPL4130ZL	147
BPM2920ZL	146
BPN2903ZL	145
BPO4121	148
BPO4141	147, 273, 274
BPO4182	275
BPO5029	146, 268
BR0101GZS	272
BR0101HDZ	272
BR0151GZS	272
BR0151HDZ	272
BR0201GZS	272
BR0201HDZ	272
BR0301GZS	272
BR0301HDZ	272
BR0401GZS	272
BR0401HDZ	272
BR0501GZS	272
BR0501HDZ	272
BR0601GZS	272
BR0601HDZ	272
BSD2102EGC	265
BSD2102HDZ	265
BSD2103EGC	265
BSD2103HDZ	265
BSD2104EGC	265
BSD2104HDZ	265
BSD2105EGC	265
BSD2105HDZ	265
BSD2106EGC	265
BSD2106HDZ	265
BSD2108EGC	265
BSD2108HDZ	265
BSD2110EGC	265
BSD2110HDZ	265
BSD2112EGC	265
BSD2112HDZ	265

Indice codici
Code index

BSF2101ZL 143
BSV1012 279
BSV2901ZL 144
BSV2902ZL 143

C

CFS130029IX4 260
CM310800 299
CM330800 299
CM331000 299

E

ED3001GZS 166, 255
ED3001HDZ 166, 255
ED3002GZS 166, 255
ED3002HDZ 166, 255
ED3003GZS 166, 255
ED3003HDZ 166, 255
ED3004GZS 166, 255
ED3004HDZ 166, 255
ED3005GZS 166, 255
ED3005HDZ 166, 255
ED3006GZS 166, 255
ED3006HDZ 166, 255
ED3007GZS 166, 255
ED3007HDZ 166, 255
ED30011X4 166
ED30021X4 166
ED30031X4 166
ED30041X4 166
ED30051X4 166
ED30061X4 166
ED30071X4 166
EL3001GZS 167, 263
EL3001HDZ 167, 263
EL3002GZS 167, 263
EL3002HDZ 167, 263
EL3003GZS 167, 263
EL3003HDZ 167, 263
EL3004GZS 167, 263
EL3004HDZ 167, 263
EL3005GZS 167, 263
EL3005HDZ 167, 263
EL3006GZS 167, 263
EL3006HDZ 167, 263
EL3007GZS 167, 263
EL3007HDZ 167, 263
EL3008GZS 167, 263
EL3008HDZ 167, 263
EL3010GZS 167, 263
EL3010HDZ 167, 263
EL3020GZS 167, 263
EL3020HDZ 167, 263
EL30011X4 167, 263
EL30021X4 167, 263
EL30031X4 167, 263
EL30041X4 167, 263
EL30051X4 167, 263
EL30061X4 167, 263
EL30071X4 167, 263
EL30081X4 167, 263
EL30101X4 263
EL30201X4 263
EU3001GZS 166, 255
EU3001HDZ 166, 255
EU3002GZS 166, 255
EU3002HDZ 166, 255
EU3003GZS 166, 255
EU3003HDZ 166, 255
EU3004GZS 166, 255
EU3004HDZ 166, 255
EU3005GZS 166, 255
EU3005HDZ 166, 255
EU3006GZS 166, 255
EU3006HDZ 166, 255
EU3007GZS 166, 255
EU3007HDZ 166, 255
EU30011X4 166
EU30021X4 166
EU30031X4 166
EU30041X4 166
EU30051X4 166
EU30061X4 166
EU30071X4 166

F

FC37006 162

L

LC0132GZS 228
LC0132HDZ 228
LC0133GZS 228
LC0133HDZ 228
LC0134GZS 228
LC0134HDZ 228
LC0135GZS 228
LC0135HDZ 228
LC0136GZS 228
LC0136HDZ 228
LC0162GZS 229
LC0162HDZ 229
LC0163GZS 229
LC0163HDZ 229
LC0164GZS 229
LC0164HDZ 229
LC0165GZS 229
LC0165HDZ 229
LC0166GZS 229
LC0166HDZ 229
LC1320GZS 230
LC1320HDZ 230
LC1330GZS 230
LC1330HDZ 230
LC1340GZS 230
LC1340HDZ 230
LC1350GZS 230
LC1350HDZ 230
LC1360GZS 230
LC1360HDZ 230
LC1620GZS 231
LC1620HDZ 231
LC1630GZS 231
LC1630HDZ 231
LC1640GZS 231
LC1640HDZ 231
LC1650GZS 231
LC1650HDZ 231
LC1660GZS 231
LC1660HDZ 231
LE1012GZS 235
LE1012HDZ 235
LE1013GZS 235
LE1013HDZ 235
LE1014GZS 235
LE1014HDZ 235
LE1015GZS 235
LE1015HDZ 235
LE1016GZS 235
LE1016HDZ 235
LE1312GZS 234
LE1312HDZ 234
LE1313GZS 234
LE1313HDZ 234
LE1314GZS 234
LE1314HDZ 234
LE1315GZS 234
LE1315HDZ 234
LE1316GZS 234
LE1316HDZ 234
LG1000GZS 235
LG1000HDZ 235
LG1100GZS 236
LG1100HDZ 236
LK0012GZS 234, 235
LK0012HDZ 234, 235
LK0013GZS 234, 235
LK0013HDZ 234, 235
LK0014GZS 234, 235
LK0014HDZ 234, 235
LK0015GZS 234, 235
LK0015HDZ 234, 235
LK0016GZS 234, 235
LK0016HDZ 234, 235
LK0023GZS 228, 230
LK0023HDZ 228, 230
LK0026GZS 229, 231
LK0026HDZ 229, 231
LK0033GZS 228, 230
LK0033HDZ 228, 230
LK0036GZS 229, 231
LK0036HDZ 229, 231
LK0043GZS 228, 230
LK0043HDZ 228, 230
LK0046GZS 229, 231
LK0046HDZ 229, 231
LK0053GZS 228, 230
LK0053HDZ 228, 230
LK0056GZS 229, 231
LK0056HDZ 229, 231
LK0063GZS 228, 230
LK0063HDZ 228, 230
LK0066GZS 229, 231
LK0066HDZ 229, 231
LK0203GZS 232
LK0203HDZ 232
LK0303GZS 232
LK0303HDZ 232
LK0403GZS 232
LK0403HDZ 232
LK0503GZS 232
LK0503HDZ 232
LK0603GZS 232
LK0603HDZ 232
LK2003GZS 233
LK2003HDZ 233
LK3003GZS 233
LK3003HDZ 233
LK4003GZS 233
LK4003HDZ 233
LK5003GZS 233
LK5003HDZ 233
LK6003GZS 233
LK6003HDZ 233
LL1020GZS 224
LL1020HDZ 224
LL1030GZS 224
LL1030HDZ 224
LL1040GZS 224
LL1040HDZ 224
LL1050GZS 224
LL1050HDZ 224
LL1060GZS 224
LL1060HDZ 224
LP0080ZL 137
LP0100ZL 137
LP1000GZS 239
LP1000HDZ 239
LP3000GZS 89, 237
LP3000HDZ 89, 237
LP3000IX4 89
LP4000GZS 237
LP4000HDZ 237
LP5000GZS 238
LP5000HDZ 238
LP6002EGC 261
LP6002HDZ 261
LP6003EGC 261
LP6003HDZ 261
LP6004EGC 261
LP6004HDZ 261
LP6005EGC 261
LP6005HDZ 261
LP6006EGC 261
LP6006HDZ 261
LP10001X4 239
LR1100GZS 83, 238
LR1100HDZ 83, 238
LR1200GZS 83, 238
LR1200HDZ 83, 238
LR1300GZS 83, 238
LR1300HDZ 83, 238
LR1400GZS 83, 238
LR1400HDZ 83, 238
LR5100GZS 83
LR5100HDZ 83
LR5200GZS 83
LR5200HDZ 83
LR5300GZS 83
LR5300HDZ 83
LR5400GZS 83
LR5400HDZ 83
LR8100GZS 83
LR8100HDZ 83
LR8200GZS 83
LR8200HDZ 83
LR8300GZS 83
LR8300HDZ 83
LR8400GZS 83
LR8400HDZ 83
LS1000 239
LT1302GZS 232
LT1302HDZ 232
LT1303GZS 232
LT1303HDZ 232
LT1304GZS 232
LT1304HDZ 232
LT1305GZS 232
LT1305HDZ 232
LT1306GZS 232
LT1306HDZ 232
LX1302GZS 233
LX1302HDZ 233
LX1303GZS 233
LX1303HDZ 233
LX1304GZS 233
LX1304HDZ 233
LX1305GZS 233
LX1305HDZ 233
LX1306GZS 233
LX1306HDZ 233

M

MDS04AIX4 218
MDS04AIX6 218
MDZ06AEGC 217, 219
MDZ06AIX4 217, 219
MDZ06AIX6 217, 219
MG2002GZS 260

Indice codici
Code index

MG2002HDZ 260
MG2002IX4 260
MG2003GZS 260
MG2003HDZ 260
MG2003IX4 260
MG2004GZS 260
MG2004HDZ 260
MG2004IX4 260
MP2002EGC 261
MP2002HDZ 261
MP2003EGC 261
MP2003HDZ 261
MP2004EGC 261
MP2004HDZ 261
MP2005EGC 261
MP2005HDZ 261
MP2006EGC 261
MP2006HDZ 261
MP2202EGC 262
MP2202HDZ 262
MP2203EGC 262
MP2203HDZ 262
MP2204EGC 262
MP2204HDZ 262
MP2205EGC 262
MP2205HDZ 262
MP2206EGC 262
MP2206HDZ 262
MP4002EGC 262
MP4002HDZ 262
MP4003EGC 262
MP4003HDZ 262
MP4004EGC 262
MP4004HDZ 262
MP4005EGC 262
MP4005HDZ 262
MP4006EGC 262
MP4006HDZ 262
MPK05EHDZ 217
MPK05EIX4 217
MPK05EIX6 217
MPK05IHDZ 217
MPK05IIX4 217
MPK05IIX6 217
MPS04AIX4 218
MPS04AIX6 218
MPS06EEGC 219
MPS06EIX4 219
MPS06EIX6 219
MPS06IEGC 219
MPS06IIX4 219
MPS06IIX6 219
MRS04AIX4 218
MRS04AIX6 218
MRS06AEGC 219
MRS06AIX4 219
MRS06AIX6 219
MVJ04AIX4 218
MVJ04AIX6 218
MVQ06BEGC 217
MVQ06CIX4 217
MVQ06CIX6 217
MVS04EIX4 218
MVS04EIX6 218
MVS06HEGC 219
MVS06HIX4 219
MVS06HIX6 219

P

PR0203GZS 271
PR0203HDZ 271
PR9001GZS 272
PR9001HDZ 272

S

SP2002EGC 264
SP2002HDZ 264
SP2003EGC 264
SP2003HDZ 264
SP2004EGC 264
SP2004HDZ 264
SP2005EGC 264
SP2005HDZ 264
SP2006EGC 264
SP2006HDZ 264
SP2008EGC 264
SP2008HDZ 264
SP2010EGC 264
SP2010HDZ 264
SP2012EGC 264
SP2012HDZ 264
SP4202EGC 266
SP4202HDZ 266
SP4203EGC 266
SP4203HDZ 266
SP4204EGC 266
SP4204HDZ 266
SP4205EGC 266
SP4205HDZ 266
SP4206EGC 266
SP4206HDZ 266
SP4208EGC 266
SP4208HDZ 266
SP4210EGC 266
SP4210HDZ 266
SP4212EGC 266
SP4212HDZ 266
SPRAYBLU 102

W

WA7A66HDZ 188
WA5346HDZ 188
WA5346IX4 188
WA5346IX6 188
WA5356HDZ 188
WA5356IX4 188
WA5356IX6 188
WA5546HDZ 188
WA5546IX4 188
WA5546IX6 188
WA5556HDZ 188
WA5556IX4 188
WA5556IX6 188
WA5646HDZ 188
WA5646IX4 188
WA5646IX6 188
WA5656HDZ 188
WA5656IX4 188
WA5656IX6 188
WA5746HDZ 188
WA5746IX4 188
WA5746IX6 188
WA5756HDZ 188
WA5756IX4 188
WA5756IX6 188
WA5846HDZ 188
WA5846IX4 188
WA5846IX6 188
WA5856HDZ 188
WA5856IX4 188
WA5856IX6 188
WA5946HDZ 188
WA5946IX4 188
WA5946IX6 188
WA5956HDZ 188
WA5956IX4 188
WA5956IX6 188
WA7556HDZ 188
WA7556IX4 188
WA7556IX6 188
WA7566HDZ 188
WA7656HDZ 188
WA7656IX4 188
WA7656IX6 188
WA7666HDZ 188
WA7756HDZ 188
WA7756IX4 188
WA7756IX6 188
WA7766HDZ 188
WA7856HDZ 188
WA7856IX4 188
WA7856IX6 188
WA7866HDZ 188
WA7956HDZ 188
WA7956IX4 188
WA7956IX6 188
WA7966HDZ 188
WAK336HDZ 189
WAK336IX4 189
WAK336IX6 189
WAK536HDZ 189
WAK536IX4 189
WAK536IX6 189
WAK636HDZ 189
WAK636IX4 189
WAK636IX6 189
WAK736HDZ 189
WAK736IX4 189
WAK736IX6 189
WAK836HDZ 189
WAK836IX4 189
WAK836IX6 189
WAK936HDZ 189
WAK936IX4 189
WAK936IX6 189
WAKA36HDZ 189
WAKA36IX4 189
WAKA36IX6 189
WB7A66HDZ 186
WB5346HDZ 186
WB5346IX4 186
WB5346IX6 186
WB5356HDZ 186
WB5356IX4 186
WB5356IX6 186
WB5546HDZ 186
WB5546IX4 186
WB5546IX6 186
WB5556HDZ 186
WB5556IX4 186
WB5556IX6 186
WB5646HDZ 186
WB5646IX4 186
WB5646IX6 186
WB5656HDZ 186
WB5656IX4 186
WB5656IX6 186
WB5746HDZ 186
WB5746IX4 186
WB5746IX6 186
WB5756HDZ 186
WB5756IX4 186
WB5756IX6 186
WB5846HDZ 186
WB5846IX4 186
WB5846IX6 186
WB5856HDZ 186
WB5856IX4 186
WB5856IX6 186
WB5946HDZ 186
WB5946IX4 186
WB5946IX6 186
WB5956HDZ 186
WB5956IX4 186
WB5956IX6 186
WB7556HDZ 186
WB7556IX4 186
WB7556IX6 186
WB7566HDZ 186
WB7656HDZ 186
WB7656IX4 186
WB7656IX6 186
WB7666HDZ 186
WB7756HDZ 186
WB7756IX4 186
WB7756IX6 186
WB7766HDZ 186
WB7856HDZ 186
WB7856IX4 186
WB7856IX6 186
WB7866HDZ 186
WB7956HDZ 186
WB7956IX4 186
WB7956IX6 186
WB7966HDZ 186
WBK336HDZ 187
WBK336IX4 187
WBK336IX6 187
WBK536HDZ 187
WBK536IX4 187
WBK536IX6 187
WBK636HDZ 187
WBK636IX4 187
WBK636IX6 187
WBK736HDZ 187
WBK736IX4 187
WBK736IX6 187
WBK836HDZ 187
WBK836IX4 187
WBK836IX6 187
WBK936HDZ 187
WBK936IX4 187
WBK936IX6 187
WBKA36HDZ 187
WBKA36IX4 187
WBKA36IX6 187
WD7A42HDZ 207
WD7A42IX4 207
WD7A42IX6 207
WD7A43HDZ 207
WD7A43IX4 207
WD7A43IX6 207
WD7A44HDZ 207
WD7A44IX4 207
WD7A44IX6 207
WD7A45HDZ 207
WD7A45IX4 207
WD7A45IX6 207
WD7A46HDZ 207
WD7A46IX4 207
WD7A46IX6 207
WD7A52HDZ 207
WD7A53HDZ 207
WD7A54HDZ 207
WD7A55HDZ 207
WD7A56HDZ 207
WD5540HDZ 206
WD5540IX4 206

Indice codici
Code index

WD5540IX6 206
WD5550HDZ 206
WD5550IX4 206
WD5550IX6 206
WD5640HDZ 206
WD5640IX4 206
WD5640IX6 206
WD5642HDZ 206
WD5642IX4 206
WD5642IX6 206
WD5650HDZ 206
WD5650IX4 206
WD5650IX6 206
WD5652HDZ 206
WD5652IX4 206
WD5652IX6 206
WD5740HDZ 206
WD5740IX4 206
WD5740IX6 206
WD5742HDZ 206
WD5742IX4 206
WD5742IX6 206
WD5743HDZ 206
WD5743IX4 206
WD5743IX6 206
WD5750HDZ 206
WD5750IX4 206
WD5750IX6 206
WD5752HDZ 206
WD5752IX4 206
WD5752IX6 206
WD5753HDZ 206
WD5753IX4 206
WD5753IX6 206
WD5840HDZ 206
WD5840IX4 206
WD5840IX6 206
WD5842HDZ 206
WD5842IX4 206
WD5842IX6 206
WD5843HDZ 206
WD5843IX4 206
WD5843IX6 206
WD5844HDZ 206
WD5844IX4 206
WD5844IX6 206
WD5850HDZ 206
WD5850IX4 206
WD5850IX6 206
WD5852HDZ 206
WD5852IX4 206
WD5852IX6 206
WD5853HDZ 206
WD5853IX4 206
WD5853IX6 206
WD5854HDZ 206
WD5854IX4 206
WD5854IX6 206
WD5940HDZ 206
WD5940IX4 206
WD5940IX6 206
WD5942HDZ 206
WD5942IX4 206
WD5942IX6 206
WD5943HDZ 206
WD5943IX4 206
WD5943IX6 206
WD5944HDZ 206
WD5944IX4 206
WD5944IX6 206
WD5945HDZ 206
WD5945IX4 206
WD5945IX6 206
WD5950HDZ 206
WD5950IX4 206
WD5950IX6 206
WD5952HDZ 206
WD5952IX4 206
WD5952IX6 206
WD5953HDZ 206
WD5953IX4 206
WD5953IX6 206
WD5954HDZ 206
WD5954IX4 206
WD5954IX6 206
WD5955HDZ 206
WD5955IX4 206
WD5955IX6 206
WD7642HDZ 207
WD7642IX4 207
WD7642IX6 207
WD7652HDZ 207
WD7742HDZ 207
WD7742IX4 207
WD7742IX6 207
WD7743HDZ 207
WD7743IX4 207
WD7743IX6 207
WD7752HDZ 207
WD7753HDZ 207
WD7842HDZ 207
WD7842IX4 207
WD7842IX6 207
WD7843HDZ 207
WD7843IX4 207
WD7843IX6 207
WD7844HDZ 207
WD7844IX4 207
WD7844IX6 207
WD7852HDZ 207
WD7853HDZ 207
WD7854HDZ 207
WD7942HDZ 207
WD7942IX4 207
WD7942IX6 207
WD7943HDZ 207
WD7943IX4 207
WD7943IX6 207
WD7944HDZ 207
WD7944IX4 207
WD7944IX6 207
WD7945HDZ 207
WD7945IX4 207
WD7945IX6 207
WD7952HDZ 207
WD7953HDZ 207
WD7954HDZ 207
WD7955HDZ 207
WDK530HDZ 210
WDK530IX4 210
WDK530IX6 210
WDK630HDZ 210
WDK630IX4 210
WDK630IX6 210
WDK632HDZ 210
WDK632IX4 210
WDK632IX6 210
WDK730HDZ 210
WDK730IX4 210
WDK730IX6 210
WDK732HDZ 210
WDK732IX4 210
WDK732IX6 210
WDK733HDZ 210
WDK733IX4 210
WDK733IX6 210
WDK830HDZ 210
WDK830IX4 210
WDK830IX6 210
WDK832HDZ 210
WDK832IX4 210
WDK832IX6 210
WDK833HDZ 210
WDK833IX4 210
WDK833IX6 210
WDK834HDZ 210
WDK834IX4 210
WDK834IX6 210
WDK930HDZ 210
WDK930IX4 210
WDK930IX6 210
WDK932HDZ 210
WDK932IX4 210
WDK932IX6 210
WDK933HDZ 210
WDK933IX4 210
WDK933IX6 210
WDK934HDZ 210
WDK934IX4 210
WDK934IX6 210
WDK935HDZ 210
WDK935IX4 210
WDK935IX6 210
WDKA32HDZ 210
WDKA32IX4 210
WDKA32IX6 210
WDKA33HDZ 210
WDKA33IX4 210
WDKA33IX6 210
WDKA34HDZ 210
WDKA34IX4 210
WDKA34IX6 210
WDKA35HDZ 210
WDKA35IX4 210
WDKA35IX6 210
WDKA36HDZ 210
WDKA36IX4 210
WDKA36IX6 210
WG5N4SIX4 215
WG5N4SIX6 215
WG5N5SHDZ 215
WG5N5SIX4 215
WG5N5SIX6 215
WG5S4LIX4 216
WG5S4LIX6 216
WG5S4OIX4 215
WG5S4OIX6 215
WG5S4VIX4 216
WG5S4VIX6 216
WG5S5LHDZ 216
WG5S5LIX4 216
WG5S5LIX6 216
WG5S5OHDZ 215
WG5S5OIX4 215
WG5S5OIX6 215
WG5S5VHDZ 216
WG5S5VIX4 216
WG5S5VIX6 216
WG7N5SHDZ 215
WG7N5SIX4 215
WG7N5SIX6 215
WG7N6SHDZ 215
WG7S5LHDZ 216
WG7S5LIX4 216
WG7S5LIX6 216
WG7S5OHDZ 215
WG7S5OIX4 215
WG7S5OIX6 215
WG7S5VHDZ 216
WG7S5VIX4 216
WG7S5VIX6 216
WG7S6LHDZ 216
WG7S6OHDZ 215
WG7S6VHDZ 216
WI5053HDZ 213
WI5053IX4 213
WI5053IX6 213
WI7053HDZ 213
WI7053IX4 213
WI7053IX6 213
WKK332HDZ 185
WKK332IX4 185
WKK332IX6 185
WKK532HDZ 185
WKK532IX4 185
WKK532IX6 185
WKK632HDZ 185
WKK632IX4 185
WKK632IX6 185
WKK732HDZ 185
WKK732IX4 185
WKK732IX6 185
WKK832HDZ 185
WKK832IX4 185
WKK832IX6 185
WKK932HDZ 185
WKK932IX4 185
WKK932IX6 185
WKKA32HDZ 185
WKKA32IX4 185
WKKA32IX6 185
WL7A63HDZ 184
WL5343HDZ 184
WL5343IX4 184
WL5343IX6 184
WL5353HDZ 184
WL5353IX4 184
WL5353IX6 184
WL5543HDZ 184
WL5543IX4 184
WL5543IX6 184
WL5553HDZ 184
WL5553IX4 184
WL5553IX6 184
WL5643HDZ 184
WL5643IX4 184
WL5643IX6 184
WL5653HDZ 184
WL5653IX4 184
WL5653IX6 184
WL5743HDZ 184
WL5743IX4 184
WL5743IX6 184
WL5753HDZ 184
WL5753IX4 184
WL5753IX6 184
WL5843HDZ 184
WL5843IX4 184
WL5843IX6 184
WL5853HDZ 184
WL5853IX4 184
WL5853IX6 184
WL5943HDZ 184
WL5943IX4 184
WL5943IX6 184
WL5953HDZ 184
WL5953IX4 184
WL5953IX6 184

Indice codici
Code index

WL7553HDZ 184
WL7553IX4 184
WL7553IX6 184
WL7563HDZ 184
WL7653HDZ 184
WL7653IX4 184
WL7653IX6 184
WL7663HDZ 184
WL7753HDZ 184
WL7753IX4 184
WL7753IX6 184
WL7763HDZ 184
WL7853HDZ 184
WL7853IX4 184
WL7853IX6 184
WL7863HDZ 184
WL7953HDZ 184
WL7953IX4 184
WL7953IX6 184
WL7963HDZ 184
WM7A66HDZ 196
WM5346HDZ 196
WM5346IX4 196
WM5346IX6 196
WM5356HDZ 196
WM5356IX4 196
WM5356IX6 196
WM5546HDZ 196
WM5546IX4 196
WM5546IX6 196
WM5556HDZ 196
WM5556IX4 196
WM5556IX6 196
WM5646HDZ 196
WM5646IX4 196
WM5646IX6 196
WM5656HDZ 196
WM5656IX4 196
WM5656IX6 196
WM5746HDZ 196
WM5746IX4 196
WM5746IX6 196
WM5756HDZ 196
WM5756IX4 196
WM5756IX6 196
WM5846HDZ 196
WM5846IX4 196
WM5846IX6 196
WM5856HDZ 196
WM5856IX4 196
WM5856IX6 196
WM5946HDZ 196
WM5946IX4 196
WM5946IX6 196
WM5956HDZ 196
WM5956IX4 196
WM5956IX6 196
WM7556HDZ 196
WM7556IX4 196
WM7556IX6 196
WM7566HDZ 196
WM7656HDZ 196
WM7656IX4 196
WM7656IX6 196
WM7666HDZ 196
WM7756HDZ 196
WM7756IX4 196
WM7756IX6 196
WM7766HDZ 196
WM7856HDZ 196
WM7856IX4 196
WM7856IX6 196
WM7866HDZ 196
WM7956HDZ 196
WM7956IX4 196
WM7956IX6 196
WM7966HDZ 196
WMC336HDZ 197
WMC336IX4 197
WMC336IX6 197
WMC536HDZ 197
WMC536IX4 197
WMC536IX6 197
WMC636HDZ 197
WMC636IX4 197
WMC636IX6 197
WMC736HDZ 197
WMC736IX4 197
WMC736IX6 197
WMC836HDZ 197
WMC836IX4 197
WMC836IX6 197
WMC936HDZ 197
WMC936IX4 197
WMC936IX6 197
WMCA36HDZ 197
WMCA36IX4 197
WMCA36IX6 197
WMK336HDZ 197
WMK336IX4 197
WMK336IX6 197
WMK536HDZ 197
WMK536IX4 197
WMK536IX6 197
WMK636HDZ 197
WMK636IX4 197
WMK636IX6 197
WMK736HDZ 197
WMK736IX4 197
WMK736IX6 197
WMK836HDZ 197
WMK836IX4 197
WMK836IX6 197
WMK936HDZ 197
WMK936IX4 197
WMK936IX6 197
WN7A66HDZ 194
WN5346HDZ 194
WN5346IX4 194
WN5346IX6 194
WN5356HDZ 194
WN5356IX4 194
WN5356IX6 194
WN5546HDZ 194
WN5546IX4 194
WN5546IX6 194
WN5556HDZ 194
WN5556IX4 194
WN5556IX6 194
WN5646HDZ 194
WN5646IX4 194
WN5646IX6 194
WN5656HDZ 194
WN5656IX4 194
WN5656IX6 194
WN5746HDZ 194
WN5746IX4 194
WN5746IX6 194
WN5756HDZ 194
WN5756IX4 194
WN5756IX6 194
WN5846HDZ 194
WN5846IX4 194
WN5846IX6 194
WN5856HDZ 194
WN5856IX4 194
WN5856IX6 194
WN5946HDZ 194
WN5946IX4 194
WN5946IX6 194
WN5956HDZ 194
WN5956IX4 194
WN5956IX6 194
WN7556HDZ 194
WN7556IX4 194
WN7556IX6 194
WN7566HDZ 194
WN7656HDZ 194
WN7656IX4 194
WN7656IX6 194
WN7666HDZ 194
WN7756HDZ 194
WN7756IX4 194
WN7756IX6 194
WN7766HDZ 194
WN7856HDZ 194
WN7856IX4 194
WN7856IX6 194
WN7866HDZ 194
WN7956HDZ 194
WN7956IX4 194
WN7956IX6 194
WN7966HDZ 194
WNC336HDZ 195
WNC336IX4 195
WNC336IX6 195
WNC536HDZ 195
WNC536IX4 195
WNC536IX6 195
WNC636HDZ 195
WNC636IX4 195
WNC636IX6 195
WNC736HDZ 195
WNC736IX4 195
WNC736IX6 195
WNC836HDZ 195
WNC836IX4 195
WNC836IX6 195
WNC936HDZ 195
WNC936IX4 195
WNC936IX6 195
WNCA36HDZ 195
WNCA36IX4 195
WNCA36IX6 195
WNK336HDZ 195
WNK336IX4 195
WNK336IX6 195
WNK536HDZ 195
WNK536IX4 195
WNK536IX6 195
WNK636HDZ 195
WNK636IX4 195
WNK636IX6 195
WNK736HDZ 195
WNK736IX4 195
WNK736IX6 195
WNK836HDZ 195
WNK836IX4 195
WNK836IX6 195
WNK936HDZ 195
WNK936IX4 195
WNK936IX6 195
WO7A66HDZ 198
WO5346HDZ 198
WO5346IX4 198
WO5346IX6 198
WO5356HDZ 198
WO5356IX4 198
WO5356IX6 198
WO5546HDZ 198
WO5546IX4 198
WO5546IX6 198
WO5556HDZ 198
WO5556IX4 198
WO5556IX6 198
WO5646HDZ 198
WO5646IX4 198
WO5646IX6 198
WO5656HDZ 198
WO5656IX4 198
WO5656IX6 198
WO5746HDZ 198
WO5746IX4 198
WO5746IX6 198
WO5756HDZ 198
WO5756IX4 198
WO5756IX6 198
WO5846HDZ 198
WO5846IX4 198
WO5846IX6 198
WO5856HDZ 198
WO5856IX4 198
WO5856IX6 198
WO5946HDZ 198
WO5946IX4 198
WO5946IX6 198
WO5956HDZ 198
WO5956IX4 198
WO5956IX6 198
WO7556HDZ 198
WO7556IX4 198
WO7556IX6 198
WO7566HDZ 198
WO7656HDZ 198
WO7656IX4 198
WO7656IX6 198
WO7666HDZ 198
WO7756HDZ 198
WO7756IX4 198
WO7756IX6 198
WO7766HDZ 198
WO7856HDZ 198
WO7856IX4 198
WO7856IX6 198
WO7866HDZ 198
WO7956HDZ 198
WO7956IX4 198
WO7956IX6 198
WO7966HDZ 198
WOC336HDZ 199
WOC336IX4 199
WOC336IX6 199
WOC536HDZ 199
WOC536IX4 199
WOC536IX6 199
WOC636HDZ 199
WOC636IX4 199
WOC636IX6 199
WOC736HDZ 199
WOC736IX4 199
WOC736IX6 199
WOC836HDZ 199
WOC836IX4 199
WOC836IX6 199
WOC936HDZ 199
WOC936IX4 199
WOC936IX6 199
WOCA36HDZ 199

Indice codici
Code index

WOCA36IX4 199
WOCA36IX6 199
WOK336HDZ 199
WOK336IX4 199
WOK336IX6 199
WOK536HDZ 199
WOK536IX4 199
WOK536IX6 199
WOK636HDZ 199
WOK636IX4 199
WOK636IX6 199
WOK736HDZ 199
WOK736IX4 199
WOK736IX6 199
WOK836HDZ 199
WOK836IX4 199
WOK836IX6 199
WOK936HDZ 199
WOK936IX4 199
WOK936IX6 199
WP7A66HDZ 200
WP5346HDZ 200
WP5346IX4 200
WP5346IX6 200
WP5356HDZ 200
WP5356IX4 200
WP5356IX6 200
WP5546HDZ 200
WP5546IX4 200
WP5546IX6 200
WP5556HDZ 200
WP5556IX4 200
WP5556IX6 200
WP5646HDZ 200
WP5646IX4 200
WP5646IX6 200
WP5656HDZ 200
WP5656IX4 200
WP5656IX6 200
WP5746HDZ 200
WP5746IX4 200
WP5746IX6 200
WP5756HDZ 200
WP5756IX4 200
WP5756IX6 200
WP5846HDZ 200
WP5846IX4 200
WP5846IX6 200
WP5856HDZ 200
WP5856IX4 200
WP5856IX6 200
WP5946HDZ 200
WP5946IX4 200
WP5946IX6 200
WP5956HDZ 200
WP5956IX4 200
WP5956IX6 200
WP7556HDZ 200
WP7556IX4 200
WP7556IX6 200
WP7566HDZ 200
WP7656HDZ 200
WP7656IX4 200
WP7656IX6 200
WP7666HDZ 200
WP7756HDZ 200
WP7756IX4 200
WP7756IX6 200
WP7766HDZ 200
WP7856HDZ 200
WP7856IX4 200
WP7856IX6 200
WP7866HDZ 200
WP7956HDZ 200
WP7956IX4 200
WP7956IX6 200
WP7966HDZ 200
WPC336HDZ 201
WPC336IX4 201
WPC336IX6 201
WPC536HDZ 201
WPC536IX4 201
WPC536IX6 201
WPC636HDZ 201
WPC636IX4 201
WPC636IX6 201
WPC736HDZ 201
WPC736IX4 201
WPC736IX6 201
WPC836HDZ 201
WPC836IX4 201
WPC836IX6 201
WPC936HDZ 201
WPC936IX4 201
WPC936IX6 201
WPCA36HDZ 201
WPCA36IX4 201
WPCA36IX6 201
WPK336HDZ 201
WPK336IX4 201
WPK336IX6 201
WPK536HDZ 201
WPK536IX4 201
WPK536IX6 201
WPK636HDZ 201
WPK636IX4 201
WPK636IX6 201
WPK736HDZ 201
WPK736IX4 201
WPK736IX6 201
WPK836HDZ 201
WPK836IX4 201
WPK836IX6 201
WPK936HDZ 201
WPK936IX4 201
WPK936IX6 201
WQ7A69HDZ 211
WQ5349HDZ 211
WQ5349IX4 211
WQ5349IX6 211
WQ5359HDZ 211
WQ5359IX4 211
WQ5359IX6 211
WQ5549HDZ 211
WQ5549IX4 211
WQ5549IX6 211
WQ5559HDZ 211
WQ5559IX4 211
WQ5559IX6 211
WQ5649HDZ 211
WQ5649IX4 211
WQ5649IX6 211
WQ5659HDZ 211
WQ5659IX4 211
WQ5659IX6 211
WQ5749HDZ 211
WQ5749IX4 211
WQ5749IX6 211
WQ5759HDZ 211
WQ5759IX4 211
WQ5759IX6 211
WQ5849HDZ 211
WQ5849IX4 211
WQ5849IX6 211
WQ5859HDZ 211
WQ5859IX4 211
WQ5859IX6 211
WQ5949HDZ 211
WQ5949IX4 211
WQ5949IX6 211
WQ5959HDZ 211
WQ5959IX4 211
WQ5959IX6 211
WQ7559HDZ 211
WQ7559IX4 211
WQ7559IX6 211
WQ7569HDZ 211
WQ7659HDZ 211
WQ7659IX4 211
WQ7659IX6 211
WQ7669HDZ 211
WQ7759HDZ 211
WQ7759IX4 211
WQ7759IX6 211
WQ7769HDZ 211
WQ7859HDZ 211
WQ7859IX4 211
WQ7859IX6 211
WQ7869HDZ 211
WQ7959HDZ 211
WQ7959IX4 211
WQ7959IX6 211
WQ7969HDZ 211
WR5B52HDZ 212
WR5B52IX4 212
WR5B52IX6 212
WR7B52HDZ 212
WR5152HDZ 212
WR5152IX4 212
WR5152IX6 212
WR5352HDZ 212
WR5352IX4 212
WR5352IX6 212
WR5452IX4 212
WR5452IX6 212
WR5453HDZ 212
WR5552HDZ 212
WR5552IX4 212
WR5552IX6 212
WR5652HDZ 212
WR5652IX4 212
WR5652IX6 212
WR5752HDZ 212
WR5752IX4 212
WR5752IX6 212
WR5852HDZ 212
WR5852IX4 212
WR5852IX6 212
WR7152HDZ 212
WR7352HDZ 212
WR7452HDZ 212
WR7552HDZ 212
WR7652HDZ 212
WR7752HDZ 212
WR7852HDZ 212
WS7A42HDZ 203
WS7A42IX4 203
WS7A42IX6 203
WS7A43HDZ 203
WS7A43IX4 203
WS7A43IX6 203
WS7A44HDZ 203
WS7A44IX4 203
WS7A44IX6 203
WS7A45HDZ 203
WS7A45IX4 203
WS7A45IX6 203
WS7A46HDZ 203
WS7A46IX4 203
WS7A46IX6 203
WS7A52HDZ 203
WS7A53HDZ 203
WS7A54HDZ 203
WS7A55HDZ 203
WS7A56HDZ 203
WS5540HDZ 202
WS5540IX4 202
WS5540IX6 202
WS5550HDZ 202
WS5550IX4 202
WS5550IX6 202
WS5640HDZ 202
WS5640IX4 202
WS5640IX6 202
WS5642HDZ 202
WS5642IX4 202
WS5642IX6 202
WS5650HDZ 202
WS5650IX4 202
WS5650IX6 202
WS5652HDZ 202
WS5652IX4 202
WS5652IX6 202
WS5740HDZ 202
WS5740IX4 202
WS5740IX6 202
WS5742HDZ 202
WS5742IX4 202
WS5742IX6 202
WS5743HDZ 202
WS5743IX4 202
WS5743IX6 202
WS5750HDZ 202
WS5750IX4 202
WS5750IX6 202
WS5752HDZ 202
WS5752IX4 202
WS5752IX6 202
WS5753HDZ 202
WS5753IX4 202
WS5753IX6 202
WS5840HDZ 202
WS5840IX4 202
WS5840IX6 202
WS5842HDZ 202
WS5842IX4 202
WS5842IX6 202
WS5843HDZ 202
WS5843IX4 202
WS5843IX6 202
WS5844HDZ 202
WS5844IX4 202
WS5844IX6 202
WS5850HDZ 202
WS5850IX4 202
WS5850IX6 202
WS5852HDZ 202
WS5852IX4 202
WS5852IX6 202
WS5853HDZ 202
WS5853IX4 202
WS5853IX6 202
WS5854HDZ 202
WS5854IX4 202
WS5854IX6 202
WS5940HDZ 202
WS5940IX4 202
WS5940IX6 202

Indice codici
Code index

WS5942HDZ 202
WS5942IX4 202
WS5942IX6 202
WS5943HDZ 202
WS5943IX4 202
WS5943IX6 202
WS5944HDZ 202
WS5944IX4 202
WS5944IX6 202
WS5945HDZ 202
WS5945IX4 202
WS5945IX6 202
WS5950HDZ 202
WS5950IX4 202
WS5950IX6 202
WS5952HDZ 202
WS5952IX4 202
WS5952IX6 202
WS5953HDZ 202
WS5953IX4 202
WS5953IX6 202
WS5954HDZ 202
WS5954IX4 202
WS5954IX6 202
WS5955HDZ 202
WS5955IX4 202
WS5955IX6 202
WS7642HDZ 203
WS7642IX4 203
WS7642IX6 203
WS7652HDZ 203
WS7742HDZ 203
WS7742IX4 203
WS7742IX6 203
WS7743HDZ 203
WS7743IX4 203
WS7743IX6 203
WS7752HDZ 203
WS7753HDZ 203
WS7842HDZ 203
WS7842IX4 203
WS7842IX6 203
WS7843HDZ 203
WS7843IX4 203
WS7843IX6 203
WS7844HDZ 203
WS7844IX4 203
WS7844IX6 203
WS7852HDZ 203
WS7853HDZ 203
WS7854HDZ 203
WS7942HDZ 203
WS7942IX4 203
WS7942IX6 203
WS7943HDZ 203
WS7943IX4 203
WS7943IX6 203
WS7944HDZ 203
WS7944IX4 203
WS7944IX6 203
WS7945HDZ 203
WS7945IX4 203
WS7945IX6 203
WS7952HDZ 203
WS7953HDZ 203
WS7954HDZ 203
WS7955HDZ 203
WSK530HDZ 208
WSK530IX4 208
WSK530IX6 208
WSK630HDZ 208
WSK630IX4 208
WSK630IX6 208
WSK632HDZ 208
WSK632IX4 208
WSK632IX6 208
WSK730HDZ 208
WSK730IX4 208
WSK730IX6 208
WSK732HDZ 208
WSK732IX4 208
WSK732IX6 208
WSK733HDZ 208
WSK733IX4 208
WSK733IX6 208
WSK830HDZ 208
WSK830IX4 208
WSK830IX6 208
WSK832HDZ 208
WSK832IX4 208
WSK832IX6 208
WSK833HDZ 208
WSK833IX4 208
WSK833IX6 208
WSK834HDZ 208
WSK834IX4 208
WSK834IX6 208
WSK930HDZ 208
WSK930IX4 208
WSK930IX6 208
WSK932HDZ 208
WSK932IX4 208
WSK932IX6 208
WSK933HDZ 208
WSK933IX4 208
WSK933IX6 208
WSK934HDZ 208
WSK934IX4 208
WSK934IX6 208
WSK935HDZ 208
WSK935IX4 208
WSK935IX6 208
WSKA32HDZ 208
WSKA32IX4 208
WSKA32IX6 208
WSKA33HDZ 208
WSKA33IX4 208
WSKA33IX6 208
WSKA34HDZ 208
WSKA34IX4 208
WSKA34IX6 208
WSKA35HDZ 208
WSKA35IX4 208
WSKA35IX6 208
WSKA36HDZ 208
WSKA36IX4 208
WSKA36IX6 208
WT7A66HDZ 190
WT5346HDZ 190
WT5346IX4 190
WT5346IX6 190
WT5356HDZ 190
WT5356IX4 190
WT5356IX6 190
WT5546HDZ 190
WT5546IX4 190
WT5546IX6 190
WT5556HDZ 190
WT5556IX4 190
WT5556IX6 190
WT5646HDZ 190
WT5646IX4 190
WT5646IX6 190
WT5656HDZ 190
WT5656IX4 190
WT5656IX6 190
WT5746HDZ 190
WT5746IX4 190
WT5746IX6 190
WT5756HDZ 190
WT5756IX4 190
WT5756IX6 190
WT5846HDZ 190
WT5846IX4 190
WT5846IX6 190
WT5856HDZ 190
WT5856IX4 190
WT5856IX6 190
WT5946HDZ 190
WT5946IX4 190
WT5946IX6 190
WT5956HDZ 190
WT5956IX4 190
WT5956IX6 190
WT7556HDZ 190
WT7556IX4 190
WT7556IX6 190
WT7566HDZ 190
WT7656HDZ 190
WT7656IX4 190
WT7656IX6 190
WT7666HDZ 190
WT7756HDZ 190
WT7756IX4 190
WT7756IX6 190
WT7766HDZ 190
WT7856HDZ 190
WT7856IX4 190
WT7856IX6 190
WT7866HDZ 190
WT7956HDZ 190
WT7956IX4 190
WT7956IX6 190
WT7966HDZ 190
WTK336HDZ 191
WTK336IX4 191
WTK336IX6 191
WTK536HDZ 191
WTK536IX4 191
WTK536IX6 191
WTK636HDZ 191
WTK636IX4 191
WTK636IX6 191
WTK736HDZ 191
WTK736IX4 191
WTK736IX6 191
WTK836HDZ 191
WTK836IX4 191
WTK836IX6 191
WTK936HDZ 191
WTK936IX4 191
WTK936IX6 191
WTKA36HDZ 191
WTKA36IX4 191
WTKA36IX6 191
WV7A42HDZ 205
WV7A42IX4 205
WV7A42IX6 205
WV7A43HDZ 205
WV7A43IX4 205
WV7A43IX6 205
WV7A44HDZ 205
WV7A44IX4 205
WV7A44IX6 205
WV7A45HDZ 205
WV7A45IX4 205
WV7A45IX6 205
WV7A46HDZ 205
WV7A46IX4 205
WV7A46IX6 205
WV7A52HDZ 205
WV7A53HDZ 205
WV7A54HDZ 205
WV7A55HDZ 205
WV7A56HDZ 205
WV5540HDZ 204
WV5540IX4 204
WV5540IX6 204
WV5550HDZ 204
WV5550IX4 204
WV5550IX6 204
WV5640HDZ 204
WV5640IX4 204
WV5640IX6 204
WV5642HDZ 204
WV5642IX4 204
WV5642IX6 204
WV5650HDZ 204
WV5650IX4 204
WV5650IX6 204
WV5652HDZ 204
WV5652IX4 204
WV5652IX6 204
WV5740HDZ 204
WV5740IX4 204
WV5740IX6 204
WV5742HDZ 204
WV5742IX4 204
WV5742IX6 204
WV5743HDZ 204
WV5743IX4 204
WV5743IX6 204
WV5750HDZ 204
WV5750IX4 204
WV5750IX6 204
WV5752HDZ 204
WV5752IX4 204
WV5752IX6 204
WV5753HDZ 204
WV5753IX4 204
WV5753IX6 204
WV5840HDZ 204
WV5840IX4 204
WV5840IX6 204
WV5842HDZ 204
WV5842IX4 204
WV5842IX6 204
WV5843HDZ 204
WV5843IX4 204
WV5843IX6 204
WV5844HDZ 204
WV5844IX4 204
WV5844IX6 204
WV5850HDZ 204
WV5850IX4 204
WV5850IX6 204
WV5852HDZ 204
WV5852IX4 204
WV5852IX6 204
WV5853HDZ 204
WV5853IX4 204
WV5853IX6 204
WV5854HDZ 204
WV5854IX4 204
WV5854IX6 204
WV5940HDZ 204
WV5940IX4 204
WV5940IX6 204

Indice codici
Code index

WV5942HDZ 204
WV5942IX4 204
WV5942IX6 204
WV5943HDZ 204
WV5943IX4 204
WV5943IX6 204
WV5944HDZ 204
WV5944IX4 204
WV5944IX6 204
WV5945HDZ 204
WV5945IX4 204
WV5945IX6 204
WV5950HDZ 204
WV5950IX4 204
WV5950IX6 204
WV5952HDZ 204
WV5952IX4 204
WV5952IX6 204
WV5953HDZ 204
WV5953IX4 204
WV5953IX6 204
WV5954HDZ 204
WV5954IX4 204
WV5954IX6 204
WV5955HDZ 204
WV5955IX4 204
WV5955IX6 204
WV7642HDZ 205
WV7642IX4 205
WV7642IX6 205
WV7652HDZ 205
WV7742HDZ 205
WV7742IX4 205
WV7742IX6 205
WV7743HDZ 205
WV7743IX4 205
WV7743IX6 205
WV7752HDZ 205
WV7753HDZ 205
WV7842HDZ 205
WV7842IX4 205
WV7842IX6 205
WV7843HDZ 205
WV7843IX4 205
WV7843IX6 205
WV7844HDZ 205
WV7844IX4 205
WV7844IX6 205
WV7852HDZ 205
WV7853HDZ 205
WV7854HDZ 205
WV7942HDZ 205
WV7942IX4 205
WV7942IX6 205
WV7943HDZ 205
WV7943IX4 205
WV7943IX6 205
WV7944HDZ 205
WV7944IX4 205
WV7944IX6 205
WV7945HDZ 205
WV7945IX4 205
WV7945IX6 205
WV7952HDZ 205
WV7953HDZ 205
WV7954HDZ 205
WV7955HDZ 205
WVK530HDZ 209
WVK530IX4 209
WVK530IX6 209
WVK630HDZ 209
WVK630IX4 209
WVK630IX6 209
WVK632HDZ 209
WVK632IX4 209
WVK632IX6 209
WVK730HDZ 209
WVK730IX4 209
WVK730IX6 209
WVK732HDZ 209
WVK732IX4 209
WVK732IX6 209
WVK733HDZ 209
WVK733IX4 209
WVK733IX6 209
WVK830HDZ 209
WVK830IX4 209
WVK830IX6 209
WVK832HDZ 209
WVK832IX4 209
WVK832IX6 209
WVK833HDZ 209
WVK833IX4 209
WVK833IX6 209
WVK834HDZ 209
WVK834IX4 209
WVK834IX6 209
WVK930HDZ 209
WVK930IX4 209
WVK930IX6 209
WVK932HDZ 209
WVK932IX4 209
WVK932IX6 209
WVK933HDZ 209
WVK933IX4 209
WVK933IX6 209
WVK934HDZ 209
WVK934IX4 209
WVK934IX6 209
WVK935HDZ 209
WVK935IX4 209
WVK935IX6 209
WVKA32HDZ 209
WVKA32IX4 209
WVKA32IX6 209
WVKA33HDZ 209
WVKA33IX4 209
WVKA33IX6 209
WVKA34HDZ 209
WVKA34IX4 209
WVKA34IX6 209
WVKA35HDZ 209
WVKA35IX4 209
WVKA35IX6 209
WVKA36HDZ 209
WVKA36IX4 209
WVKA36IX6 209
WX7A66HDZ 192
WX5346HDZ 192
WX5346IX4 192
WX5346IX6 192
WX5356HDZ 192
WX5356IX4 192
WX5356IX6 192
WX5546HDZ 192
WX5546IX4 192
WX5546IX6 192
WX5556HDZ 192
WX5556IX4 192
WX5556IX6 192
WX5646HDZ 192
WX5646IX4 192
WX5646IX6 192
WX5656HDZ 192
WX5656IX4 192
WX5656IX6 192
WX5746HDZ 192
WX5746IX4 192
WX5746IX6 192
WX5756HDZ 192
WX5756IX4 192
WX5756IX6 192
WX5846HDZ 192
WX5846IX4 192
WX5846IX6 192
WX5856HDZ 192
WX5856IX4 192
WX5856IX6 192
WX5946HDZ 192
WX5946IX4 192
WX5946IX6 192
WX5956HDZ 192
WX5956IX4 192
WX5956IX6 192
WX7556HDZ 192
WX7556IX4 192
WX7556IX6 192
WX7566HDZ 192
WX7656HDZ 192
WX7656IX4 192
WX7656IX6 192
WX7666HDZ 192
WX7756HDZ 192
WX7756IX4 192
WX7756IX6 192
WX7766HDZ 192
WX7856HDZ 192
WX7856IX4 192
WX7856IX6 192
WX7866HDZ 192
WX7956HDZ 192
WX7956IX4 192
WX7956IX6 192
WX7966HDZ 192
WXK336HDZ 193
WXK336IX4 193
WXK336IX6 193
WXK536HDZ 193
WXK536IX4 193
WXK536IX6 193
WXK636HDZ 193
WXK636IX4 193
WXK636IX6 193
WXK736HDZ 193
WXK736IX4 193
WXK736IX6 193
WXK836HDZ 193
WXK836IX4 193
WXK836IX6 193
WXK936HDZ 193
WXK936IX4 193
WXK936IX6 193
WXKA36HDZ 193
WXKA36IX4 193
WXKA36IX6 193
WZ7A59HDZ 214
WZ7A59IX4 214
WZ7A59IX6 214
WZ5359HDZ 214
WZ5359IX4 214
WZ5359IX6 214
WZ5559HDZ 214
WZ5559IX4 214
WZ5559IX6 214
WZ5659HDZ 214
WZ5659IX4 214
WZ5659IX6 214
WZ5759HDZ 214
WZ5759IX4 214
WZ5759IX6 214
WZ5859HDZ 214
WZ5859IX4 214
WZ5859IX6 214
WZ5959HDZ 214
WZ5959IX4 214
WZ5959IX6 214
WZ7359HDZ 214
WZ7359IX4 214
WZ7359IX6 214
WZ7559HDZ 214
WZ7559IX4 214
WZ7559IX6 214
WZ7659HDZ 214
WZ7659IX4 214
WZ7659IX6 214
WZ7759HDZ 214
WZ7759IX4 214
WZ7759IX6 214
WZ7859HDZ 214
WZ7859IX4 214
WZ7859IX6 214
WZ7959HDZ 214
WZ7959IX4 214
WZ7959IX6 214

Z

ZINCOBO 102

DKC Europe srl
Il presente catalogo è parte integrante del patrimonio DKC Europe. Imitazioni e riproduzioni, anche parziali, sono vietate salvo nostra autorizzazione. DKC Europe si riserva il diritto di modificare le caratteristiche e /o le dimensioni dei prodotti illustrati nel presente catalogo, in qualsiasi momento e senza obbligo di preavviso.
Le misure riportate dei prodotti e/o componenti sono fornite a titolo informativo e pertanto non vincolanti essendo possibile la loro modifica senza preavviso.

DKC Europe srl
This catalogue is an integral part of DKC's Europe heritage. Any reproduction, performance or imitation thereof, even partial, is therefore prohibited without the prior written consent from DKC Europe and the companies of the DKC Group that own the said trademarks. DKC Europe reserves the right to change specifications and/or dimensions of the products shown in this catalogue, at any time and without notice.
The measures reported on products and/or components are provided for information purposes only and are therefore non-binding as they may be modified without prior notice.

Italy

DKC Europe Srl
Bellinzago Novarese (NO)
Novi Ligure (AL)
Villanova sull'Arda (PC)
Roma (RM)
Collegno (TO)
Ph. +39 0321 989898

DKC Power Solutions srl
Brivio (LC)
Lograto (BS)
Ph. +39 0321 9898750

Hungary

DKC Hungary Kft
Budapest
Ph. +36 74540002

Ukraine

DKC Ukraine
Kiev
Ph. +380 (044) 496-18-45

Romania

DKC Romania
Jud. Arad
Ph. +40 257278187

Tunisia

DKC Maghreb sarl
Tunis
Ph. +216 71409778

Russia

DKC Russia
Tver
Ph. +7 (4822) 777-980

Commercial office
Moscow
Ph. +7 (495) 916-5262

Branches
Voronezh
Ekaterinburg
Kazan
Krasnodar
Krasnoyarsk
Nizhny Novgorod
Novosibirsk
Perm
Rostov-on-Don
Samara
St. Petersburg
Ufa
Khabarovsk
Chelyabinsk
Cheboksary
Vladivostok
Tula
Tyumen
Saratov
Archangelsk
Irkutsk
Volgograd

Brazil

Beghim Indústria e Comércio Ltda
São Paulo
Ph. +55 11 2942-4500

Maxtil Industria e Comercio Ltda
Recife
Ph. +55 81 3339-6653

China

DKC Kitai
Shangai
Ph. +39 0321 98 98 944
+39 0321 98 98 706

Middle East

DKC Middle East
Ph. +966 547832604
+7 915 385 39 65
+39 0321 98 98 944
+39 0321 98 98 706

D010120

DKC Europe Srl - Combitech Division
via Libertà, 207
28043 Bellinzago Novarese (NO) Italy
tel. +39 0321 989898
info@dkceurope.eu
www.dkceurope.com